

katalog produktów

www.metalplast-czestochowa.pl

METALPLAST-CZĘSTOCHOWA S.A.

ROK ZAŁOŻENIA 1899

SECURIDEV



Wymogi bezpieczeństwa i funkcjonalności podlegają ciągłym zmianom. Wymusza to na nas jako producencie zamków i okuć budowlanych ciągłe doskonalenie produktów i dopasowywanie ich do potrzeb naszych Klientów.

W niniejszym katalogu znajdziecie Państwo ofertę wyrobów będących aktualnie w produkcji i sprzedaży.
Jeśli nie ma w niej produktów odpowiadających Waszym indywidualnym potrzebom, prosimy o kontakt.
Dział Rozwoju oraz Dział Sprzedaży są do Państwa dyspozycji.

Requirements regarding safety and functionality are subject to constant changes.
This compels us, as a manufacturer of locks and hardware/fittings for the building industry, to continuously improve our products and match them to the needs of our clients.

In this catalogue you will find our offer of currently manufactured and marketed products.
Please, contact us if you cannot find the products you are looking for. Our Product Development Department and Sales Department are at your disposal.

ZAMKI WPUSZCZANE WIELOPUNKTOWE
1. ZAMKI WIELOPUNKTOWE KLASA C
1 - Zamek wielopunktowy klasa C z zasuwką hakową
- Zamek wielopunktowy klasa C z zasuwką ryglową
4 2. ZAMEK WIELOPUNKTOWY MULTISTRONG KLASA C
3. ZAMKI WIELOPUNKTOWE MULTISOFT
- Zamek wielopunktowy MULTISOFT z zasuwką bolcową 3-pkt
5 - Zamek wielopunktowy MULTISOFT z zasuwką hakową 3-pkt
- Zamek wielopuntowy MULTISOFT z zasuwką rolkową 3-pkt
6 - Zamek wielopunktowy MULTISOFT z zasuwką bolcową 4-pkt
- Zamek wielopunktowy MULTISOFT z zasuwką hakową 4-pkt

ZAMKI WPUSZCZANE JEDNOPUNKTOWE
7 1.Zamki ECONOMIC 72/50; 90/50; 60/50
2.Zamki 72/55
- Bębenek
- Klucz, WC
8 3.Zamki 72/60
4.Zamki ZB-50
5.Zamki ZB-55
6.ZAMKI ZZB,RZB, RZJ,ZB
9 - Zamki ZZB-1;ZZB-10
- Zamki ZZB-3;ZZB-30
- Zamki RZB
10 - Zamki RZJ
- Zamek hakowy
- Zamek ZB-1;ZB-7
7.ZAMKI ALUHARD I MC
11 - Zamek MC Z zapadkowo-zasuwkowy
- Zamek MC R rolkowo-zasuwkowy
- Zamek MC S Zasuwkowy
12 - Zamek ALUHARD Z zapadkowo-zasuwkowy
- Zamek ALUHARD R rolkowo-zasuwkowy
- Zamek ALUHRAD S Zasuwkowy
13 8.Zamki oszczędnościowe
9.Zamki z zapadką hakową 56/45
10.Zamki gałkowe, komplety
- Zamek z mechaniczną blokadą zapadki
14 - Zamki FEAL
- Zamek 72/60 z blokadą w gałce
- Komplet gałek do blokady
15 11.Zamek dwupiórowy
12.Zamki bramowe
- Zamek bramowy zapadkowo-zasuwkowy
- Zamek bramowy rolkowo-zasuwkowy

ZAMKI WIERZCHNIE
16 1.Zamki wierzchnie dwupiórowe
- Zamki wierzchnie dwupiórowy bez prowadnicy
- Zamki wierzchnie dwupiórowy z prowadnicą
2.Zamek meblowy
17 3.Zamek skrzynkowy

ZACZEPY
1.ZACZEPY
18 - Zaczep płaski z ogranicznikiem do RZB
- Zaczep płaski do ZZB-1;3; RZB; RZJ;ZZJ
- Zaczep płaski do ZB-50;55
19 - Zaczep płaski do ZB-1;7
- Zaczep płaski do zamka 90
- Zaczep płaski 72 170x24x1,5
20 - Zaczep płaski 72 162x22x2
- Zaczep płaski 72
- Zaczep kątowy oszczędnościowy
21 - Zaczep kątowy 72 170x31
- Zaczep kątowy 72 170x28; 170x26
- Zaczep kątowy do zamka 60
22 - Zaczep kątowy do zamka 72
- Zaczep kątowy do zamka 90
- Zamka kątowy do zamka symetrycznego 72
23 - Zaczep kątowy 97x20 do zamka ZB-50;55
- Zaczep kątowy 95x28 do zamka ZB-50;55
- Zaczep kątowy 170x20x20
24 - Zaczep kątowy 72/45
- Zaczep kątowy 72/55 do MDF
- Zaczep kątowy uniwersalny 199x28x8
25 - Zaczep kątowy 297x28x8 do ościeżnic uniwersalnych
- Zaczep bramowy do zamka zapadkowo-zasuwkowego
- Zaczep bramowy do zamka rolkowo-zasuwkowego

2.LISTWY ZACZEPOWE DO ZAMKÓW WIELOPUNKTOWYCH
26 - Listwa zaczepowa płaska hakowa
- Listwa zaczepowa płaska 22x2300 do zamka MULTISTRONG
- Listwa zaczepowa płaska do zamka wielopunktowego ryglowego
27 - Listwa zaczepowa kątowa 8,16x20x2300
- Listwa zaczepowa płaska hakowa z regulacją
- Listwa zaczepowa płaska ryglowa z regulacją
28 - Listwa zaczepowa płaska do zamka MULTISOFT

3.ZACZEPY DO ZAMKÓW MC I ALUHARD
- Zaczep do elektrozaczepu
29 - Zaczep do zamka MC i ALUHARD odlewany
- Zaczep do zamka dodatkowego MC i ALUHARD odlewany
- Zaczep z regulacją MC 35P
- Zaczep stały 35K
30 - Zaczep płaski MC 35S
- Zaczep płaski MC 35Z
- Zaczep płaski MC 35R
- Zaczep z regulacją ALUHARD typ C
31 - Zaczep stały ALUHARD typ C
- Zaczep ALUHARD do elektrozaczepu
- Zaczep z elektrozaczepem JiS-1700
32 - Zaczep ALUHARD z elektrozaczepem JiS-1700

ELEMENTY ANTYWYWAŻENIOWE
1.Bolec antywyważeniowy z tulejką
33 2.bolec antywyważeniowy 12x40 z tulejką
3.listwa antywłamaniowa 16x80
34 4.listwa antywłamaniowa 20x2300

ZAWIASY
1.zawiasy wkręcane 12
35 - zawiasy 12x50; 12x35 dwuskrzydełkowe
- zawiasy 12x50x35
- zawiasy 12x50 z płytką
2.zawiasy wkręcane 13,5
36 - Zawiasy 13,5x60 dwuskrzydełkowe
- Zawiasy 13,5x35 śruba M9
- Zawiasy 13,5x60 z trzpieniem
37 - Zawiasy 13,5x60 z 2-ma wkrętami
- Zawiasy 13,5x60 z wkrętem
- Zawiasy 13,5x60 z płytką
38 - Skrzydełko górne i dolne 13,5x60 R-10
- Skrzydełko górne i dolne 13,5x60 R-30
- Skrzydełko dolne 13,5x32 M10x1
39 3.Zawiasy wkręcane regulowane 3D
4.Zawiasy przykręcane
- zawiasy W-70
- Zawiasy kątowe 140
40 5.Zawiasy wahadłowe
6.Obejma do zawiasów
7.Samozamykacze

KLAMKI
1.Linia klamek EUROPA klasa C,B
41 - Klamka EUROPA 25
- Uchwyt-klamka EUROPA 25
42 - Tarcze dodatkowe EUROPA 25
- Klamka EUROPA 20
43 - Uchwyt-klamka EUROPA 20
- Tarcze dodatkowe EUROPA 20
2.Linia klamek K-90; K-99
- Klamka K-90 tarcze 210
44 - Klamka K-90 tarcze 165
- Klamka K-90 tarcze ST-27
45 - Uchwyt-klamka K-90 tarcze 210
- Uchwyt-klamka K-90 tarcze 165
46 - Uchwyt-klamka K-90 tarcze ST-27
- Uchwyt stały tarcze 165
47 - Uchwyt stały tarcze ST-27
- Klamka bramowa K-99 tarcze 260
48 - Uchwyt-klamka bramowa K-99 tarcze 260
- Klamka K-90 tarcze dzielone ZB
49 - Uchwyt-klamka K-90 tarcze dzielone ZB
- Uchwyt stały tarcze dzielone ZB
50 - Tarcze dzielone ZB
3.Linia ALUHARD
- Klamka ALUHARD
51 - Uchwyt-klamka ALUHARD
- Tarcze dodatkowe ALUHARD
52 4.klamka ALUART
5.klamka RONDO
53 6.Klamka LIDO
7.Klamka IMAGE
54 8.WKŁADKI K-56
9. Zamek antypaniczny AFORA

spis treści

list of contents

MULTIPOINT MORTICE DOOR LOCKS
1.C-CLASS MULTIPOINT LOCKS
1 - C-class multipoint lock with hook bolt
- C-class multipoint lock with lock bolt
4 2.C-CLASS MULTISTRONG MULTIPOINT LOCKS
3.MULTISOFT MULTIPOINT LOCKS
- MULTISOFT multipoint lock with 3-point pin bolt
5 - MULTISOFT multipoint lock with 3-point hook bolt
- MULTISOFT multipoint lock with 3-point roller bolt
6 - MULTISOFT multipoint lock with 4-point pin bolt
- MULTISOFT multipoint lock with 4-point hook bolt

SINGLE-POINT MORTICE LOCKS
7 1.72/50, 90/50, 60/50 ECONOMIC locks
2.72/55 locks
- Cylinder
- Key, WC
8 3.72/60 locks
4.ZB-50 locks
5.ZB-55 locks
6.ZZB, RZB, RZJ, ZB LOCKS
9 - ZZB-1, ZZB-10 locks
- ZZB-3, ZZB-30 locks
- RZB locks
10 - RZJ locks
- Hook lock
- ZB-1, ZB-7 lock
7.ALUHARD AND MC LOCKS
11 - MC Z latch-bolt lock
- MC R roller-bolt lock
- MC S bolt lock
12 - ALUHARD Z latch-bolt lock
- ALUHARD R roller-bolt lock
- ALUHARD S bolt lock
13 8.Economical locks
9.56/45 locks with hook latch
10.Knob locks, sets
- Lock with mechanical latch lock
14 - FEAL lock
- 72/60 lock with lock in knob
- Set of knobs for lock
15 11.Double-leaf lock
12.Gate lock
- Latch-bolt gate lock
- Roller-bolt gate lock

RIM LOCKS
16 1.Double-leaf rim locks
- Double-leaf rim lock without guide
- Double-leaf rim lock with guide
2.Cabinet door lock
17 3.Box lock

CATCH PLATES
1.CATCH PLATES
18 - Flat catch plate with limiter for RZB
- Flat catch plate for ZZB-1;3, RZB, RZJ, ZZJ
- Flat catch plate for ZB-50, 55
19 - Flat catch plate for ZB-1;7
- Flat catch plate for 90 lock
- 72 170x24x1.5 flat catch plate
20 - 72 162x22x2 flat catch plate
- 72 flat catch plate
- Economical angular catch plate
21 - 72 170x31 angular catch plate
- 72 170x28; 170x26 angular catch plate
- Angular catch plate for 60 lock
22 - Angular catch plate for 72 lock
- Angular catch plate for 90 lock
- Angular catch plate 72 for symmetrical lock
23 - 97x20 angular catch plate for ZB-50;55 lock
- 95x28 angular catch plate for ZB-50;55 lock
- 170x20x20 angular catch plate
24 - 72/45 angular catch plate
- 72/55 angular catch plate for MDF
- 199x28x8 universal angular catch plate
25 - 297x28x8 universal angular catch plate for universal door frames
- gate catch plate for latch-bolt lock
- gate catch plate for roller-bolt lock

2.CATCH STRIPS FOR MULTIPOINT LOCKS
26 - Flat hook catch strip
- 22x2300 flat catch strip for MULTISTRONG lock
- Flat catch strip for standard multipoint lock
27 - 22x20x2300 angular catch strip
- Flat hook catch strip with adjustment
- Flat bolt catch strip with adjustment
28 - Flat catch strip for MULTISOFT lock

3.CATCHES FOR MC AND ALUHARD LOCKS
- Catch for electromagnetic catch
29 - Cast catch for MC and ALUHARD lock
- Cast catch for additional MC and ALUHARD lock
- MC 35P catch with adjustment
- MC 35K fixed catch
30 - MC 35S flat catch
- MC 35Z flat catch
- MC 35R flat catch
- C-type ALUHARD catch with adjustment
31 - C-type ALUHARD fixed catch
- ALUHARD catch for electromagnetic catch
- Catch with JiS-1700 electromagnetic catch
32 - ALUHARD catch with JiS-1700 electromagnetic catch

ANTI-BURGLARY ELEMENTS
1.Anti-forced pin with quill
33 2.12x40 anti-forced pin with quill
3.16x80 anti-burglary strip
34 4.20x2300 anti-burglary strip

HINGES
1.12 screwed-in hinges
35 - 12x50; 12x35 two-wing hinges
- 12x50x35 hinges
- 12x50 hinges with plate
2.13.5 screwed-in hinges
36 - 13.5x60 two-wing hinges
- 13.5x35 hinges, M9 bolt
- 13.5x60 hinges with mandrel
37 - 13.5x60 hinges with two screws
- 13.5x60 hinges with screw
- 13.5x60 with plate
38 - 13.5x60 R-10 upper and lower wing
- 13.5x60 R-30 upper and lower wing
- 13.5x32 M10x1 lower wing
39 3.3D adjustable screwed-in hinges
4.Punched hinges
- W-70 hinges
- 140 angular hinges
40 5.Double-acting hinges
6.Clamping ring for hinges
7.Self door closers

DOOR HANDLE
1.C, B-class EUROPA door handles line
41 - EUROPA 25 door handle
- EUROPA 25 handle-door handle
42 - EUROPA 25 additional plates
- EUROPA 20 door handle
43 - EUROPA 20 handle-door handle
- EUROPA 20 additional plates
2.K-90, K-99 handles' line
- K-90 door handle and 210 plates
44 - K-90 door handle and 165 plates
- K-90 door handle and ST-27 plates
45 - K-90 handle-door handle and 210 plates
- K-90 handle-door handle and 165 plates
46 - K-90 handle-door handle and ST-27 plates
- Fixed handle and 165 plates
47 - Fixed handle and ST-27 plates
- K-99 gate handle and 260 plates
48 - K-99 handle-gate handle and 260 plates
- K-90 door handle and ZB split plates
49 - K-90 handle-door handle and ZB split plates
- Fixed handle and ZB split plates
50 - ZB split plates
3.ALUHARD line
- ALUHARD door handle
51 - ALUHARD handle-door handle
- ALUHARD additional plates
52 4. ALUARD door handle
5.RONDO door handle
53 6.LIDO door handle
7.IMAGE door handle
54 8.K-56 CYLINDER
9. AFORA anti-panic door lock

zamek wielopunktowy klasa C
z zasuwką hakową



dormas	55;65
rozstaw	72
długość czoła	2300
szerokość czoła	20;16
kierunek	P;L
klasa	C
wykończenie	cynk biały
wariant	bębenek
opakowanie	zbiorcze
opis zamka	hak

C-class multipoint locks
Multipoint lock with lock bolt

backset	55;65
distance	72
front length	2300
front width	20;16
direction	L;R
class	C
finish	white zinc
version	cylinder
packing	multipack
lock description	hook

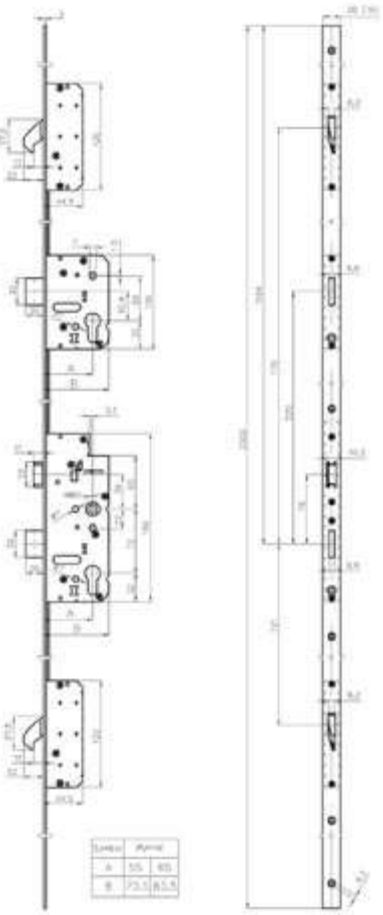

zamek wielopunktowy klasa C
z zasuwką ryglową



dormas	55;65
rozstaw	72
długość czoła	2300; 1729
szerokość czoła	20;16
kierunek	uniwersalny
klasa	C
wykończenie	cynk biały
wariant	bębenek
opakowanie	zbiorcze
opis zamka	bolec

C-class multipoint locks
Multipoint lock with hook bolt

backset	55;65
distance	72
front length	2300; 1729
front width	20;16
direction	universal
class	C
finish	white zinc
version	cylinder
packing	multipack
lock description	pin

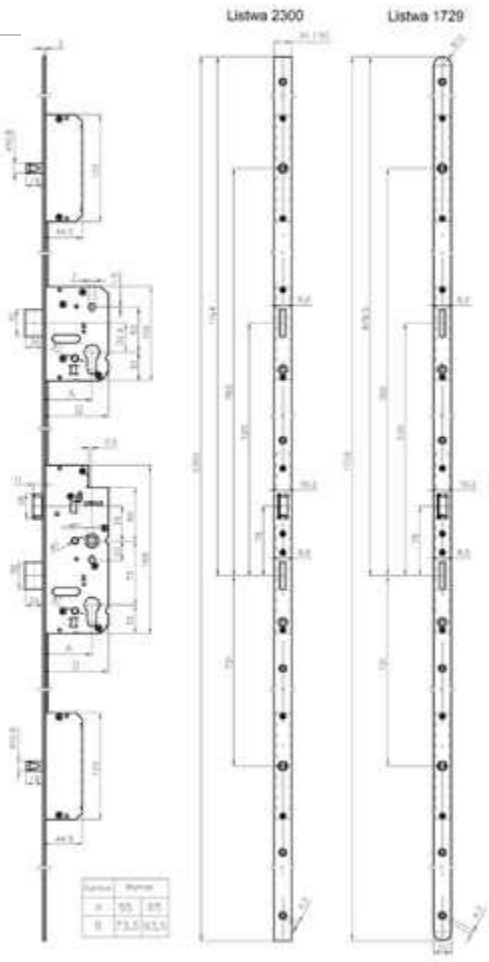

zamek wielopunktowy MULTISTRONG klasa C

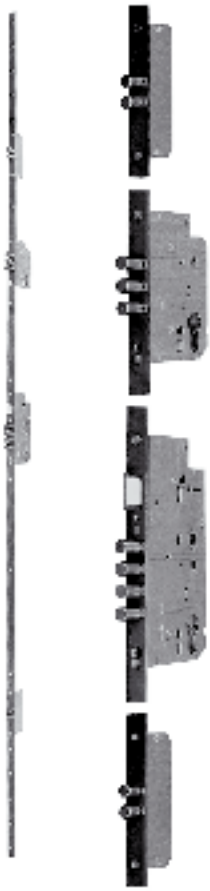

dormas	65
rozstaw	72
długość czoła	2300
szerokość czoła	20
kierunek	uniwersalny
klasa	C
wykończenie	cynk biały
wariant	bębenek
opakowanie	zbiorcze
opis zamka	bolec ø12

C-class MULTISTRONG multipoint locks

backset	65
distance	72
front length	2300
front width	20
direction	universal
class	C
finish	white zinc
version	cylinder
packing	multipack
lock description	pin ø12

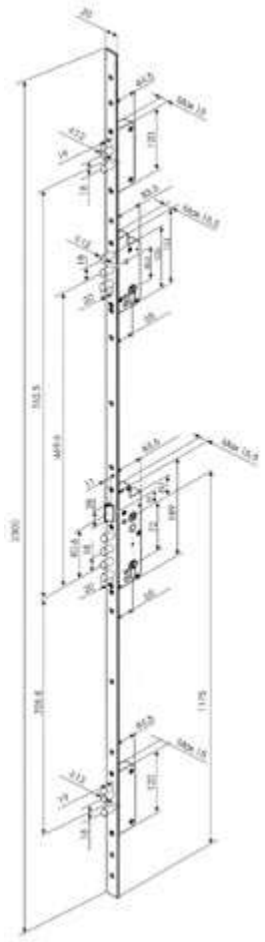

zamek wielopunktowy MULTISOFT
z zasuwką bolcową 3-pkt



dormas	50; 55; 60; 65	25; 30; 35; 40; 45; 50; 55; 60; 65
rozstaw	70; 72	85; 88; 90; 92
długość czoła	1800(U); 2040; 2300	
szerokość czoła	16; 18; 20; 22; 24; 24U	
kierunek	uniwersalny	
wykończenie	cynk biały	
wariant	bębenek	
opakowanie	zbiorcze	
opis zamka	zamek bolcowy, 3 punktowy	

MULTISOFT multipoint locks
Multipoint lock with 3-point pin bolt

backset	50; 55; 60; 65	25; 30; 35; 40; 45; 50; 55; 60; 65
distance	70; 72	85; 88; 90; 92
front length	1800(U); 2040; 2300	
front width	16; 18; 20; 22; 24; 24U	
direction	universal	
finish	white zinc	
version	cylinder	
packing	multipack	
lock description	pin lock, 3-point	

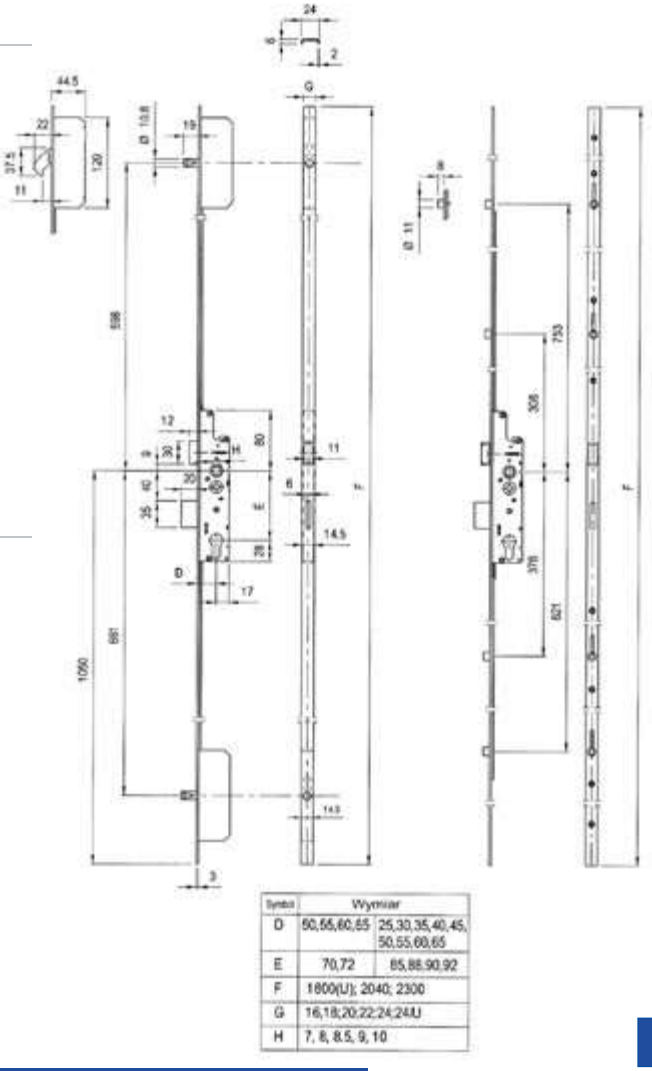

Symbol	Wymiar	
D	50,55,60,65	25,30,35,40,45, 50,55,60,65
E	70,72	85,88,90,92
F	1800(U); 2040; 2300	
G	16,18,20,22,24,24U	
H	7, 8, 8.5, 9, 10	



zamek wielopunktowy MULTISOFT
z zasuwką hakową 3-pkt

dormas	50; 55; 60; 65	25; 30; 35; 40; 45; 50; 55; 60; 65
rozstaw	70; 72;	85; 88; 90; 92
długość czoła	1800(U); 2040; 2300	
szerokość czoła	16; 18; 20; 22; 24; 24U	
kierunek	uniwersalny	
wykończenie	cynk biały	
wariant	bębenek	
opakowanie	zbiorcze	
opis zamka	zamek hakowy, 3 punktowy	

MULTISOFT multipoint locks
Multipoint lock with 3-point hook bolt

backset	50; 55; 60; 65	25; 30; 35; 40; 45; 50; 55; 60; 65
distance	70; 72;	85; 88; 90; 92
front length	1800(U); 2040; 2300	
front width	16; 18; 20; 22; 24; 24U	
direction	universal	
finish	white zinc	
version	cylinder	
packing	multipack	
lock description	hook lock, 3-point	

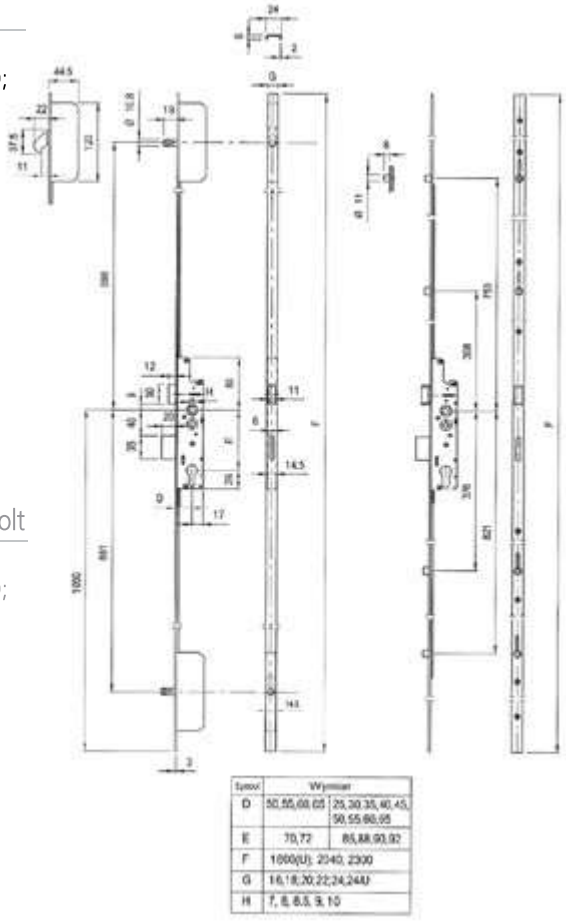

Symbol	Wymiar	
D	50,55,60,65	25,30,35,40,45,50,55,60,65
E	70,72	85,88,90,92
F	1800(U); 2040; 2300	
G	16,18,20,22,24,24U	
H	7, 8, 8.5, 9, 10	



zamek wielopunktowy MULTISOFT
z zasuwką rolkową 3-pkt

dormas	50; 55; 60; 65	25; 30; 35; 40; 45; 50; 55; 60; 65
rozstaw	70; 72	85; 88; 90; 92
długość czoła	1800(U); 2040; 2300	
szerokość czoła	16; 18; 20; 22; 24; 24U	
kierunek	uniwersalny	
wykończenie	cynk biały	
wariant	bębenek	
opakowanie	zbiorcze	
opis zamka	zamek rolkowy, 3 punktowy	

MULTISOFT multipoint locks
Multipoint lock with 3-point roller bolt

backset	50; 55; 60; 65	25; 30; 35; 40; 45; 50; 55; 60; 65
distance	70; 72	85; 88; 90; 92
front length	1800(U); 2040; 2300	
front width	16; 18; 20; 22; 24; 24U	
direction	universal	
finish	white zinc	
version	cylinder	
packing	multipack	
lock description	roller lock, 3-point	

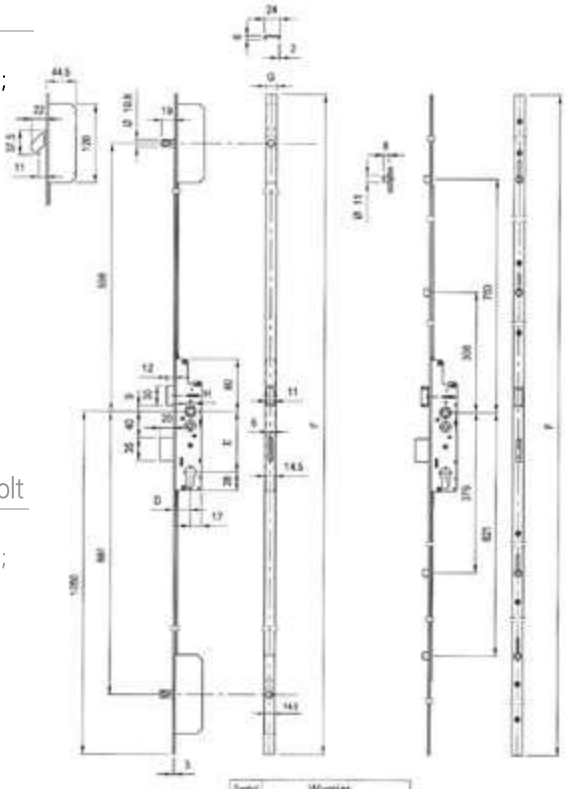

Symbol	Wymiar	
D	50,55,60,65	25,30,35,40,45,50,55,60,65
E	70,72	85,88,90,92
F	1800(U); 2040; 2300	
G	16,18,20,22,24,24U	
H	7, 8, 8.5, 9, 10	



zamek wielopunktowy MULTISOFT
z zasuwką bolcową 4-pkt

dormas	55; 65
rozstaw	72; 70; 85; 88; 90; 92
długość czoła	2040; 2300
szerokość czoła	16; 18; 20; 22; 24
kierunek	uniwersalny
wykończenie	cynk biały
wariant	bębenek
opakowanie	zbiorcze
opis zamka	zamek bolcowy, 4 punktowy zamek dodatkowy

MULTISOFT multipoint locks
Multipoint lock with 4-point pin bolt

backset	55; 65
distance	72; 70; 85; 88; 90; 92
front length	2040; 2300
front width	16; 18; 20; 22; 24
direction	universal
finish	white zinc
version	cylinder
packing	multipack
lock description	pin lock; 4 point; additional lock

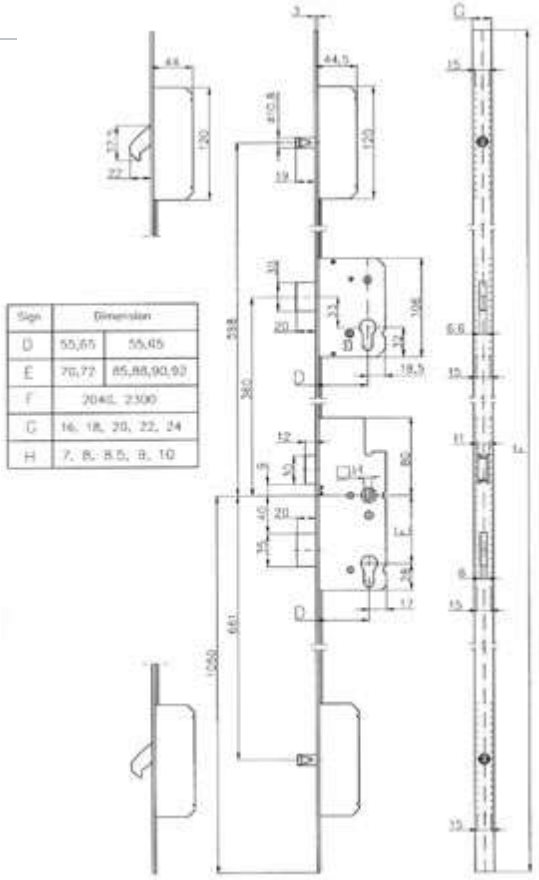



zamek wielopunktowy MULTISOFT
z zasuwką hakową 4-pkt

dormas	55; 65
rozstaw	70; 72; 85; 88; 90; 92
długość czoła	2040; 2300
szerokość czoła	16; 18; 20; 22; 24
kierunek	uniwersalny
wykończenie	cynk biały
wariant	bębenek
opakowanie	zbiorcze
opis zamka	zamek hakowy, 4 punktowy zamek dodatkowy

MULTISOFT multipoint locks
Multipoint lock with 4-point hook bolt

backset	55; 65
distance	72; 70; 85; 88; 90; 92
front length	2040; 2300
front width	16; 18; 20; 22; 24
direction	universal
finish	white zinc
version	cylinder
packing	multipack
lock description	hook lock; 4 point; additional lock

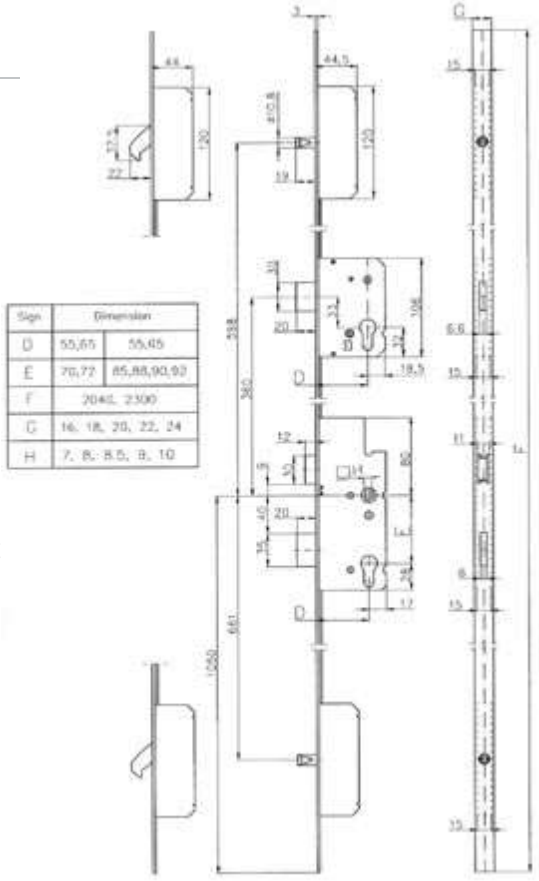

Zamki ECONOMIC 72/50, 90/50, 60/50



dormas	50
rozstaw	90;72;60
długość czoła	240; 220; 200
szerokość czoła	22; 20; 20
kierunek	uniwersalny
wykończenie	cynk biały; lakier piaskowy
wariant	bębenek; klucz; WC
opakowanie	jednostkowe; zbiorcze

72/50, 90/50, 60/50 ECONOMIC locks

backset	50
distance	90;72;60
front length	240; 220; 200
front width	22; 20; 20
direction	universal
finish	white zinc; sand lacquer
version	cylinder; key; WC
packing	unit; multipack

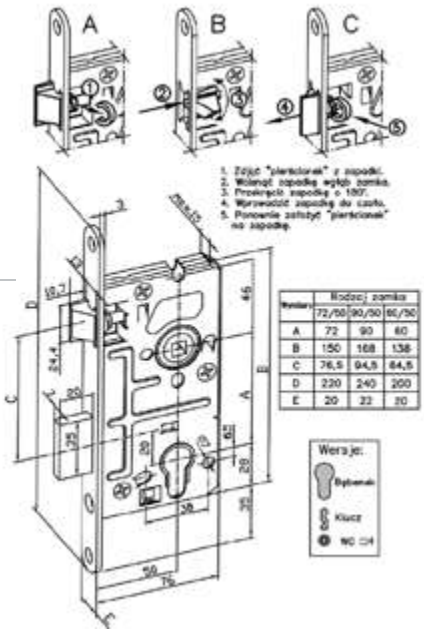

Zamki 72/55 bębenek



dormas	55
rozstaw	72
długość czoła	235
szerokość czoła	20
kierunek	P;L
wykończenie	cynk biały; lakier piaskowy
wariant	bębenek
opakowanie	jednostkowe; zbiorcze
opis zamka	zamek asymetryczny

72/55 locks cylinder

backset	55
distance	72
front length	235
front width	20
direction	L;R
finish	white zinc; sand lacquer
version	cylinder
packing	unit, multipack
lock description	asymmetric lock

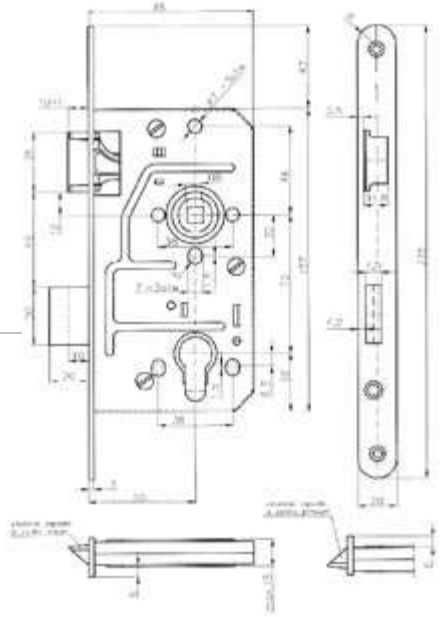

Zamki 72/55 klucz; WC

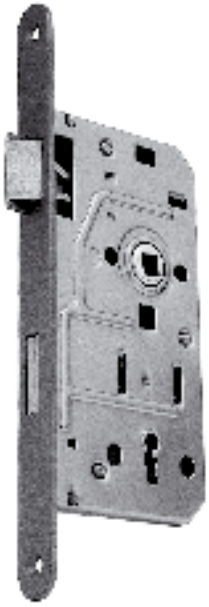

dormas	55
rozstaw	72
długość czoła	235
szerokość czoła	20
kierunek	P;L
wykończenie	cynk biały; lakier piaskowy
wariant	klucz; WC
opakowanie	jednostkowe; zbiorcze
opis zamka	zamek asymetryczny

72/55 locks key, WC

backset	55
distance	72
front length	235
front width	20
direction	L;R
finish	white zinc; sand lacquer
version	key, WC
packing	unit, multipack
lock description	asymmetric lock

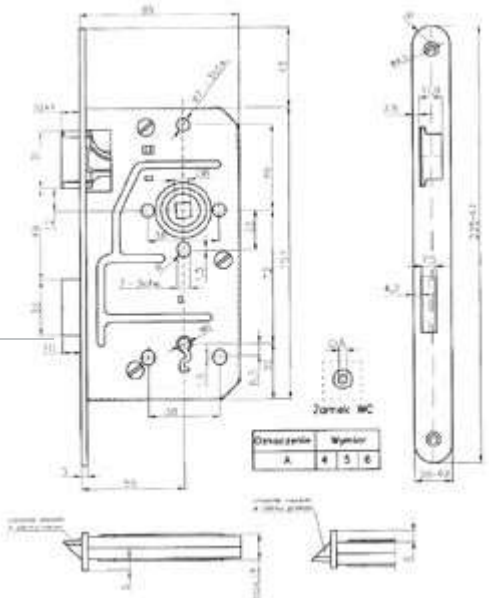



Zamki 72/60

dormas	60
rozstaw	72
długość czoła	220
szerokość czoła	20
kierunek	P;L
wykończenie	cynk biały; lakier piaskowy
wariant	bębenek; klucz; WC
opakowanie	jednostkowe; zbiorcze

72/60 locks

backset	60
distance	72
front length	220
front width	20
direction	L;R
finish	white zinc; sand lacquer
version	cylinder; key; WC
packing	unit, multipack

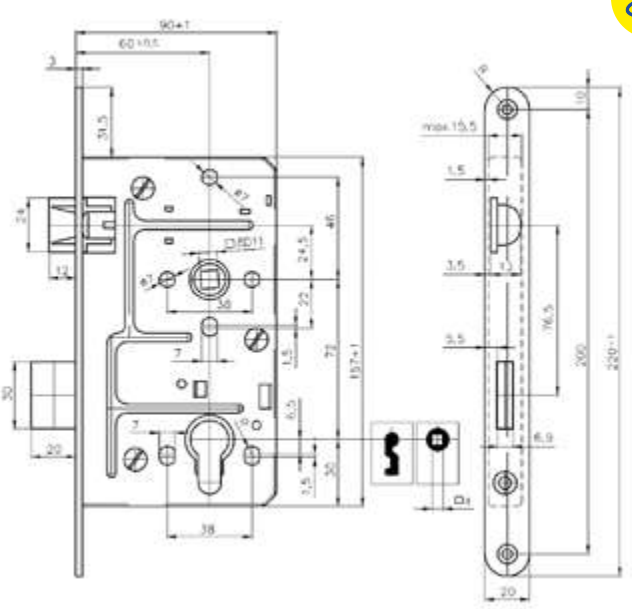



Zamki ZB-50

dormas	50
długość czoła	149
szerokość czoła	20
kierunek	uniwersalny
wykończenie	cynk biały; lakier piaskowy
wariant	bębenek
opakowanie	jednostkowe; zbiorcze

ZB-50 locks

backset	50
front length	149
front width	20
direction	universal
finish	white zinc; sand lacquer
version	cylinder
packing	unit, multipack

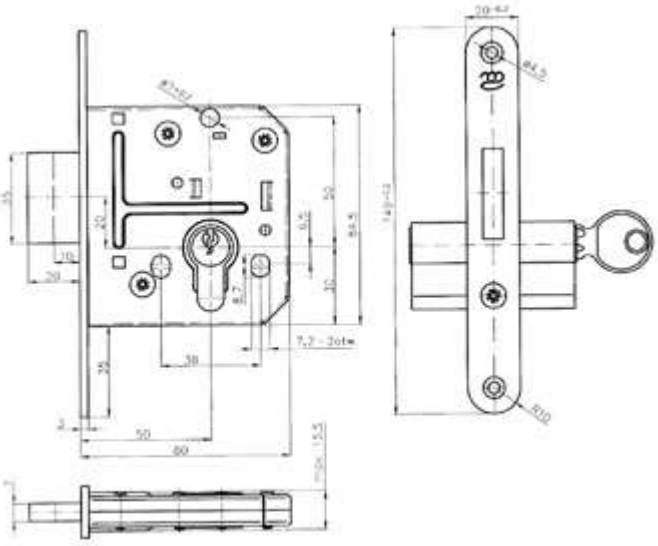

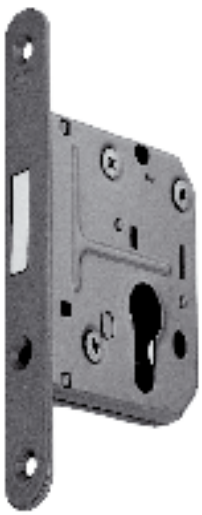

Zamki ZB-55

dormas	55
długość czoła	149
szerokość czoła	20
kierunek	P; L
wykończenie	cynk biały; lakier piaskowy
wariant	bębenek
opakowanie	jednostkowe; zbiorcze

ZB-55 locks

backset	55
front length	149
front width	20
direction	L;R
finish	white zinc; sand lacquer
version	cylinder
packing	unit, multipack

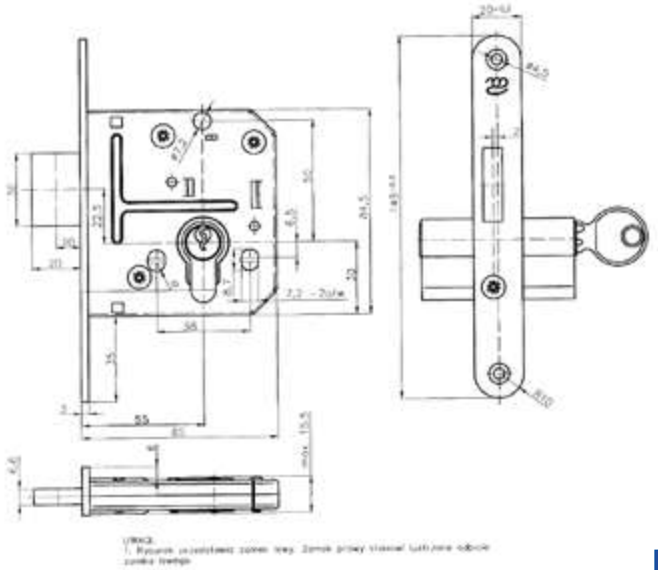

Zamki ZZB-1; ZZB-10



dormas	34
rozstaw	72
długość czoła	220; 245
szerokość czoła	22; 16
kierunek	P; L
wykończenie	lakier czarny; nikiel; stal nierdzewna
wariant	bębenek; klucz (ZZJ)
opakowanie	jednostkowe; zbiorcze

ZZB-1; ZZB-10 locks

backset	34
distance	72
front length	220; 245
front width	22; 16
direction	L;R
finish	black lacquer; nickel; stainless steel
version	cylinder; key (ZZJ)
packing	unit, multipack

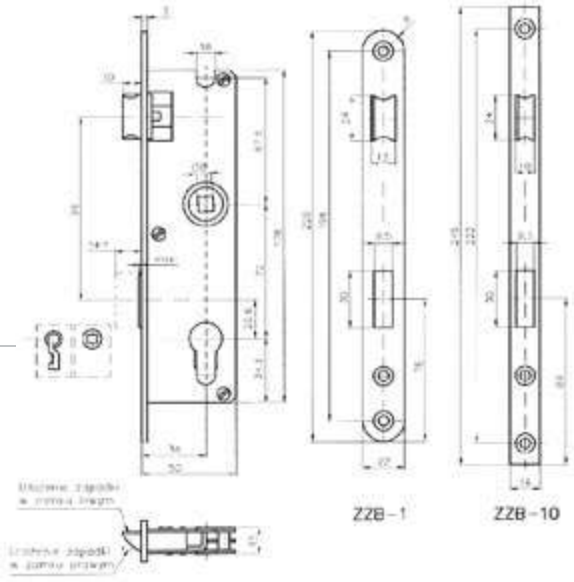

Zamki ZZB-3; ZZB-30



dormas	22
rozstaw	90
długość czoła	220; 245
szerokość czoła	22; 16
kierunek	P; L
wykończenie	lakier czarny; nikiel; stal nierdzewna
wariant	bębenek
opakowanie	jednostkowe; zbiorcze

ZZB-3; ZZB-30 locks

backset	22
distance	90
front length	220; 245
front width	22; 16
direction	L;R
finish	black lacquer; nickel; stainless steel
version	cylinder
packing	unit, multipack

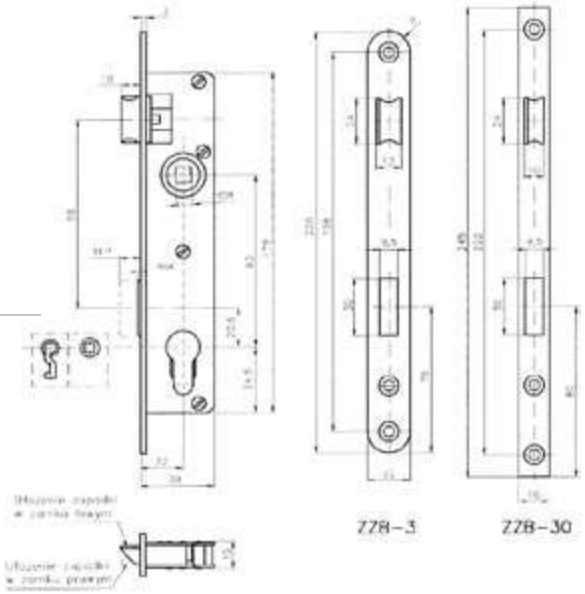

Zamki RZB



dormas	22; 34
długość czoła	220
szerokość czoła	22
kierunek	uniwersalny
wykończenie	lakier czarny; nikiel; stal nierdzewna
wariant	bębenek
opakowanie	jednostkowe

RZB locks

backset	22; 34
front length	220
front width	22
direction	universal
finish	black lacquer; nickel; stainless steel
version	cylinder
packing	unit

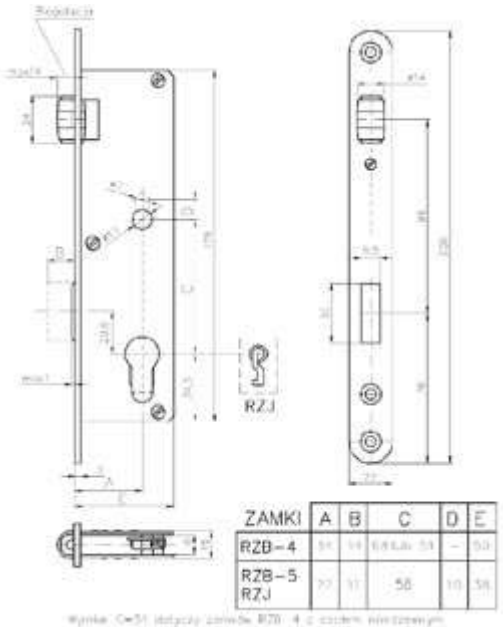



Zamki RZJ

dormas	22
długość czoła	220
szerokość czoła	22
kierunek	uniwersalny
wykończenie	lakier czarny; nikiel
wariant	klucz
opakowanie	jednostkowe

RZJ locks

backset	22
front length	220
front width	22
direction	universal
finish	black lacquer; nickel
version	key
packing	unit

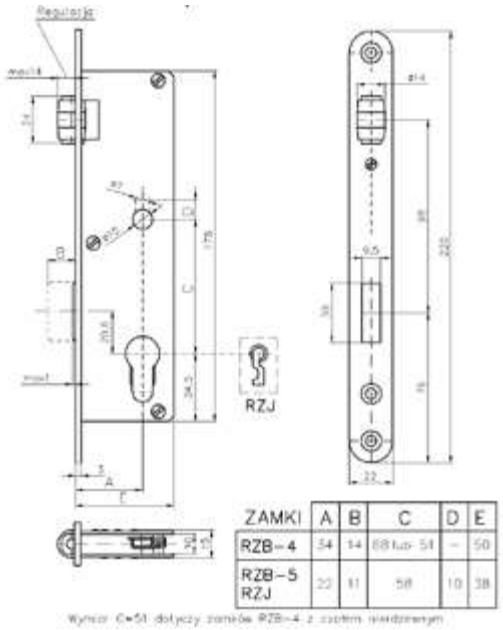

ZAMKI	A	B	C	D	E
RZB–4	34	14	68 tub. 58	–	50
RZB–5 RZJ	22	11	58	10	38

Wymiar C=58 dotyczy zamka RZB–4 z czołem nawierconym



Zamek hakowy

dormas	22
długość czoła	156
szerokość czoła	22
kierunek	P; L
wykończenie	lakier czarny; nikiel, stal nierdzewna
wariant	bębenek
opakowanie	jednostkowe, zbiorcze

Hook lock

backset	22
front length	156
front width	22
direction	L; R
finish	black lacquer; nickel; stainless steel
version	cylinder
packing	unit; multipack

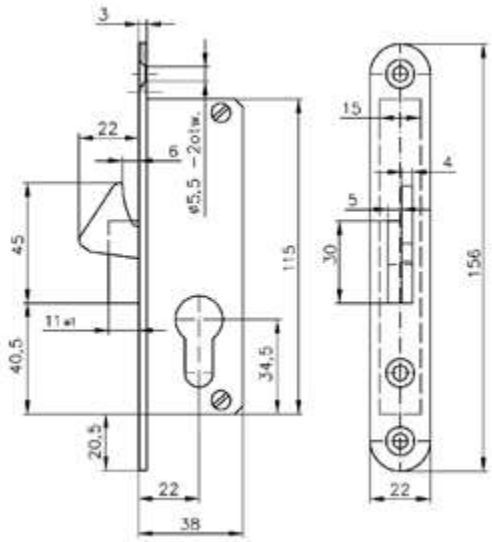



Zamek ZB1; ZB7

dormas	22; 34
długość czoła	156
szerokość czoła	22; 16
kierunek	uniwersalny
wykończenie	lakier czarny; nikiel, stal nierdzewna
wariant	bębenek
opakowanie	jednostkowe
opis zamka	zamek zapadkowo-zasuwkowy, zamek rolkowy (ZR)

ZB1; ZB7 locks

backset	22; 34
front length	156
front width	22; 16
direction	universal
finish	black lacquer; nickel; stainless steel
version	key
packing	unit
lock description	latch-bolt lock; roller lock (ZR)

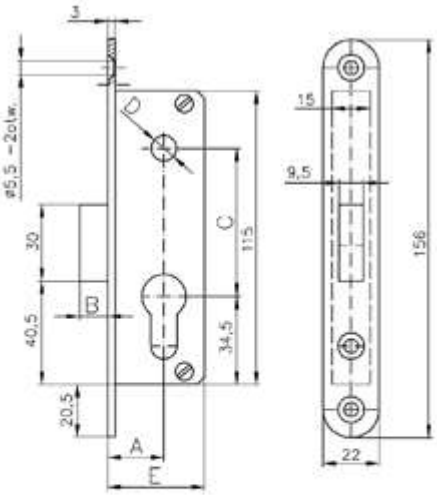

ZAMKI	A	B	C	D	E
ZB–1	22	11	58	ø10	38
ZB–7	34	14	50,8 tub. 58	ø9 bez brak otworu	50

Uwaga: w zamkach ZB–7 z zasuwką stalową brak otworu przelotowego ø9

Zamek MC Z zapadkowo-zasuwkowy



dormas	30; 35
rozstaw	92
długość czoła	245
szerokość czoła	16; 20; 22; 24
kierunek	uniwersalny
wykończenie	stal nierdzewna
wariant	bębenek
opakowanie	jednostkowe
opis zamka	czoło płaskie

MC Z latch-bolt lock

backset	30; 35
distance	92
front length	245
front width	16; 20; 22; 24
direction	universal
finish	stainless steel
version	cylinder
packing	unit
lock description	flat front

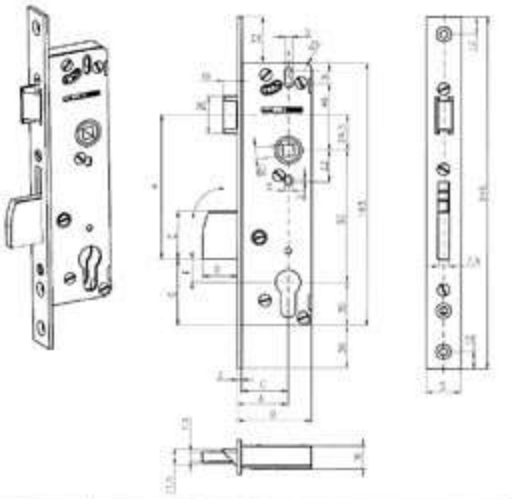

Wersja zamka	wymiary								
	S	A	B	C	D	E	F	G	H
MC – 30 Z	24 22 20 16	30	46	27	29	28	21	51	95,5
MC – 35 Z		35	51	32	24	33	16	46	100,5

Zamek MC R rolkowo-zasuwkowy



dormas	30; 35
rozstaw	92
długość czoła	245
szerokość czoła	16; 20; 22; 24
kierunek	uniwersalny
wykończenie	stal nierdzewna
wariant	bębenek
opakowanie	jednostkowe
opis zamka	czoło płaskie

MC R roller-bolt lock

backset	30; 35
distance	92
front length	245
front width	16; 20; 22; 24
direction	universal
finish	stainless steel
version	cylinder
packing	unit
lock description	flat front

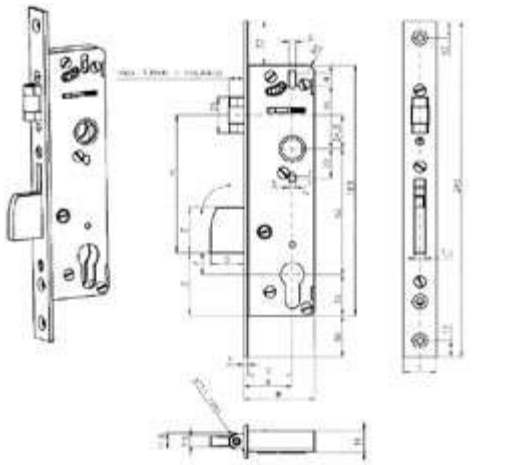

Wersja zamka	wymiary								
	S	A	B	C	D	E	F	G	H
MC – 30 R	24 22 20 16	30	46	27	29	28	21	51	95,5
MC – 35 R		35	51	32	24	33	16	46	100,5

Zamek MC S zasuwkowy

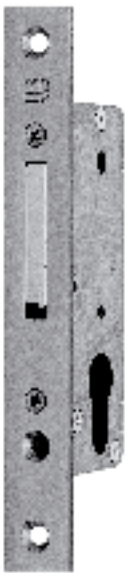

dormas	30; 35
długość czoła	180
szerokość czoła	16; 20; 22; 24
kierunek	uniwersalny
wykończenie	stal nierdzewna
wariant	bębenek
opakowanie	jednostkowe
opis zamka	czoło płaskie

MC S bolt lock

backset	30; 35
front length	180
front width	16; 20; 22; 24
direction	universal
finish	stainless steel
version	cylinder
packing	unit
lock description	flat front

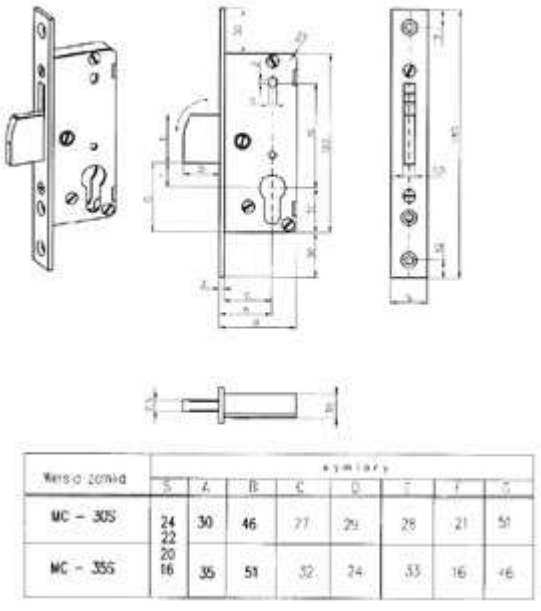

Wersja zamka	wymiary							
	S	A	B	C	D	E	F	G
MC – 30S	24 22 20 16	30	46	27	29	28	21	51
MC – 35S		35	51	32	24	33	16	46

Zamek ALUHARD Z zapadkowo-zasuwkowy



dormas	30; 35
rozstaw	92
długość czoła	245
szerokość czoła	24
kierunek	uniwersalny
wykończenie	stal nierdzewna
wariant	bębenek
opakowanie	jednostkowe
opis zamka	czoło korytkowe 24Cx6

ALUHARD Z latch-bolt lock

backset	30; 35
distance	92
front length	245
front width	24
direction	universal
finish	stainless steel
version	cylinder
packing	unit
lock description	C type front plate 24Cx6

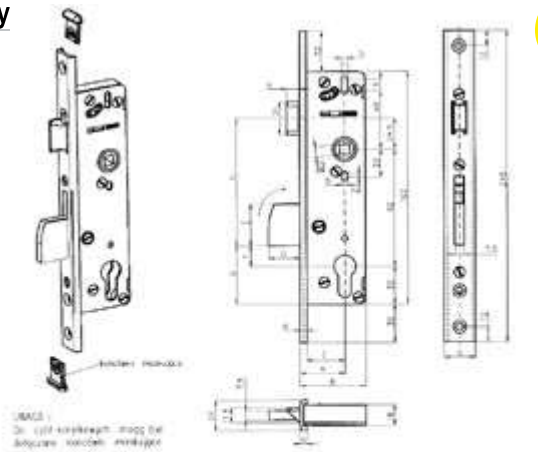



Aluhard 30Z	24	30	46	24	29	28	21	57	95,5	10
Aluhard 35Z		35	51	29	24	33	16	46	100,5	10

Zamek ALUHARD R rolkowo-zasuwkowy



dormas	30; 35
rozstaw	92
długość czoła	245
szerokość czoła	24
kierunek	uniwersalny
wykończenie	stal nierdzewna
wariant	bębenek
opakowanie	jednostkowe
opis zamka	czoło korytkowe 24Cx6

ALUHARD R roller-bolt lock

backset	30; 35
distance	92
front length	245
front width	24
direction	universal
finish	stainless steel
version	cylinder
packing	unit
lock description	C type front plate 24Cx6

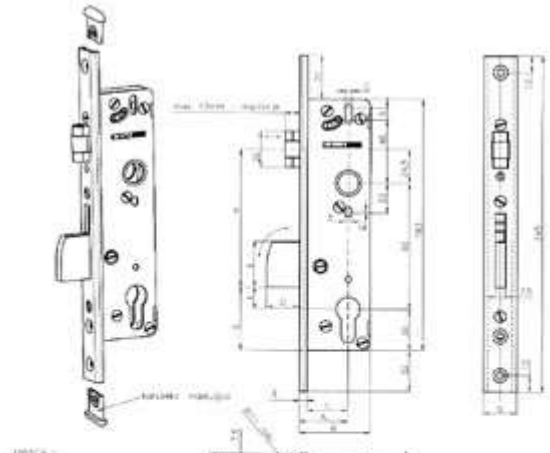

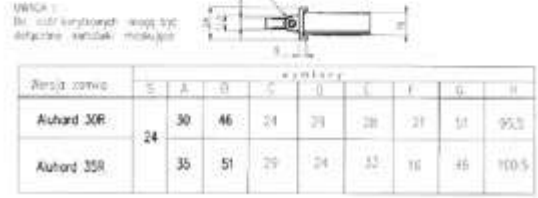

Aluhard 30R	24	30	46	24	29	28	21	57	95,5	
Aluhard 35R		35	51	29	24	33	16	46	100,5	

Zamek ALUHARD S zasuwkowy



dormas	30; 35
długość czoła	180
szerokość czoła	24
kierunek	uniwersalny
wykończenie	stal nierdzewna
wariant	bębenek
opakowanie	jednostkowe
opis zamka	czoło korytkowe 24Cx6

ALUHARD S bolt lock

backset	30; 35
front length	180
front width	24
direction	universal
finish	stainless steel
version	cylinder
packing	unit
lock description	C type front plate 24Cx6

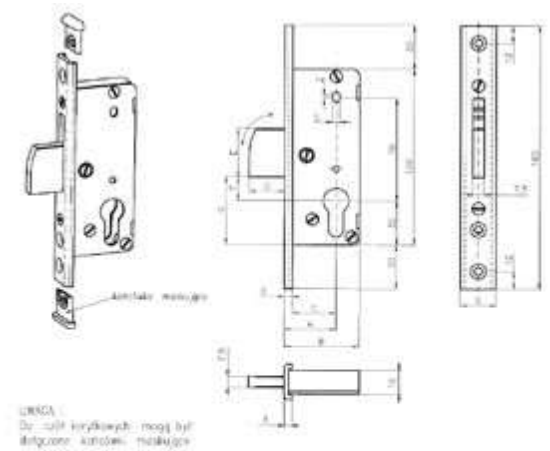



Aluhard 30S	24	30	46	24	29	28	21	57		
Aluhard 35S		35	51	29	24	33	16	46		

zamek oszczędnościowy

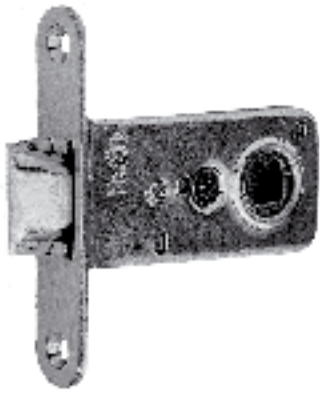

dormas	50
wysokość	80
długość czoła	16
kierunek	L; P
wykończenie	cynk biały; mosiądz; lakier czarny; lakier piaskowy
opakowanie	zbiorcze

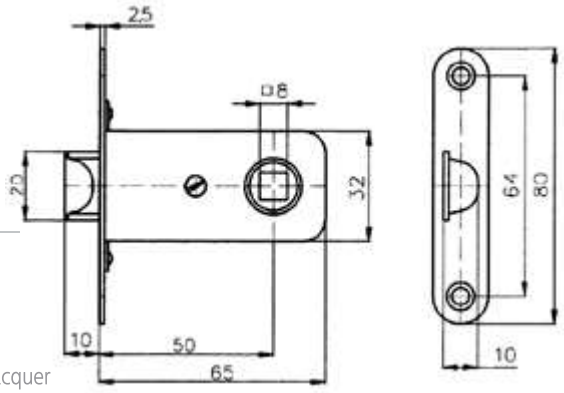

economical lock

backset	50
height	80
front length	16
front width	L;R
finish	white zinc; brass; black lacquer; sand lacquer
packing	multipack

zamek z zapadką hakową 56/45



dormas	45
rozstaw	56
długość czoła	180
szerokość czoła	20
kierunek	uniwersalny
wykończenie	lakier biały; lakier czarny
wariant	klucz
opakowanie	jednostkowe
opis zamka	zapadka hakowa

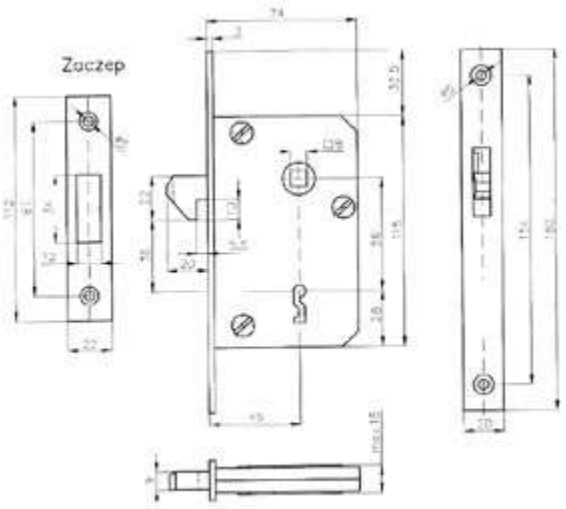

56/45 locks with hook latch

backset	45
distance	56
front length	180
front width	20
direction	universal
finish	lacquer white; lacquer black
version	key
packing	unit
lock description	hook latch

zamek z mechaniczną blokadą zapadki

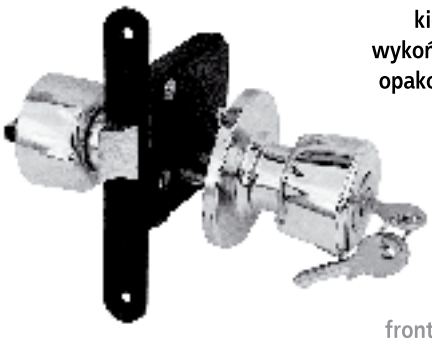

długość czoła	140
szerokość czoła	20
kierunek	L; P
wykończenie	lakier czarny; nikiel-chrom
opakowanie	jednostkowe

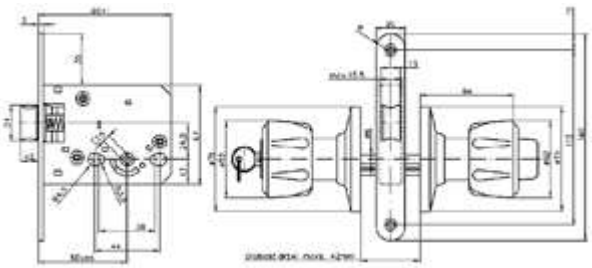

lock with mechanical latch lock

front length	140
front width	20
direction	L; R
finish	black lacquer; nickel-chrome
packing	unit

zamek feal

dormas	60
długość czoła	135
szerokość czoła	22
kierunek	L;P
wykończenie	lakier czarny; nikiel-chrom
opakowanie	jednostkowe

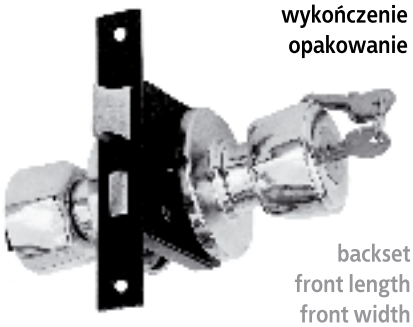

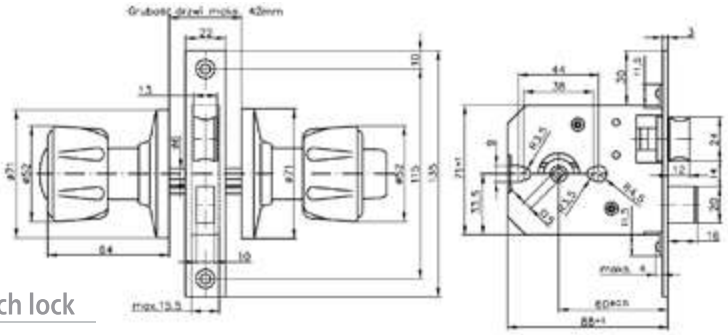

lock with mechanical latch lock

backset	60
front length	135
front width	22
direction	L;R
finish	black lacquer; nickel-chrome
packing	unit

zamek 72/60 z blokadą w gałce

dormas	60
rozstaw	72
długość czoła	210
szerokość czoła	20
kierunek	P;L
wykończenie	nikiel - chrom
wariant	bębenek
opakowanie	jednostkowe



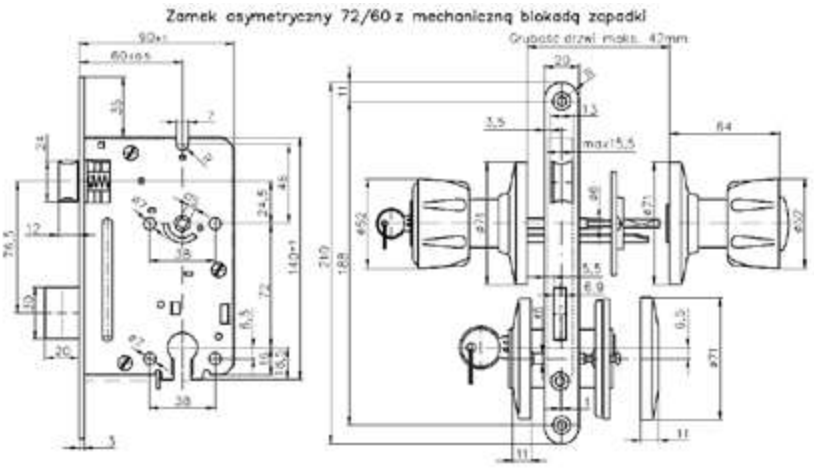

72/60 lock with lock in knob

backset	60
distance	72
front length	210
front width	20
direction	L;R
finish	nickel-chrome
version	cylinder
packing	unit



komplet gałek do blokady

długość czoła	64
szerokość czoła	71
wykończenie	nikiel - chrom
opakowanie	jednostkowe

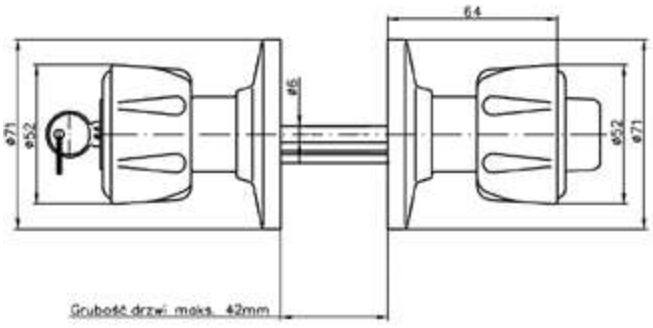

set of knobs for lock

front length	64
front width	71
finish	nickel-chrome
packing	unit

Zamek dwupiórowy

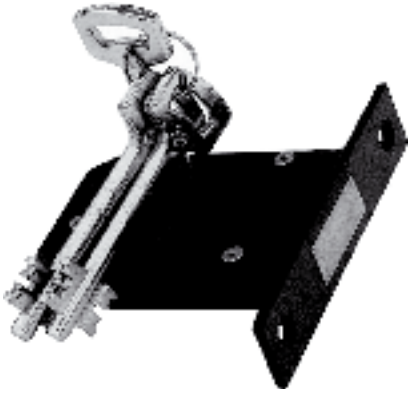

wysokość	60
dormas	45
długość	90
szerokość czoła	20
kierunek	uniwersalny
wykończenie	lakier czarny
wariant	klucz
opakowanie	jednostkowe

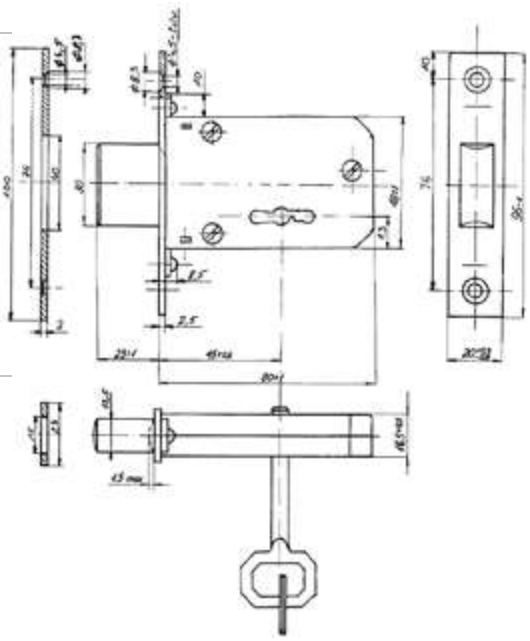

Double-leaf lock

height	60
backset	45
length	90
front width	20
direction	universal
finish	black lacquer
version	key
packing	unit



Zamek bramowy zapadkowo-zasuwkowy

dormas	63,5
rozstaw	90
długość czoła	300
szerokość czoła	32
kierunek	P; L
wykończenie	lakier złoty na niklu; lakier brązowy
wariant	bębenek; klucz
opakowanie	jednostkowe
opis zamka	zapadkowo-zasuwkowy

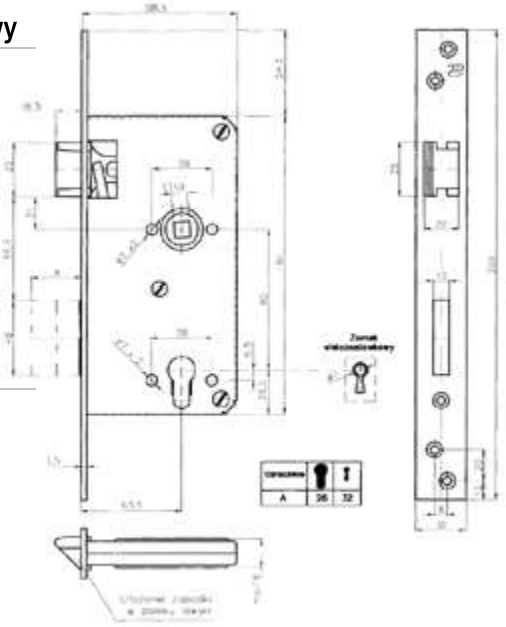

Latch-bolt gate lock

backset	63,5
distance	90
front length	300
front width	32
direction	R; L
finish	gold lacquer on nickel; brown lacquer
version	cylinder, key
packing	unit
lock description	latch-bolt lock



Zamek bramowy rolkowo-zasuwkowy

dormas	63,5
rozstaw	90
długość czoła	300
szerokość czoła	32
kierunek	P; L
wykończenie	lakier złoty na niklu; lakier brązowy
wariant	bębenek; klucz
opakowanie	jednostkowe
opis zamka	zamek rolkowy

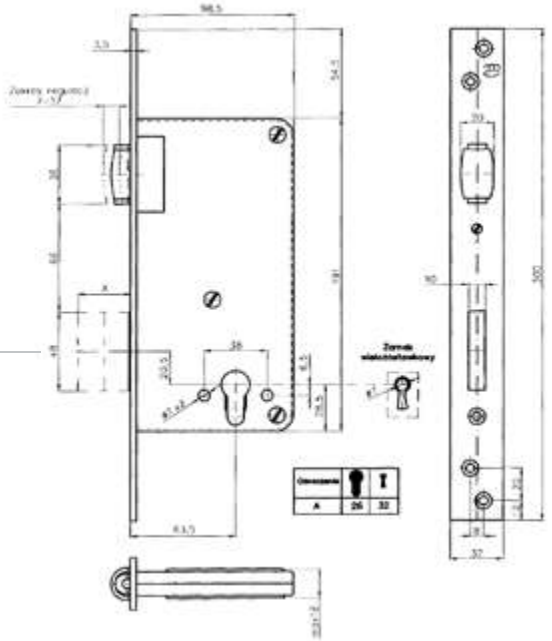

Roller gate lock

backset	63,5
distance	90
front length	300
front width	32
direction	R; L
finish	gold lacquer on nickel; brown lacquer
version	cylinder, key
packing	unit
lock description	roller lock

zamek wierzchni dwupiórowy
bez prowadnicy

szerokość zamka	90
wysokość zamka	60
kierunek	P; L
wykończenie	lakier czarny
wariant	klucz
opakowanie	jednostkowe
opis zamka	zamek bez prowadnicy



Double-leaf rim lock
without guide

lock width	90
lock height	60
direction	L, R
finish	black lacquer
version	key
packing	unit
lock description	lock without guide

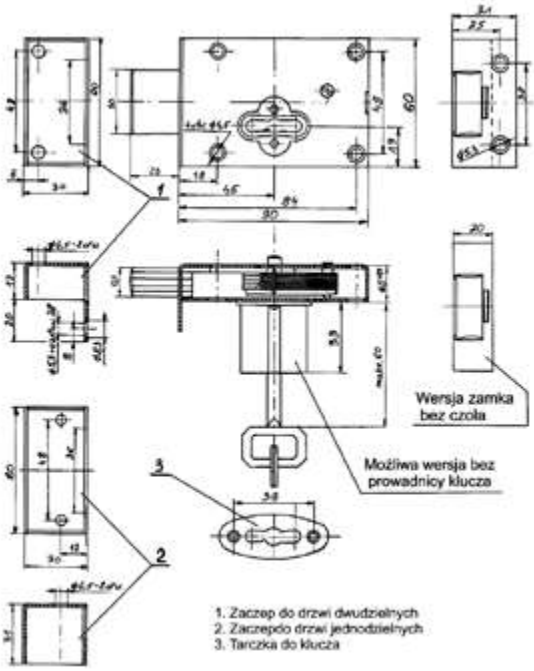

zamek wierzchni dwupiórowy
z prowadnicą

szerokość zamka	90
wysokość zamka	60
kierunek	P; L
wykończenie	lakier czarny
wariant	klucz
opakowanie	jednostkowe
opis zamka	zamek z prowadnicą

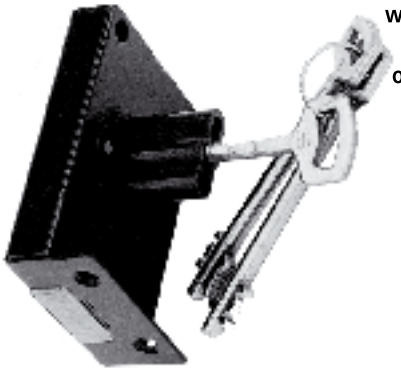

Double-leaf rim lock
with guide

lock width	90
lock height	60
direction	L, R
finish	black lacquer
version	key
packing	unit
lock description	lock with guide

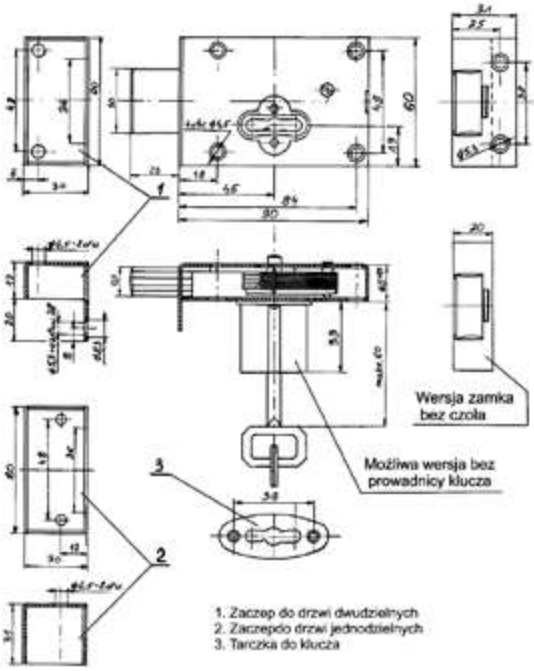

zamek meblowy

dormas	30
wysokość zamka	65
szerokość zamka	50
kierunek	P; L
wykończenie	mosiądz
wariant	bębenek
opakowanie	jednostkowe

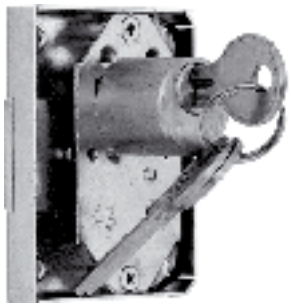

Cabinet door lock

backset	30
lock height	65
lock width	50
direction	L, R
finish	brass
version	cylinder
packing	unit

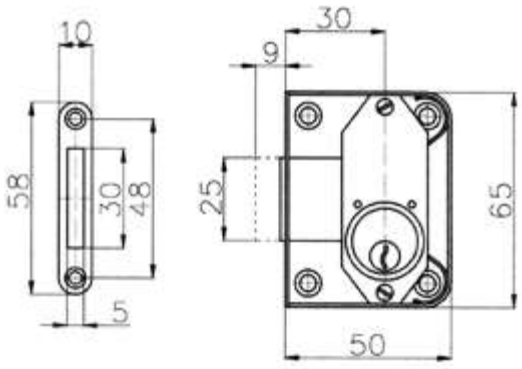



zamek skrzynkowy

dormas	62
rozstaw	60
wysokość	103
szerokość	103
kierunek	P; L
wykończenie	lakier czarny
wariant	klucz
opakowanie	jednostkowe

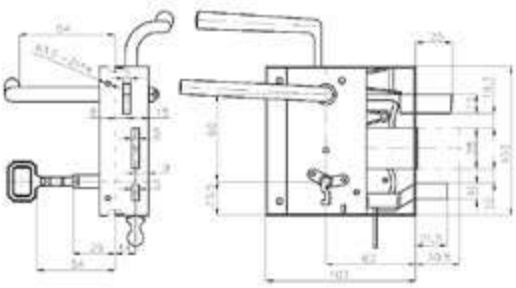

Box lock

backset	62
distance	60
height	103
width	103
direction	L, R
finish	black lacquer
version	key
packing	unit

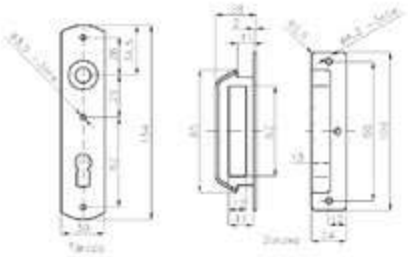



zaczep płaski z ogranicznikiem
do RZB

szerokość	28
długość	220
opakowanie	zbiorcze
strona	P; L
wykończenie	lakier biały, lakier czarny
opis	zaczep z ogranicznikiem

Flat catch plate with limiter
for RZB

width	28
length	220
packing	multi-pack
direction	R, L
finish	white lacquer, black lacquer
description	catch plate with limiter

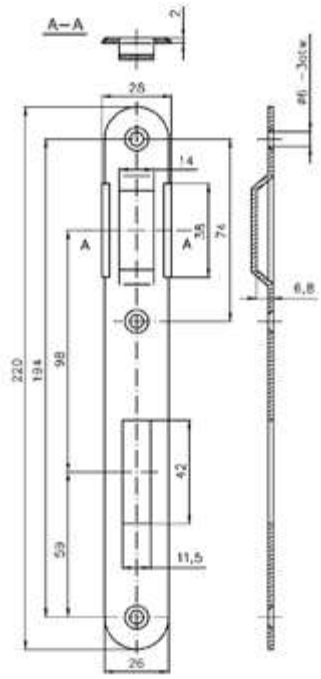



zaczep płaski
do ZZB-1; 3, RZB, RZJ, ZZJ

szerokość	30
długość	220
opakowanie	zbiorcze
wykończenie	stal nierdzewna, lakier biały, lakier czarny, lakier brązowy

Flat catch plate
for ZZB 1/3, RZB, RZJ and ZZJ

width	30
length	220
packing	multi-pack
finish	stainless steel, white lacquer, black lacquer, brown lacquer

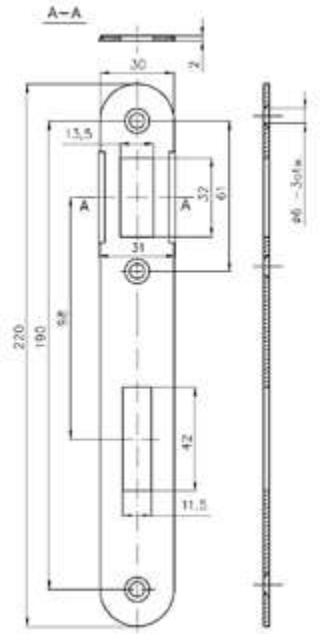



zaczep płaski
do ZB-50, 55

szerokość	22
długość	92
opakowanie	zbiorcze
wykończenie	cynk biały

Flat catch plate
for ZB-50, 55

width	22
length	92
packing	multi-pack
finish	white zinc

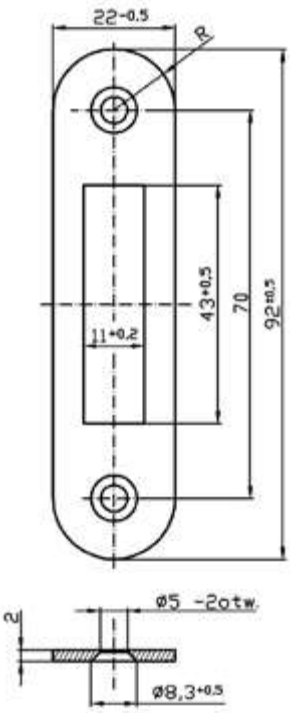



zaczep płaski
do ZB-1; 7

szerokość	27
długość	90
opakowanie	zbiorcze
wykończenie	stal nierdzewna, cynk biały, lakier czarny, nikiel (ZB-7)

flat catch plate
for ZB-1; 7

width	27
length	90
packing	multi-pack
finish	stainless steel, white zinc, black lacquer, nickel (ZB-7)

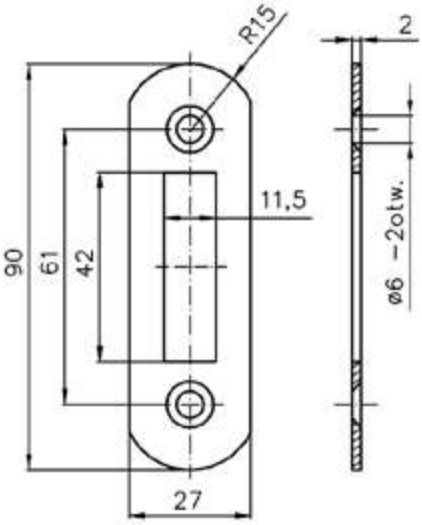



zaczep płaski
do zamka 90

szerokość	23,5
długość	200
szerokość ze skrzydełkami	40
opakowanie	zbiorcze
wykończenie	nikiel, lakier złoty na niklu, cynk biały

Flat catch plate
for 90 lock

width	23,5
length	200
width with wings	40
packing	multi-pack
finish	gold lacquer on nickel, white zinc

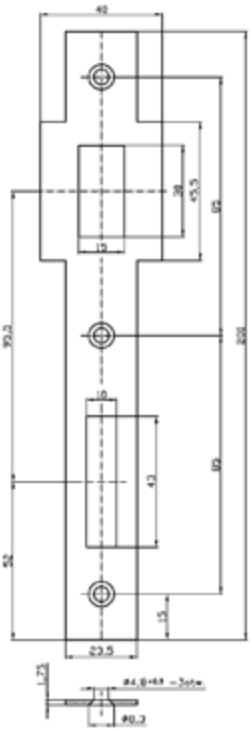



zaczep płaski 72
170x24x1,5

szerokość	24
długość	162
opakowanie	zbiorcze
wykończenie	nikiel, lakier złoty na niklu, cynk biały

72 170x24x1.5 flat catch plate

width	24
length	162
packing	multi-pack
finish	nickel, gold lacquer on nickel, white zinc

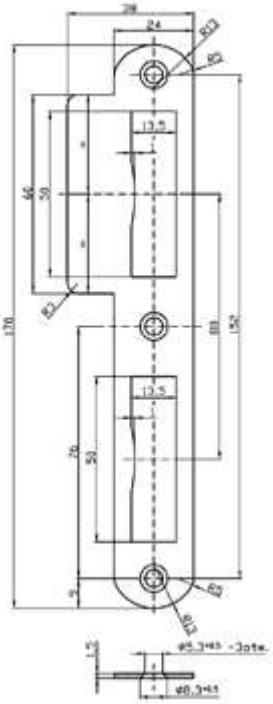



zaczep płaski 72
162x22x2

szerokość	22
długość	162
opakowanie	zbiorcze
wykończenie	lakier piaskowy, lakier złoty na niklu, cynk biały

72 162x22x2 flat catch plate

width	22
length	162
packing	multi-pack
finish	sand lacquer, gold lacquer on nickel, white zinc

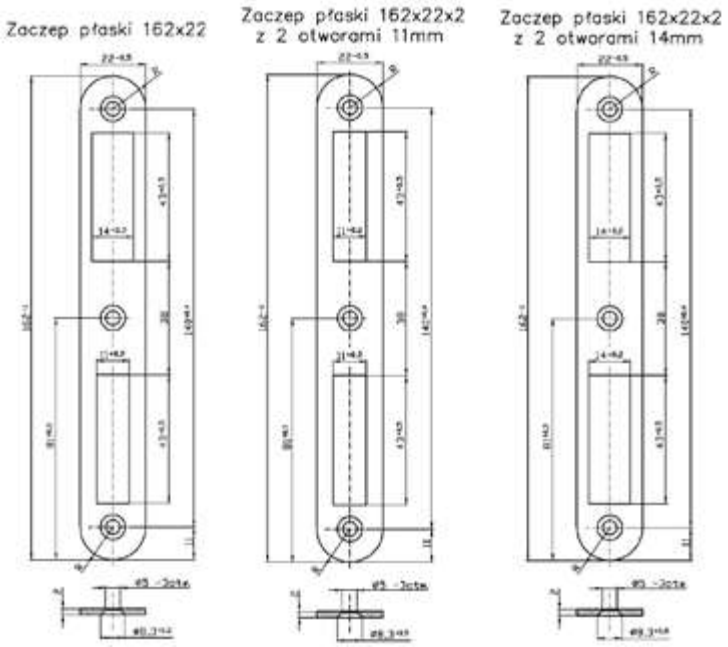



zaczep płaski 72

szerokość	22
długość	140
opakowanie	zbiorcze
wykończenie	nikiel, lakier złoty na niklu, lakier piaskowy, lakier czarny, lakier biały, cynk biały

72 flat catch plate

width	22
length	140
packing	multi-pack
finish	nickel, gold lacquer on nickel, sand lacquer, black lacquer, white lacquer, white zinc

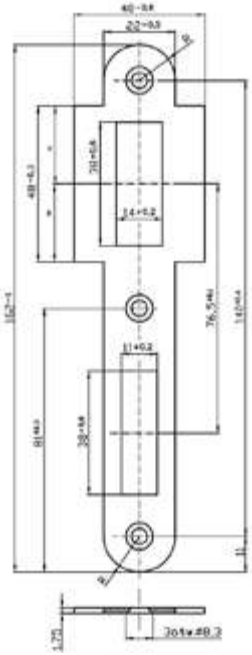



zaczep kątowy
oszczędnościowy

szerokość	18
długość	80
szerokość półki	22
opakowanie	zbiorcze
wykończenie	nikiel, lakier złoty na niklu, cynk biały

Economical angular catch plate

width	18
length	80
shelf width	22
packing	multi-pack
finish	nickel, gold lacquer on nickel, white zinc

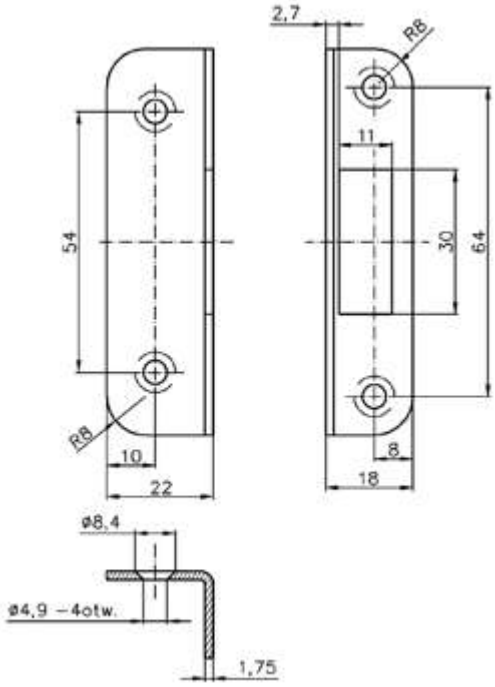



zaczep kątowy 72
170x31

szerokość	31
długość	170
opakowanie	zbiorcze
wykończenie	nikiel, lakier złoty na niklu, cynk biały

72 170x31 angular catch plate

width	31
length	170
packing	multi-pack
finish	nickel, gold lacquer on nickel, white zinc

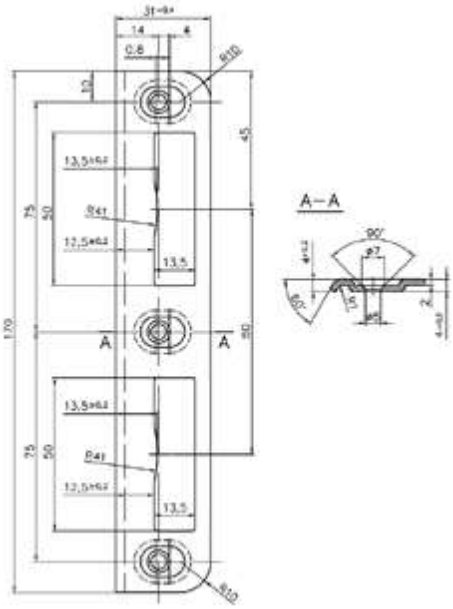



Zaczep kątowy 72
170x28; 170x26

szerokość	28; 26
długość	170
opakowanie	zbiorcze
wykończenie	nikiel, lakier złoty na niklu, cynk biały

Angular catch plate 72
170x28; 170x26

width	28; 26
length	170
packing	multi-pack
finish	nickel, gold lacquer on nickel white zinc

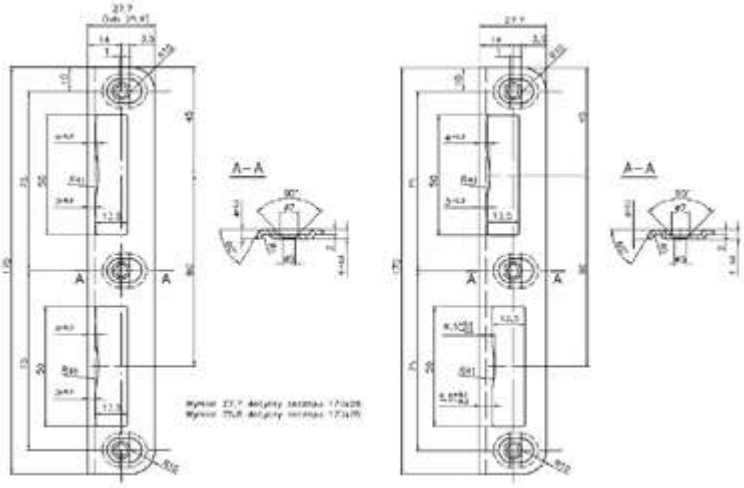



zaczep kątowy do zamka 60

szerokość	22
długość	145
szerokość półki	26
opakowanie	zbiorcze
strona	P;L
wykończenie	cynk biały, lakier piaskowy, lakier czarny, lakier złoty na niklu

angular catch plate for 60 lock

width	22
length	145
shelf width	26
packing	multi-pack
direction	L; R
finish	white zinc, Sand lacquer, black lacquer, gold lacquer on nickel

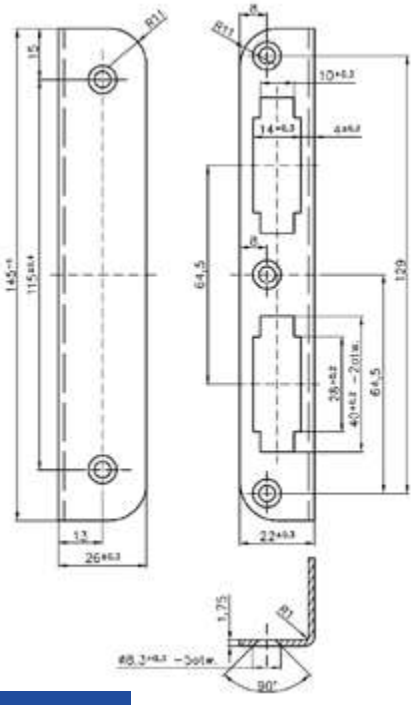



zaczep kątowy do zamka 72

szerokość	22
długość	162
szerokość półki	26
opakowanie	zbiorcze
strona	P;L
wykończenie	cynk biały, lakier piaskowy, lakier czarny, lakier złoty na niklu

angular catch plate for 72 lock

width	22
length	162
shelf width	26
packing	multi-pack
direction	L;R
finish	white zinc, Sand lacquer, black lacquer, gold lacquer on nickel

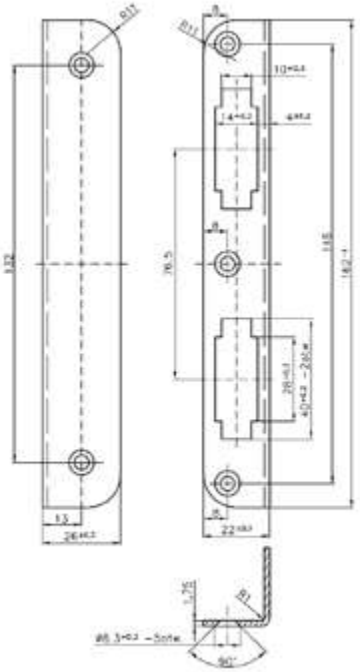



zaczep kątowy
do zamka 90

szerokość	22
długość	190
półka	26
opakowanie	zbiorcze
wykończenie	cynk biały, lakier piaskowy, lakier czarny, lakier złoty na niklu

Flat catch plate
for 90 lock

width	22
length	190
shelf	26
packing	multi-pack
finish	white zinc, sand lacquer, black lacquer, gold lacquer on nickel

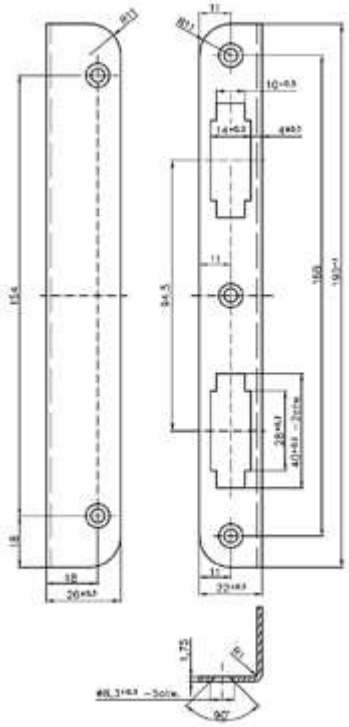



zaczep kątowy
do zamka symetrycznego 72

szerokość	20
długość	170
opakowanie	zbiorcze
wykończenie	cynk biały

Angular catch plate 72
for symmetrical lock

width	20
length	170
packing	multi-pack
finish	white zinc

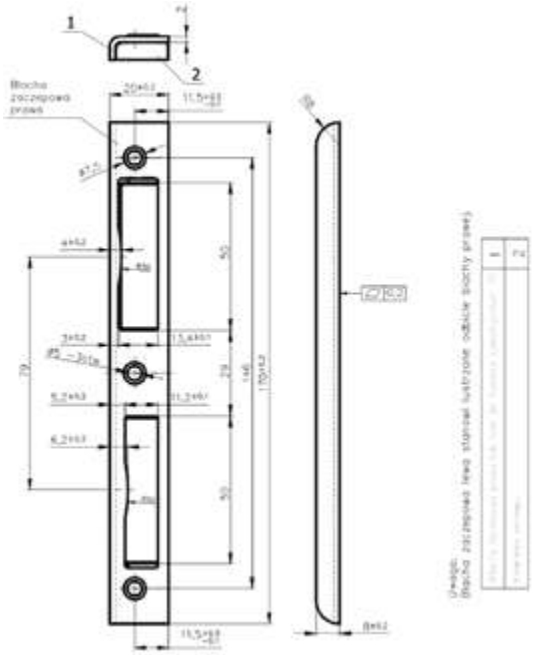



zaczep kątowy 97x20
do zamka ZB 50/55

szerokość	20
długość	97
opakowanie	zbiorcze
wykończenie	cynk biały, lakier piaskowy, lakier biały

97x20 angular catch plate
for ZB-50/55 lock

width	20
length	97
packing	multi-pack
finish	white zinc, sand lacquer, white lacquer

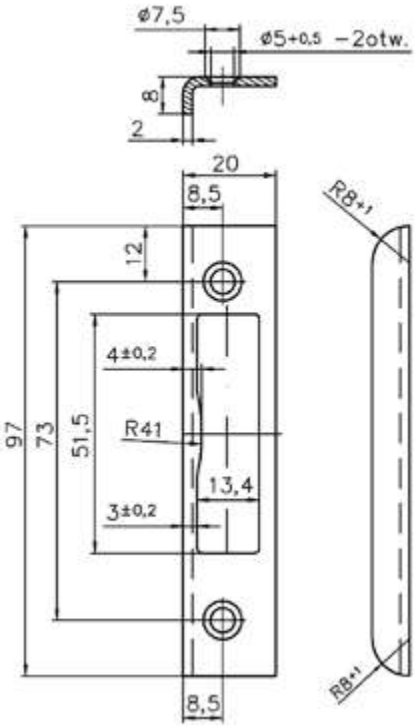

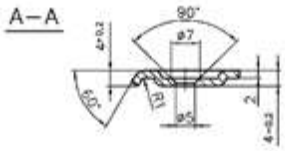



zaczep kątowy 95x28
do zamka ZB 50/55

szerokość	27,7
długość	95
kierunek	uniwersalny
opakowanie	zbiorcze
wykończenie	cynk biały

95x28 angular catch plate
for ZB-50/55 lock

width	27,7
length	95
direction	universal
packing	multi-pack
finish	white zinc

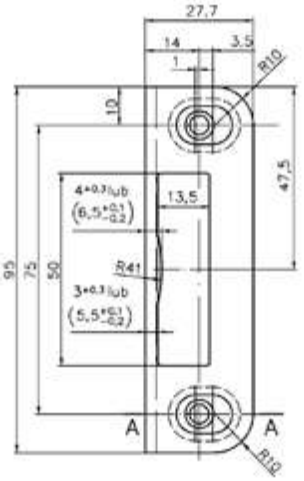

Wymiary 4/3 stosować do współpracy z zamkiem osymetrycznym.
Wymiary (6,5/5,5) stosować do współpracy z zamkiem symetrycznym.



zaczep kątowy 170x20x20

szerokość	20
długość	170
półka	20
opakowanie	zbiorcze
wykończenie	cynk biały, lakier piaskowy

170x20x20 angular catch plate

width	20
length	170
shelf	20
packing	multi-pack
finish	white zinc, sand lacquer

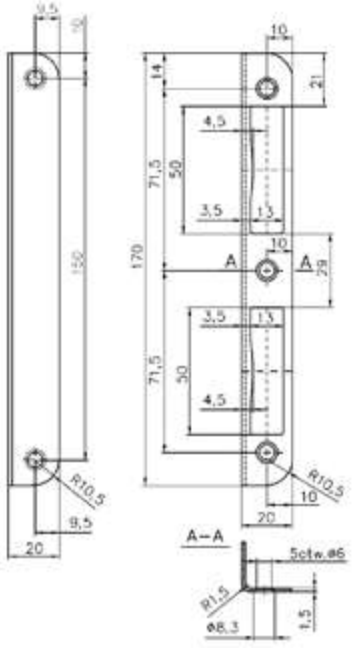



zaczep kątowy
72/45

szerokość	20
długość	170
opakowanie	zbiorcze
podpórka tworzywowa	tak
wykończenie	cynk biały, lakier patyna, lakier piaskowy, lakier biały, lakier brązowy, nikiel, lakier złoty na niklu
wariant	dosępna wersja z odwróconym promieniem

72/45 angular catch plate

width	20
length	170
packing	multi-pack
plastic support	yes
finish	white zinc, patina lacquer, sand lacquer, white lacquer, brown lacquer, nickel, gold lacquer on nickel
version	also with reversed radius

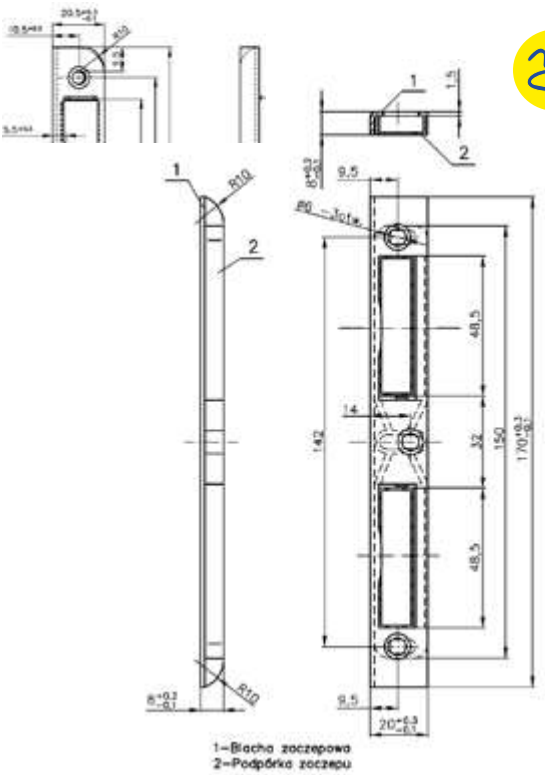



zaczep kątowy
72/55 do MDF

szerokość	20
długość	170
wkładka mocująca	tak 2 szt.
opakowanie	zbiorcze
wykończenie	cynk biały, lakier patyna, lakier piaskowy, lakier biały, lakier brązowy, nikiel, lakier złoty na niklu

72/55 angular catch plate for MDF

width	20
length	170
fastening insert	yes 2 pieces
packing	multi-pack
finish	white zinc, patina lacquer, sand lacquer, white lacquer, brown lacquer, nickel, gold lacquer on nickel

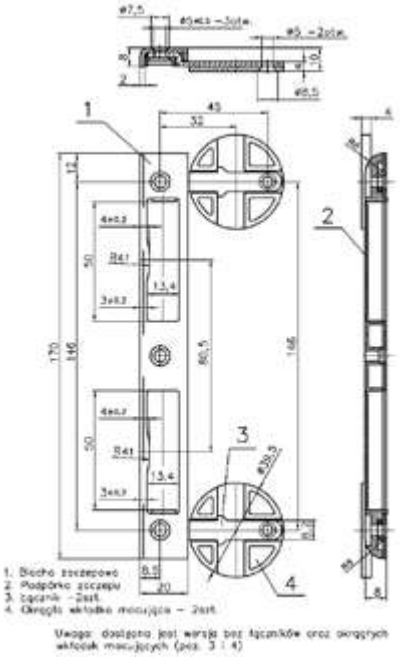



Zaczep kątowy uniwersalny 199x28x8

szerokość czoła	28
długość czoła	199
półka	8
strona	uniwersalna
opis zaczepu	zaczep z podkładką maskującą

170x20x20 angular catch plate

width	28
length	199
shelf	8
direction	universal
catch plate description	Catch plate with masking insert

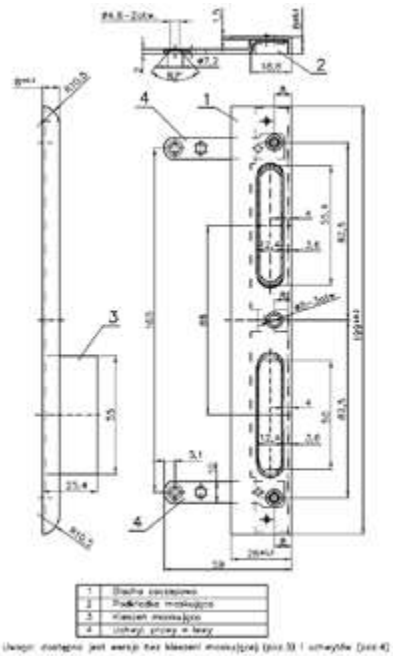





Zaczep kątowy 297x28x8
do ościeżnic uniwersalnych

szerokość czoła	28
długość czoła	297
półka	8
strona	uniwersalna
opis zaczepu	zaczep z podkładką maskującą

angular catch plate 297x28x8
for universal door frames

width	28
length	297
shelf	8
direction	universal
catch plate description	Catch plate with masking insert

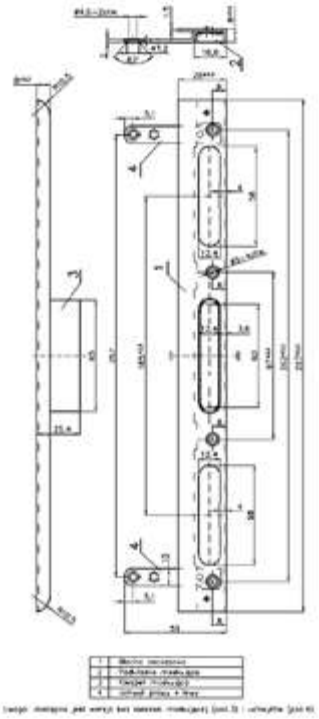

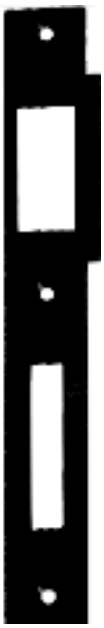

zaczep bramowy
do zamka zapadkowo-zasuwkowego

szerokość	32
długość	240
opakowanie	zbiorcze
wykończenie	cynk biały, lakier piaskowy, lakier biały, lakier brązowy, lakier czarny

Gate catch plate for latch-bolt lock

width	32
length	240
packing	multi-pack
finish	white zinc, sand lacquer, white lacquer, brown lacquer, black lacquer

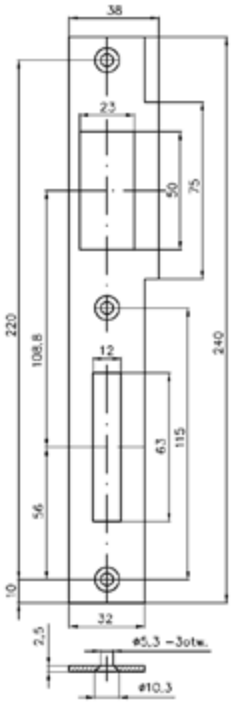



zaczep bramowy
do zamka rolkowo-zasuwkowego

szerokość	32
długość	240
opakowanie	zbiorcze
wykończenie	cynk biały, lakier piaskowy, lakier biały, lakier brązowy, lakier czarny

Gate catch plate for roller lock

width	32
length	240
packing	multi-pack
finish	white zinc, sand lacquer, white lacquer, brown lacquer, black lacquer

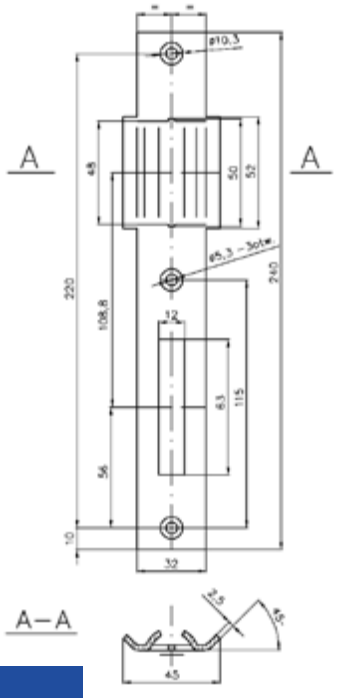

listwa zaczepowa płaska
hakowa

szerokość	16; 20
długość	2300
otwory pod hak	11x33
regulacja	nie
opakowanie	zbiorcze
wykończenie	cynk biały

Flat hook catch strip

width	16; 20
length	2300
holes for hook	11x33
adjustment	no
packing	multi-pack
finish	white zinc

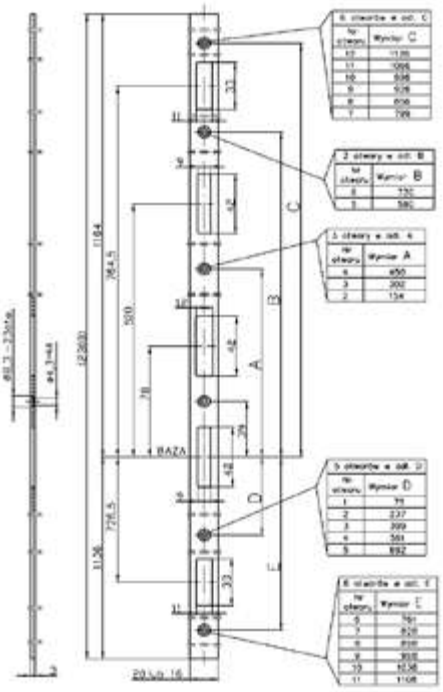

listwa zaczepowa płaska 22x2300
do zamka MULTISTRONG

szerokość	22
długość	2300
opakowanie	zbiorcze
wykończenie	cynk biały

22x2300 flat catch strip
for MULTISTRONG lock

width	22
length	2300
packing	multi-pack
finish	white zinc

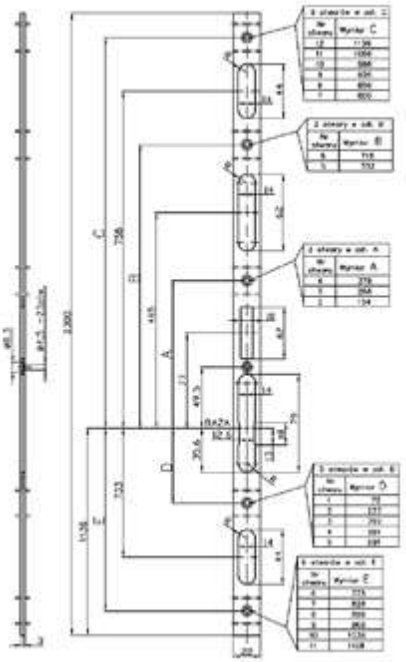

listwa zaczepowa płaska
do zamka wielopunktowego ryglowa

szerokość	16; 20
długość	2300
otwory pod hak	12x20
regulacja	nie
opakowanie	zbiorcze
wykończenie	cynk biały

Flat catch strip
for standard multipoint lock

width	16; 20
length	2300
holes for hook	12x20
adjustment	no
packing	multi-pack
finish	white zinc

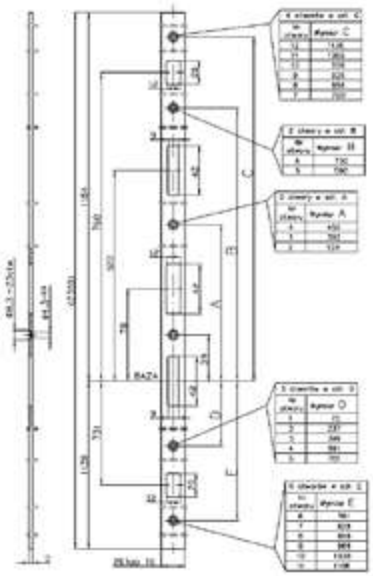



listwa zaczepowa kątowa
8,16x20x2300

szerokość	20
długość	2300
półka	8; 16
regulacja	nie
opakowanie	zbiorcze
wykończenie	cynk biały

8,16x20x2300 angular catch strip

width	20
length	2300
shelf	8; 16
adjustment	no
packing	multi-pack
finish	white zinc

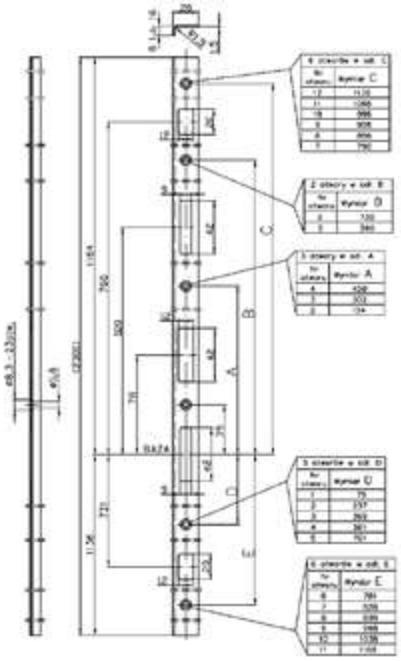



listwa zaczepowa płaska
hakowa z regulacją

szerokość	16; 20
długość	2300
otwory pod hak	12x42
regulacja	tak
opakowanie	zbiorcze
wykończenie	cynk biały

Flat hook catch strip
with adjustment for multipoint lock

width	16; 20
length	2300
holes for hook	12x42
adjustment	yes
packing	multi-pack
finish	white zinc

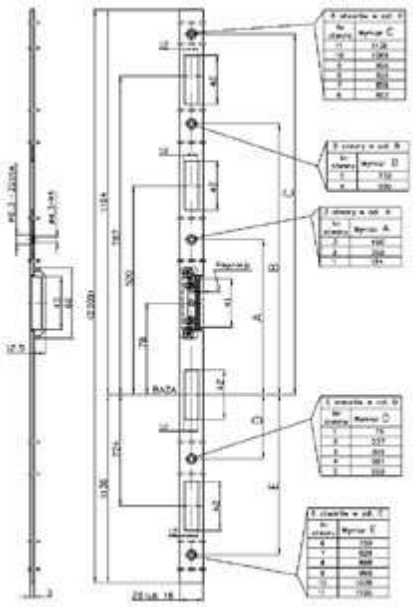



listwa zaczepowa płaska
ryglowa z regulacją

szerokość	16; 20
długość	2300
otwory pod bolec	12x20
regulacja	tak
opakowanie	zbiorcze
wykończenie	cynk biały

Flat bolt catch strip
with adjustment for multipoint lock

width	16; 20
length	2300
holes for bolt	12x20
adjustment	yes
packing	multi-pack
finish	white zinc

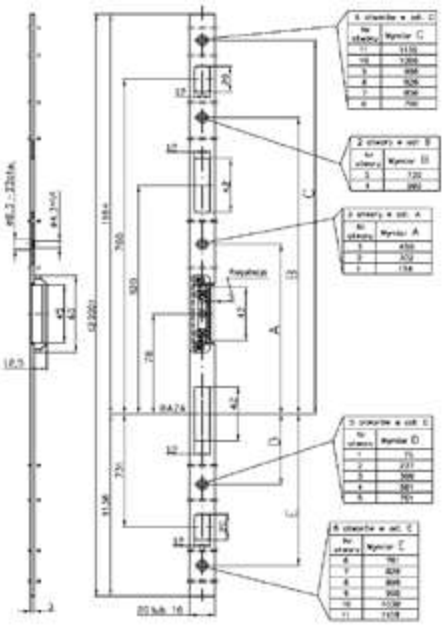



listwa zaczepowa płaska
do zamka MULTISOFT

szerokość	20
długość	2300
opakowanie	zbiorcze
wykończenie	cynk biały
opis zaczepu	zaczep w wersji 3 pkt i 4 pkt do zamka hakowego i bolcowego

Flat catch strip
for MULTISOFT lock

width	20
length	2300
packing	multi-pack
finish	white zinc
catch plate description	catch plate in 3-point and 4-point version for hook lock and spike lock

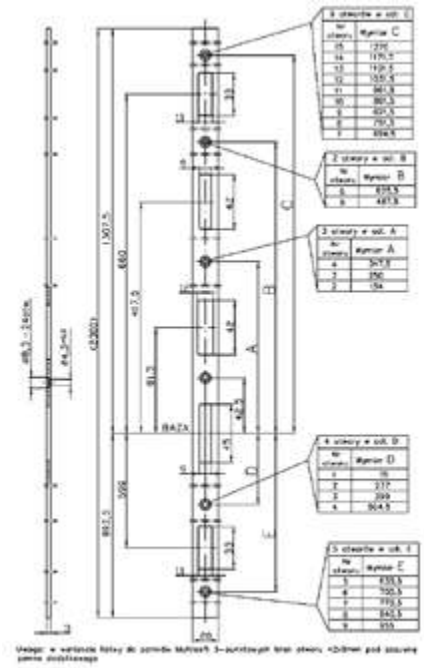



zaczep do elektrozaczepu

szerokość	24
długość	216
półka	6
strona	P; L
elektrozaczep	nie
opakowanie	zbiorcze
wykończenie	stal nierdzewna

Catch for electromagnetic catch

width	24
length	216
shelf	6
direction	R; L
electromagnetic catch	no
packing	multi-pack
finish	stainless steel

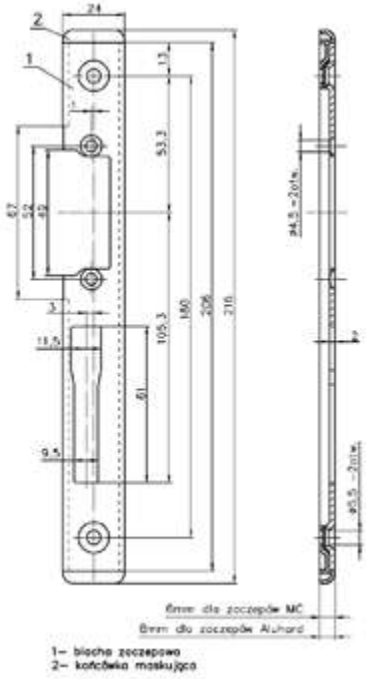



zaczep do zamka MC i ALUHARD
odlewany

szerokość	22
długość	175
grubość zaczepu	10
opakowanie	zbiorcze
wykończenie	lakier srebrny

Cast catch for MC and ALUHARD locks

width	22
length	175
catch plate thickness	10
packing	multi-pack
finish	silver lacquer

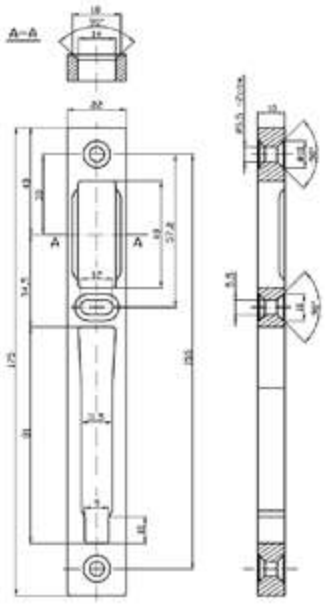

zaczep do zamka dodatkowego MC i ALUHARD odlewany

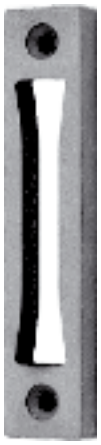

szerokość	24
długość	120
grubość zaczepu	10
opakowanie	zbiorcze
wykończenie	lakier srebrny

Cast catch for additional MC and ALUHARD locks

width	24
length	120
catch plate thickness	10
packing	multi-pack
finish	silver lacquer

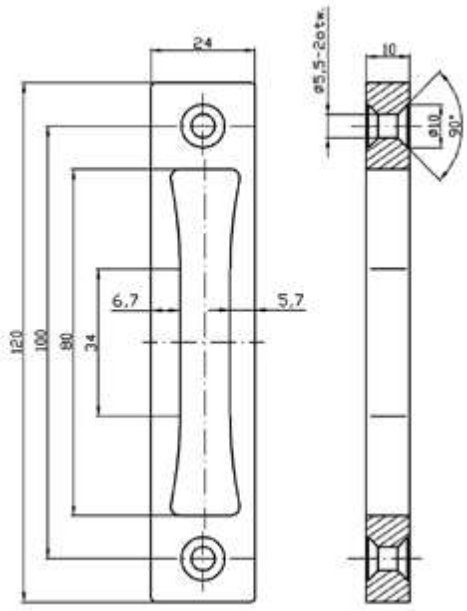

zaczep z regulacją MC 35P



szerokość	24
długość	216
półka	6
strona	P; L
regulacja	tak
opakowanie	zbiorcze
wykończenie	stal nierdzewna

MC 35P fixed catch

width	24
length	216
shelf	6
direction	R; L
adjustment	yes
packing	multi-pack
finish	stainless steel

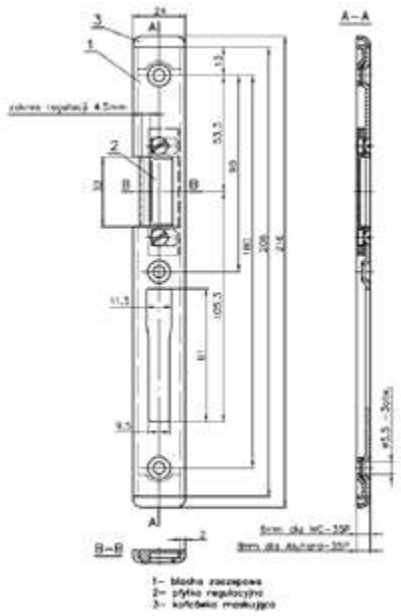

zaczep stały 35K



szerokość	24
długość	126
półka	6
opakowanie	zbiorcze
wykończenie	stal nierdzewna

MC 35 K fixed catch

width	24
length	126
shelf	6
packing	multi-pack
finish	stainless steel

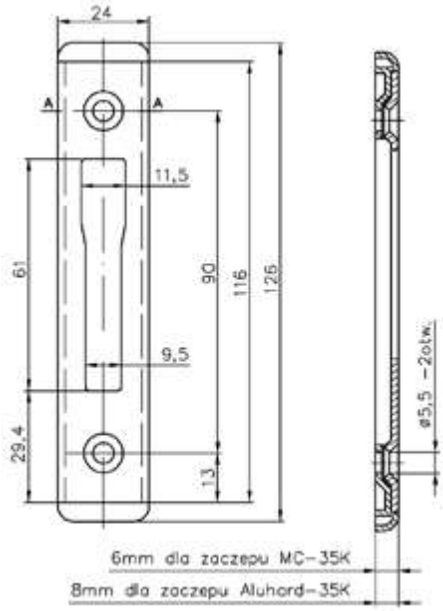



zaczep płaski MC 35S

szerokość	20, 22, 24
długość	180
opakowanie	zbiorcze
wykończenie	stal nierdzewna

MC S flat catch

width	20, 22, 24
length	180
packing	multi-pack
finish	stainless steel

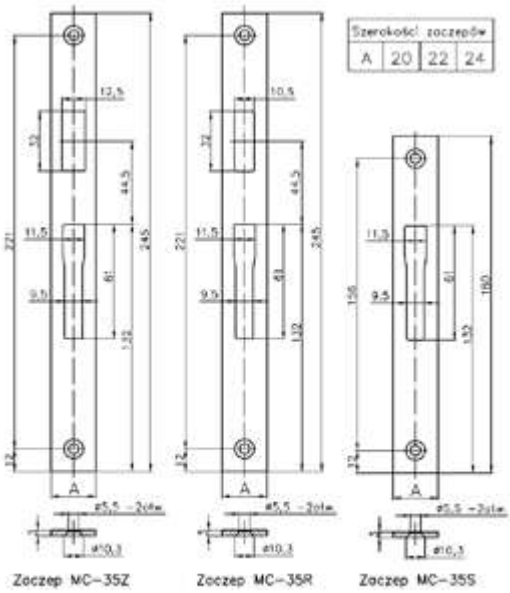



zaczep płaski MC 35Z

szerokość	20, 22, 24
długość	245
opakowanie	zbiorcze
wykończenie	stal nierdzewna

MC Z flat catch

width	20, 22, 24
length	245
packing	multi-pack
finish	stainless steel

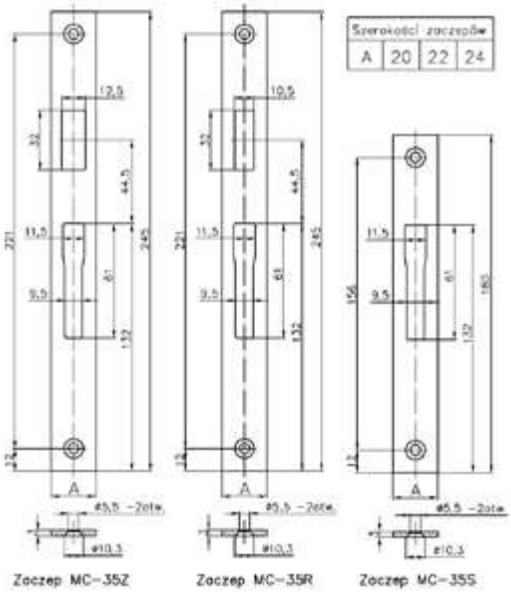



zaczep płaski MC 35R

szerokość	20, 22, 24
długość	245
opakowanie	zbiorcze
wykończenie	stal nierdzewna

MC R flat catch

width	20, 22, 24
length	245
packing	multi-pack
finish	stainless steel

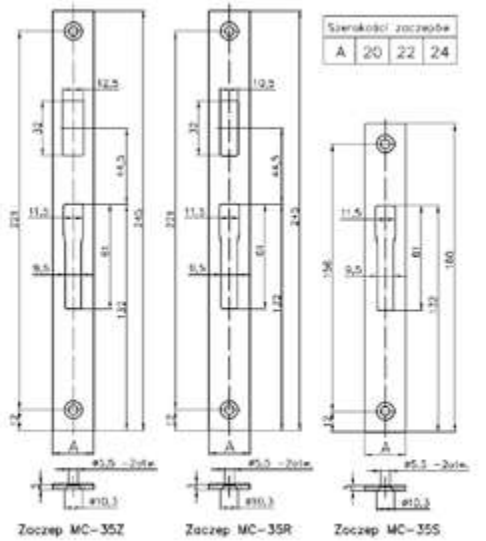



zaczep z regulacją ALUHARD typ C

szerokość	24
długość	216
półka	8
strona	P; L
regulacja	tak
opakowanie	zbiorcze
wykończenie	stal nierdzewna

C-type ALUHARD with adjustment

width	24
length	216
shelf	8
direction	R; L
adjustment	yes
packing	multi-pack
finish	stainless steel

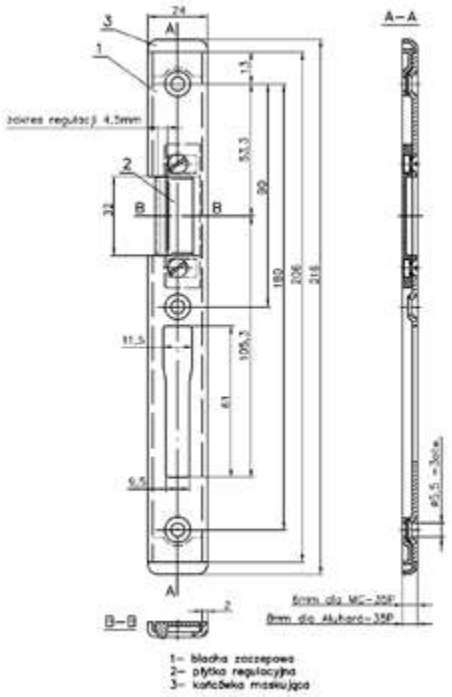



zaczep stały ALUHARD typ C

szerokość	24
długość	126
półka	8
opakowanie	zbiorcze
wykończenie	stal nierdzewna

C-type ALUHARD fixed catch

width	24
length	126
shelf	8
packing	multi-pack
finish	stainless steel

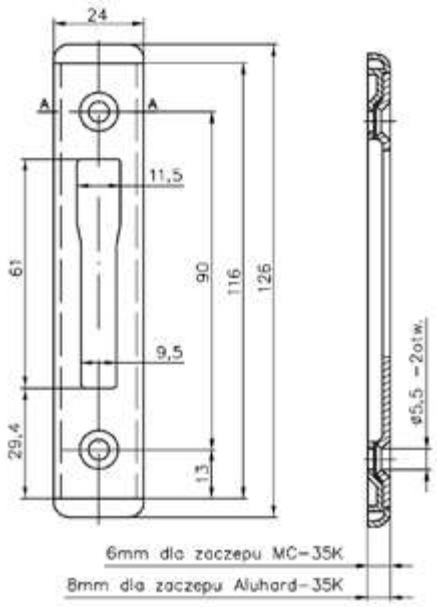



zaczep ALUHARD do elektrozaczepu

szerokość	24
długość	216
półka	8
strona	P; L
elektrozaczep	nie
opakowanie	zbiorcze
wykończenie	stal nierdzewna

ALUHARD catch for electromagnetic catch

width	24
length	216
shelf	8
direction	R; L
electromagnetic catch	no
packing	multi-pack
finish	stainless steel

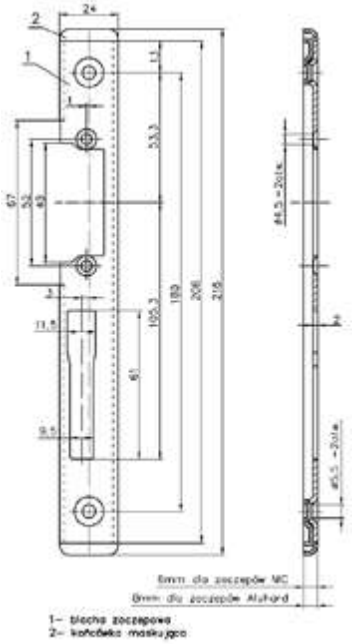



zaczep z elektrozaczepem JiS=1700

szerokość	24
długość	216
półka	6
strona	P; L
elektrozaczep	tak
opakowanie	jednostkowe
wykończenie	stal nierdzewna

Catch with JiS-1700 electromagnetic catch

width	24
length	216
shelf	6
direction	L;R
electromagnetic catch	yes
packing	unit
finish	stainless steel

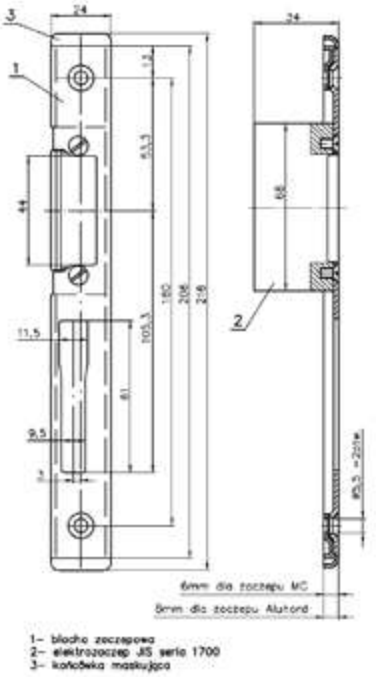



zaczep ALUHARD z elektrozaczepem JiS-1700

szerokość	24
długość	216
półka	8
strona	P; L
elektrozaczep	tak
opakowanie	jednostkowe
wykończenie	stal nierdzewna

ALUHARD catch with JiS-1700 electromagnetic catch

width	24
length	216
shelf	8
direction	R; L
electromagnetic catch	yes
packing	unit
finish	stainless steel

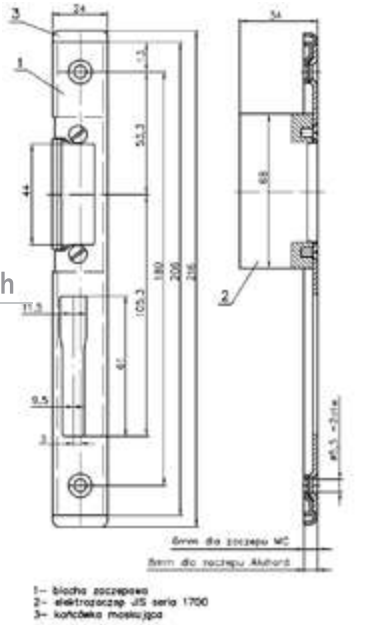

bolec antywyważeniowy
z tulejką

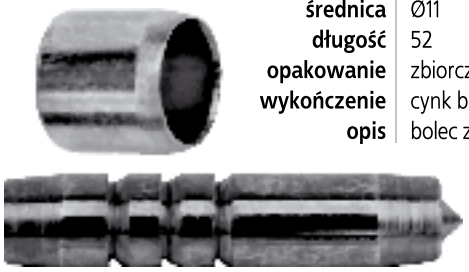

średnica	Ø11
długość	52
opakowanie	zbiorcze
wykończenie	cynk biały
opis	bolec z wcięciami z tulejką

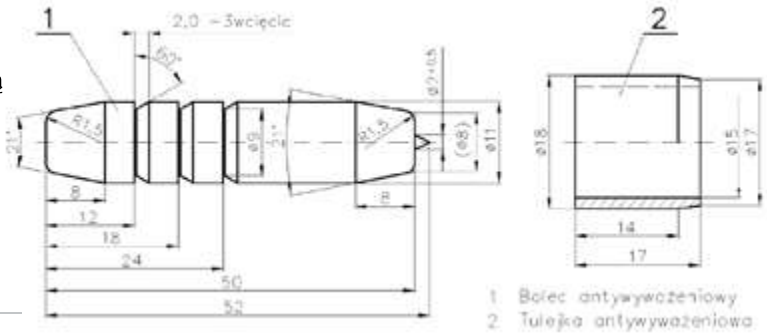

Anti-forced pin
with quill

diameter	Ø11
length	52
packing	multi-pack
finish	white zinc
description	bolt with notch and sleeve

bolec antywyważeniowy 12x40
z tulejką



średnica	Ø12
długość	40
opakowanie	zbiorcze
wykończenie	cynk biały
opis	bolec ścięty z tulejką

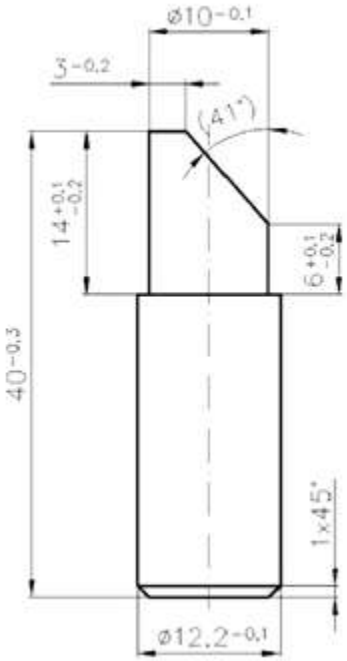

12x40 anti-forced pin
with quill

diameter	Ø12
length	40
packing	multi-pack
finish	white zinc
description	truncated bolt with sleeve



listwa antywłamaniowa 16x80

szerokość	16
długość	80
opakowanie	zbiorcze
wykończenie	cynk biały
wersja	Listwa z kołkiem; listwa bez kołków

16x80 anti-burglary strip

width	16
length	80
packing	multi-pack
finish	white zinc
version	strip with pin; strip without pin

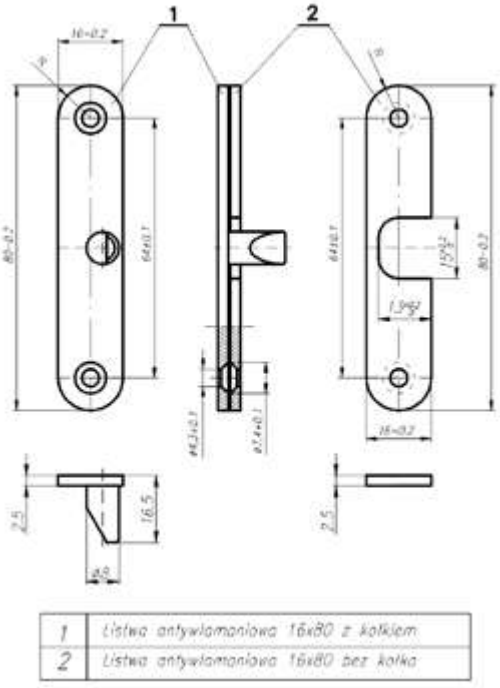



listwa antywłamaniowa 20x2300

szerokość	20
długość	2300
opakowanie	zbiorcze
wykończenie	cynk biały
wersja	Listwa z kołkiem; listwa bez kołków

20x2300 anti-burglary strip

width	20
length	2300
packing	multi-pack
finish	white zinc
version	strip with pin; strip without pin

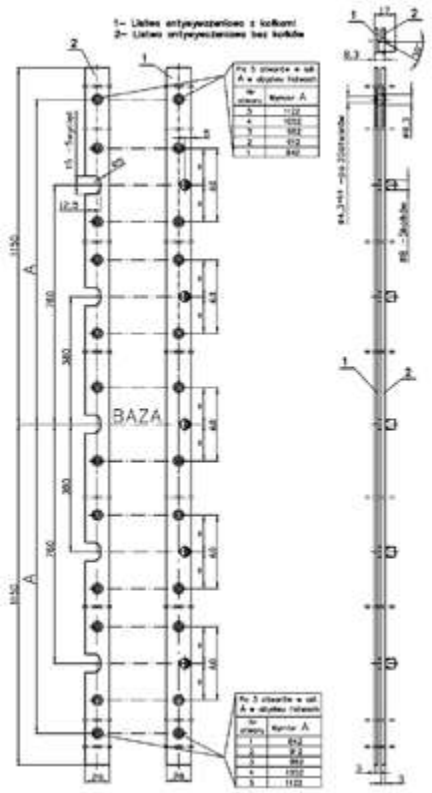

zawiasy 12x50 dwuskrzydełkowe



średnica	12
długość śruby	35; 50
średnica śruby	M8
wysokość	40
wykończenie	cynk biały; mosiądz; surowy
opakowanie	zbiorcze
opis	czopowe wkręcane dwuskrzydełkowe

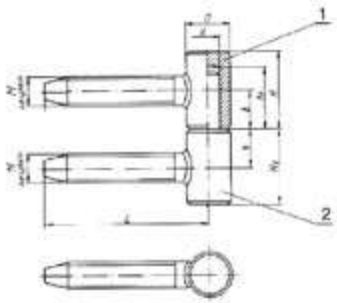

12x50 two-wing pivot screw-in hinges

diameter	12
bolt length	35; 50
bolt diameter	M8
height	40
finish	white zinc; brass; raw
packing	multi-pack
description	two-wing pivot screw-in

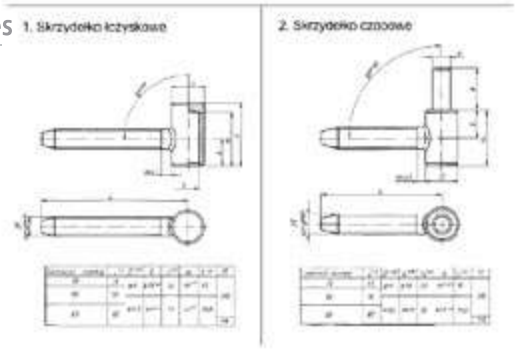

zawiasy 12x50x35

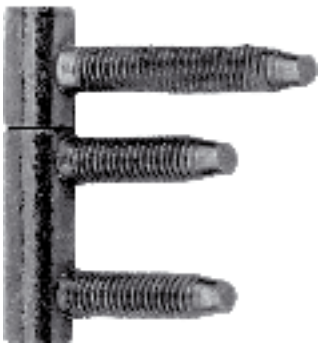

średnica	12
długość śruby	50
średnica śruby	M8
wysokość zawiasy	56
wykończenie	cynk biały
opakowanie	zbiorcze
opis	czopowe wciskano-wkręcane

12x35 hinges

diameter	12
bolt length	35; 50
bolt diameter	M8
height	40
finish	white zinc
packing	multi-pack
description	pivot screw-in, push-in

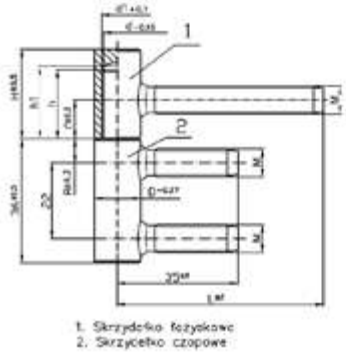

Rozmiar zawiasy	12	13,5
D	ø12	ø13,5
B	6	7
C	10	11,25
H	20	26
h	15±1,5	20,5–1,5
h1	16+3,5	21+1
d	ø7,5	ø8,95
d1	ø7,5	ø9
L	50	60
M	M8	M9

zawiasy 12x50 z płytką

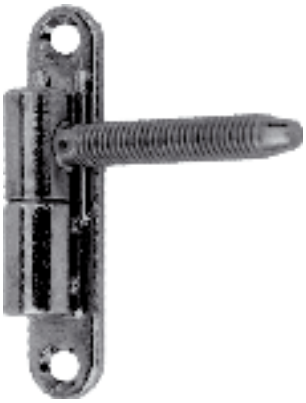

średnica	12
długość śruby	50
średnica śruby	M8
wykończenie	cynk biały
opakowanie	zbiorcze
opis	czopowe przykręcano-wkręcane z płytką

12x35 hinges

diameter	12
bolt length	50
bolt diameter	M8
finish	white zinc
packing	multi-pack
description	two-wing punch screw-in with plate

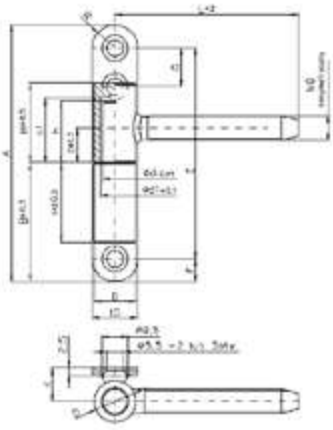

Rozmiar zawiasy	12	13,5
D	ø12	ø13,5
A	21	23,5
B	25,5	28,5
C	10	11,25
E	50	58,5
F	6	7,5
G	–	12,5
H	20	26
h	15–1,5	20,5–1,5
h1	16+3,5	21+1
d	ø7,5	ø8,95
d1	7,5	9
L	50	60
K	10,3	11

zawiasy 13,5x60 dwuskrzydełkowe

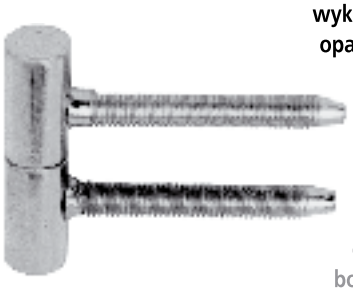

średnica	13,5
długość śruby	60
średnica śruby	M9, M8
wykończenie	mosiądz; surowy; cynk biały; nikiel
opakowanie	zbiorcze
opis	czopowe wkręcane dwuskrzydełkowe

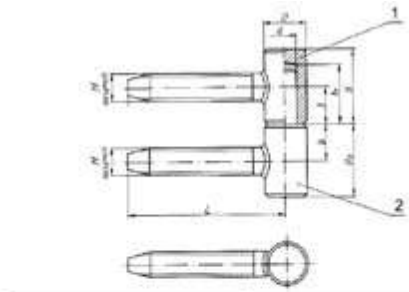

13.5x60 hinges

diameter	13,5
bolt length	60
bolt diameter	M9, M8
finish	brass; raw; white zinc; nikiel
packing	multi-pack
description	two-wing pivot screw-in

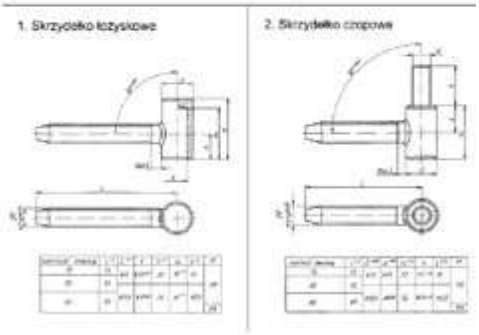

zawiasy 13,5x60x35 śruba M9



średnica	13,5
długość śruby	35/60
średnica śruby	M8; M9
wykończenie	cynk biały
opakowanie	zbiorcze
opis	czopowe wciskano-wkręcane dwuskrzydełkowe

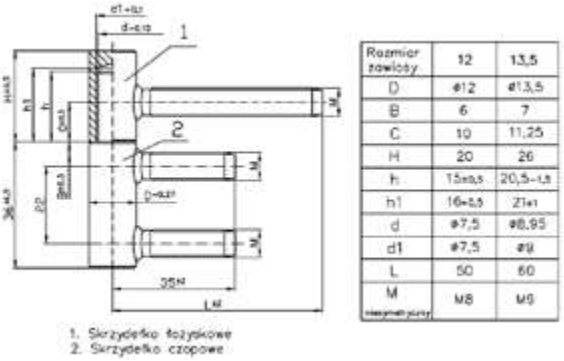

Rozmiar zawiasy	12	13,5
D	ø12	ø13,5
B	6	7
C	10	11,25
H	20	26
h	15±0,5	20,5-1,5
h1	16+0,5	21+1
d	ø7,5	ø8,95
d1	ø7,5	ø9
L	50	60
M	M8	M9

13.5x60x35 hinges, M9 bolt

diameter	13,5
bolt length	35/60
bolt diameter	M8; M9
finish	white zinc
packing	multi-pack
description	two-wing pivot push-in screw-in

zawiasy 13,5x60 z trzpieniem



średnica	13,5
długość śruby	60
średnica śruby	M8; M9
średnica trzpienia	Ø4
wykończenie	mosiądz; nikiel; cynk biały
opakowanie	zbiorcze
opis	czopowe wkręcane dwuskrzydełkowe z trzpieniem

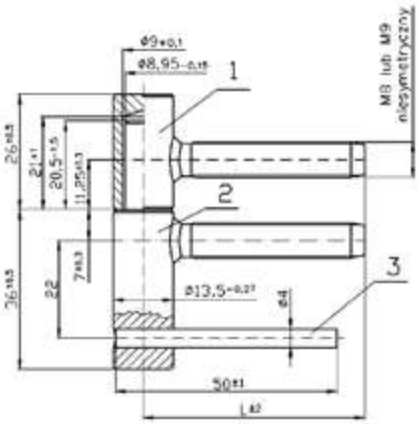

L	50	60

1. Skrzydełko łożyskowe
2. Skrzydełko czopowe
3. Trzpień Ø4x50

Wersja z trzpieniem

13.5x60 hinges with mandrel

diameter	13,5
bolt length	60
bolt diameter	M8; M9
mandrel diameter	Ø4
finish	brass; nikiel; white zinc
packing	multi-pack
description	two-wing pivot screw-in with mandrel

zawiasy 13,5x60 z 2-ma wkrętami

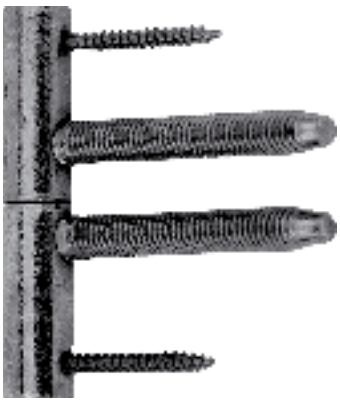

średnica	13,5
długość śruby	60
średnica śruby	M9; M8
wkręty	Ø4x45
wykończenie	cynk biały
opakowanie	zbiorcze
opis	czopowe wkręcane dwuskrzydełkowe z 2-ma wkrętami

13.5x60 hinges with two screws

diameter	13,5
bolt length	60
bolt diameter	M9; M8
screw	Ø4x45
finish	white zinc
packing	multi-pack
description	two-wing pivot screw-in with two screw

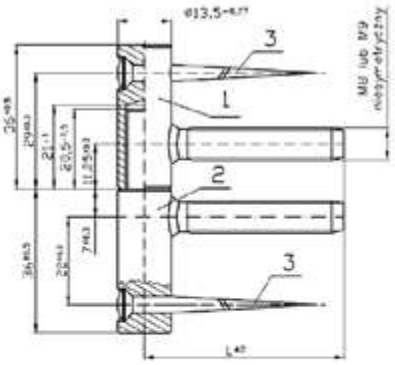

L	50	60

1. Skrzydełko łożyskowe
2. Skrzydełko czopowe
3. Wkręt Ø4x50 – 2szt.

Wersja z 2 wkrętami

zawiasy 13,5x60 z wkrętem

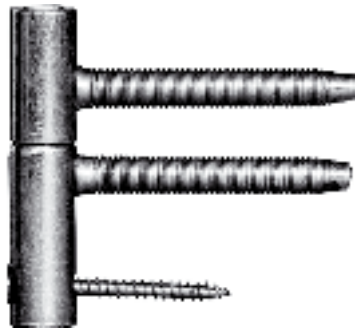

średnica	13,5
długość śruby	60
średnica śruby	M8
wkręt	Ø4x45
wykończenie	mosiądz; nikiel; cynk biały
opakowanie	zbiorcze
opis	czopowe wkręcane dwuskrzydełkowe z wkrętem

13.5x60 hinges with screw

diameter	13,5
bolt length	60
bolt diameter	M8
screw	Ø4x45
finish	brass; nikiel; white zinc
packing	multi-pack
description	two-wing pivot screw-in with screw

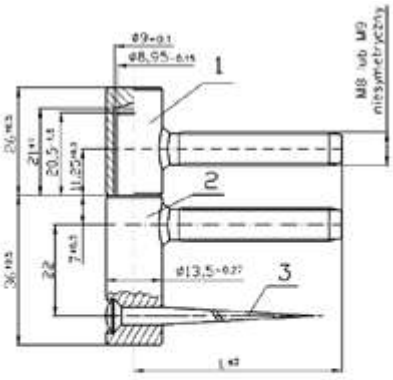

L	50	60

1. Skrzydełko łożyskowe
2. Skrzydełko czopowe
3. Wkręt Ø4x50

Wersja z wkrętem

zawiasy 13,5x60 z płytką

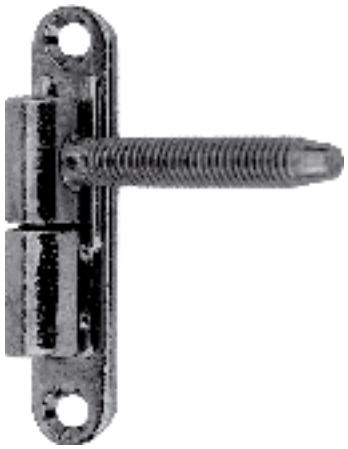

średnica	13,5
długość śruby	60
średnica śruby	M8
wysokość płytki	83,5
szerokość płytki	15
wykończenie	cynk biały
opakowanie	zbiorcze
opis	czopowe przykręcano-wkręcane z płytką

13.5x60 hinges with plate

diameter	13,5
bolt length	60
bolt diameter	M8
plate height	83,5
plate width	15
finish	white zinc
packing	multi-pack
description	two-wing punch screw-in with plate

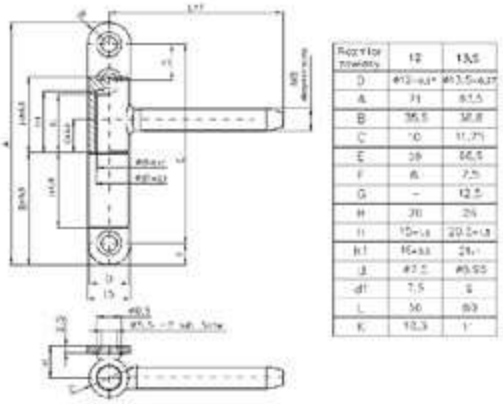

skrzydełko górne i dolne 13,5x60 R-10



średnica	13,5
długość śruby	60
średnica śruby	M8
wykończenie	cynk biały; mosiądz
opakowanie	zbiorcze
opis	czopowe wkręcane

13.5x60 R-10 upper and lower wing

diameter	13,5
bolt length	60
bolt diameter	M8
finish	white zinc; brass
packing	multi-pack
description	pivot screw-in

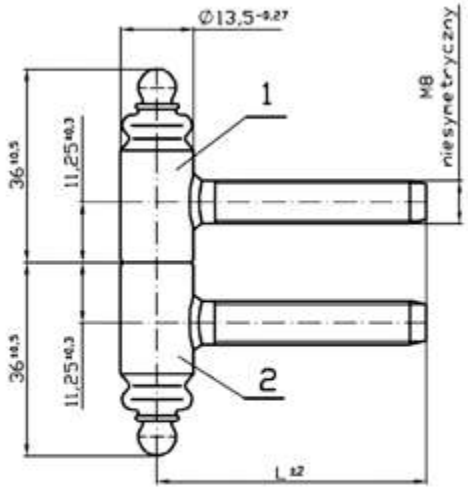

1. Skrzydełko łożyskowe
2. Skrzydełko czopowe

L	50	60

skrzydełko górne i dolne 13,5x60 R-30

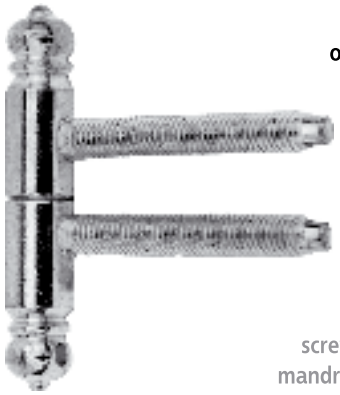

średnica	13,5
długość śruby	60
średnica wkrętu	Ø4x45
średnica trzpienia	Ø4
wykończenie	cynk biały; mosiądz
rodzaj	z trzpieniem; z wkrętem
opakowanie	zbiorcze
opis	czopowe wkręcane; skrzydełko dolne z trzpieniem lub wkrętem, tuleja tworzywowa

13.5x60 R-30 upper and lower wing

diameter	13,5
bolt length	60
screw diameter	Ø4x45
mandrel diameter	Ø4
finish	white zinc; brass
type	screw with mandrel;
packing	multi-pack
description	pivot screw-in, lower wing with mandrel or screw, plastic quill

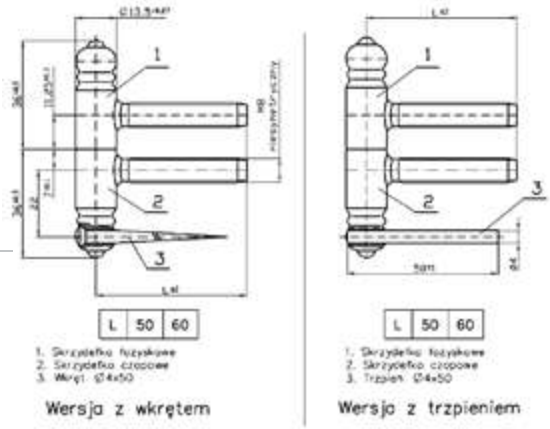

skrzydełko dolne 13,5x32 M10x1

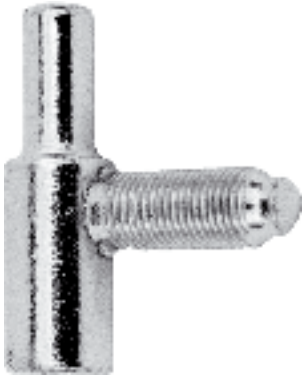

średnica	13,5
długość śruby	25
średnica śruby	M10x1
wykończenie	cynk biały
opakowanie	zbiorcze 100 szt
opis	czopowe wkręcane M10x1

13.5x32 M10x1 lower wing

diameter	13,5
bolt length	25
bolt diameter	M10x1
finish	white zinc
packing	multi-pack 100 szt
description	pivot screw-in M10x1

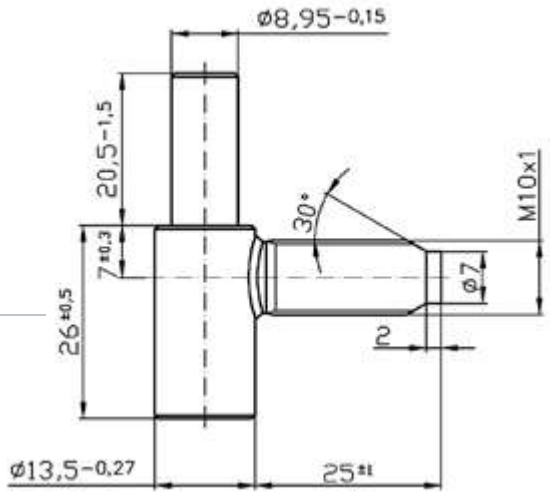

zawiasy wkręcane regulowane 3D

średnica	14; 16; 18; 20
długość śruby	45; 53; 64; 65
wykończenie	cynk żółty
opakowanie	zbiorcze
opis	zawiasy regulowane 3D



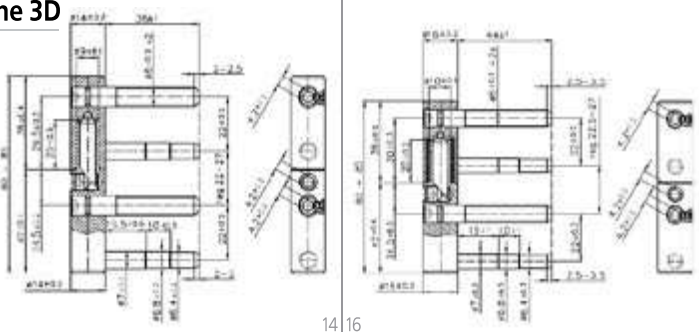

14 16
18 20

adjustable screw-in hinges 3D

diameter	14; 16; 18; 20
bolt length	45; 53; 64; 65
finish	yellow zinc
packing	multi-pack
description	Hinges with regulation 3D

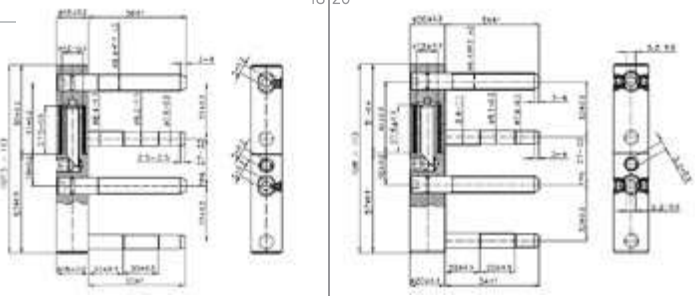



zawiasy W-70

średnica	16x17,5
wysokość śruby	79
wykończenie	biała; czarna; brązowa; szara
opakowanie	zbiorcze 100 szt
opis	czopowe przykręcane tworzywowe

W-70 hinges

diameter	16x17,5
bolt height	79
finish	white; black; brown; grey
packing	multi-pack 100 pieces
description	screw-in plastic

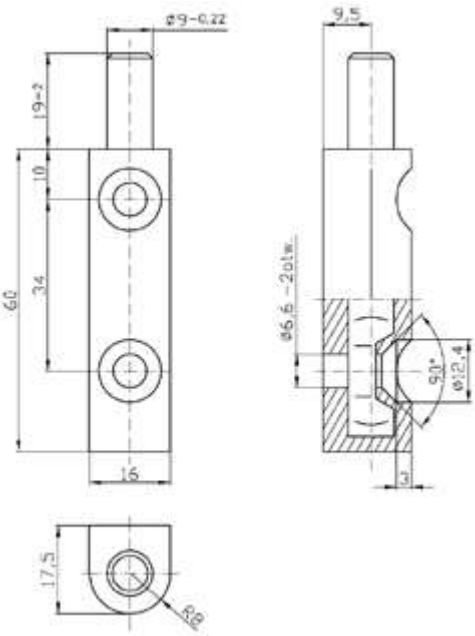

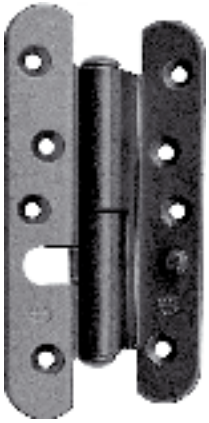

zawiasy kątowe 140

wysokość	140
szerokość	68
opakowanie	zbiorcze
kierunek	P; L
wykończenie	cynk żółty
opis	przykręcane dwuskrzydełkowe ze sworzniem antywyważeniowym

140 angular hinges

height	140
width	68
packing	multi-pack
direction	P; L
finish	yellow zinc
description	two-wing screw-in hinges with anti-bulglary pin

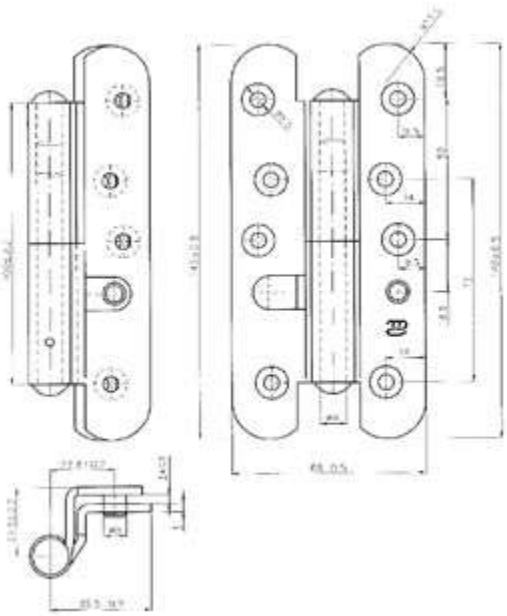

zawiasy wahadłowe



długość śruby	75; 100; 125; 150; 175; 200
opakowanie	jednostkowe
wykończenie	lakier biały; lakier czarny; lakier brązowy; lakier srebrny; lakier piaskowy; nikiel; lakier złoty na niklu
opis	zawiasy podwójnego działania; kołpak tworzywowy

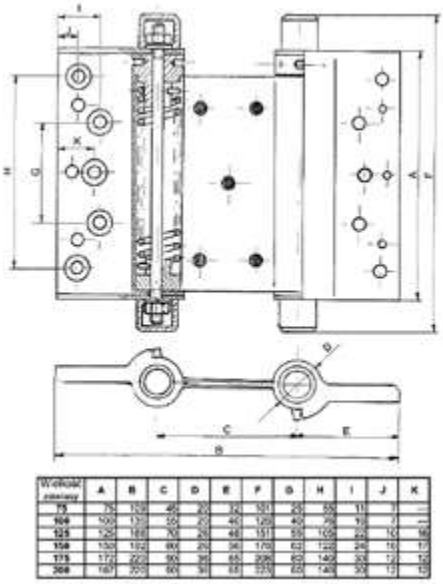

Double-acting hinges

bolt length	75; 100; 125; 150; 175; 200
packing	unit
finish	White lacquer, black lacquer, brown lacquer, silver lacquer, sand lacquer, nickel, gold lacquer on nickel
description	double action hinges; plastik cap

obejma do zawiasów



wysokość	48
głębokość	24
opakowanie	zbiorcze
wykończenie	surowa
opis	obejma zawiasów wkręcanych do ościeżnicy MDF surowa

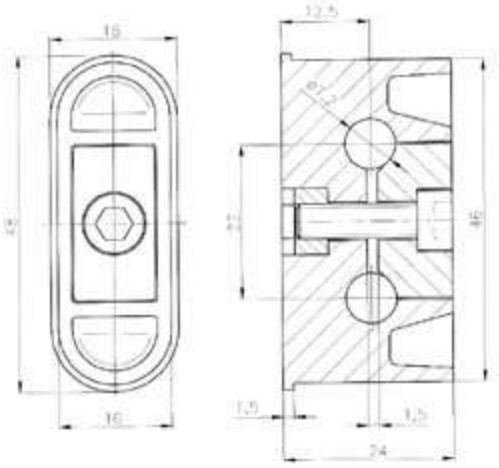

Clamping ring for hinges

bolt length	48
depth	24
packing	multi-pack
finish	raw
description	clamping ring for hinges screw-in to the door frame

samozamykacze

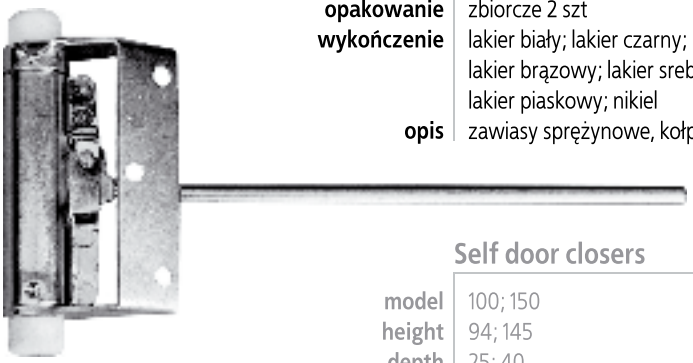

model	100; 150
wysokość	94; 145
głębokość	25; 40
długość ramienia	225; 428
opakowanie	zbiorcze 2 szt
wykończenie	lakier biały; lakier czarny; lakier brązowy; lakier srebrny; lakier piaskowy; nikiel
opis	zawiasy sprężynowe, kołpak tworzywowy

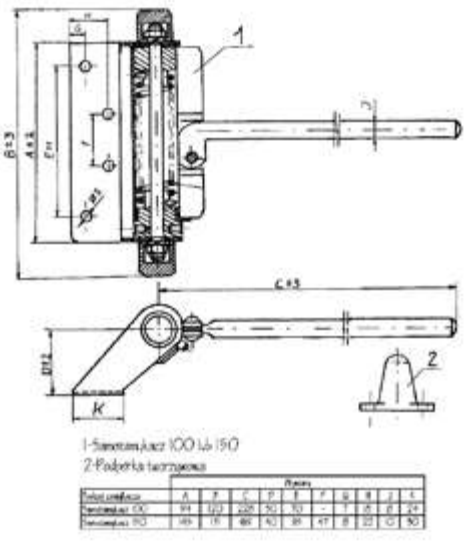

Self door closers

model	100; 150
height	94; 145
depth	25; 40
arm length	225; 428
packing	multi-pack 2 pieces
finish	white lacquer, black lacquer, brown lacquer, silver lacquer, sand lacquer, nickel
description	spring hinges plastic cap

klamka EUROPA 25



szerokość	48
długość	246
rozstaw	72; 90; 92
kierunek	P; L
wariant	bębenek
wspomaganie	tak
klasa	C
opakowanie	jednostkowe
wykończenie	lakier złoty; lakier srebrny; lakier brązowy; lakier biały; lakier czarny
opis klamki	ze wspomaganiem, trzpień regulowany, podwójnie lakierowane

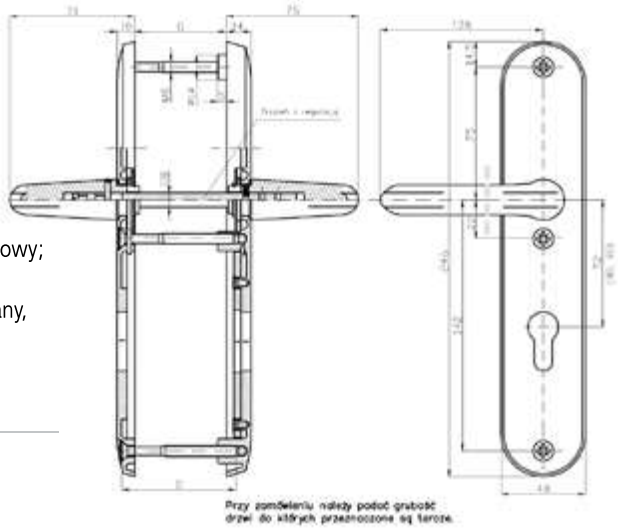

EUROPA 25 door handle

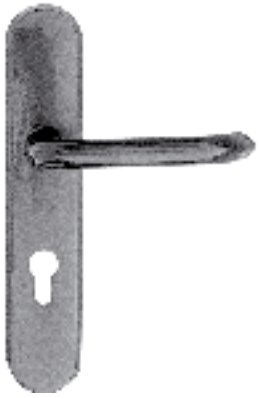

width	48
length	246
span	72; 90; 92
direction	L, R
version	cylinder
aid	yes
class	C
packing	unit
finish	gold lacquer; silver lacquer; brown lacquer; white lacquer; black lacquer
door handle description	with aid, adjusted mandrel, double lacquered

uchwyt - klamka EUROPA 25

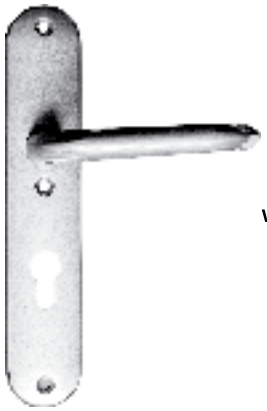

szerokość	48
długość	246
rozstaw	72; 90; 92
kierunek	P; L
wariant	bębenek
wspomaganie	tak
klasa	C
opakowanie	jednostkowe
wykończenie	lakier złoty; lakier srebrny; lakier brązowy; lakier biały; lakier czarny
opis klamki	ze wspomaganiem, trzpień regulowany, podwójnie lakierowane

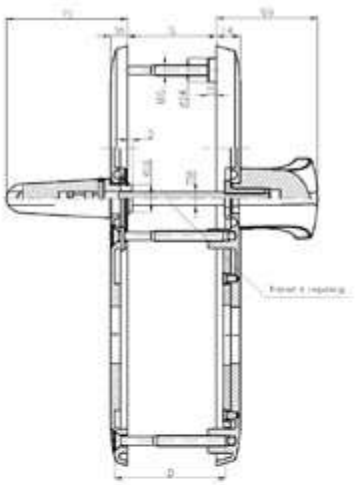

EUROPA 25 handle-door handle



width	48
length	246
span	72; 90; 92
direction	L, R
version	cylinder
aid	yes
class	C
packing	unit
finish	gold lacquer; silver lacquer; brown lacquer; white lacquer; black lacquer
door handle description	with aid, adjusted mandrel, double lacquered

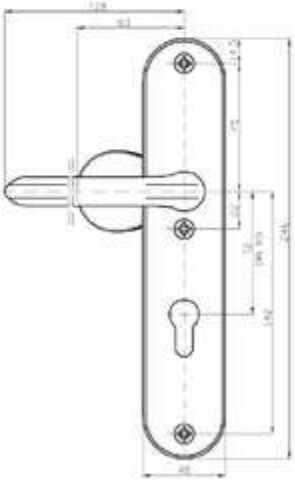

tarcze dodatkowe EUROPA 25



szerokość	48
długość	129
wariant	bębenek
klasa	C
opakowanie	jednostkowe
wykończenie	lakier złoty; lakier srebrny; lakier brązowy; lakier biały, lakier czarny

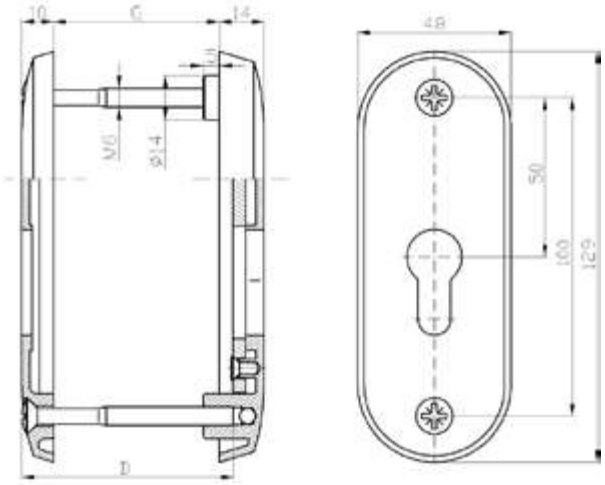

Przy zamówieniu należy podać grubość drzwi do których przeznaczone są tarcze.

EUROPA 25 additional plates



width	48
length	129
version	cylinder
class	C
packing	unit
finish	gold lacquer; silver lacquer; brown lacquer; white lacquer, black lacquer

klamka EUROPA 20

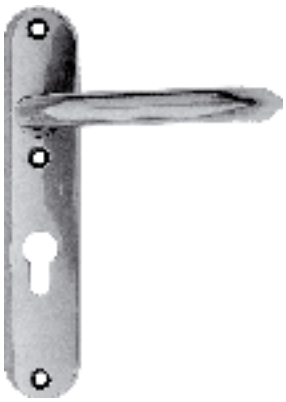

szerokość	44
długość	214
rozstaw	72; 90; 92
kierunek	P; L
wariant	bębenek
wspomaganie	tak
klasa	B
opakowanie	jednostkowe
wykończenie	lakier złoty; lakier srebrny; lakier brązowy; lakier biały; lakier czarny
opis klamki	ze wspomaganiem, trzpień regulowany, podwójnie lakierowane

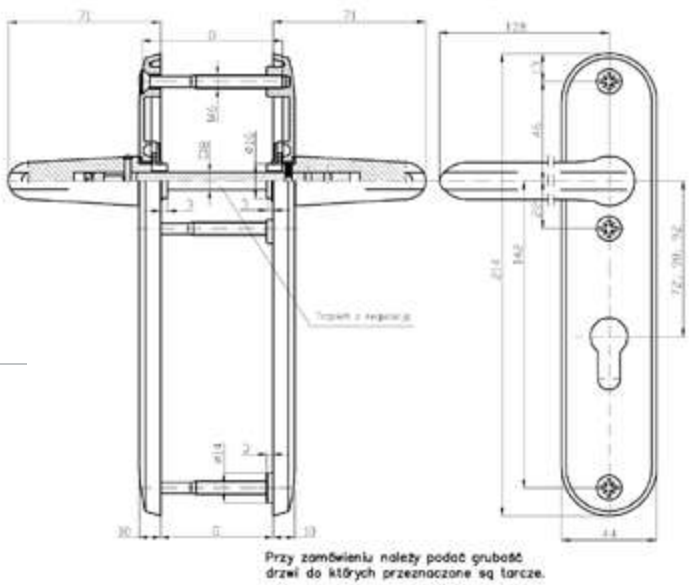

Przy zamówieniu należy podać grubość drzwi do których przeznaczone są tarcze.

EUROPA 20 door handle



width	44
length	214
span	72; 90; 92
direction	L, R
version	cylinder
aid	yes
class	B
packing	unit
finish	gold lacquer; silver lacquer; brown lacquer; white lacquer; black lacquer
door handle description	with aid, adjusted mandrel, double lacquered

uchwyt - klamka EUROPA 20

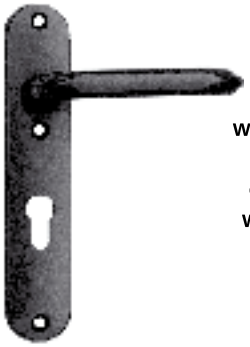

szerokość	44
długość	214
rozstaw	72; 90; 92
kierunek	P; L
wariant	bębenek
wspomaganie	tak
klasa	B
opakowanie	jednostkowe
wykończenie	lakier złoty; lakier srebrny; lakier brązowy; lakier biały; lakier czarny
opis klamki	ze wspomaganiem, trzpień regulowany, podwójnie lakierowane

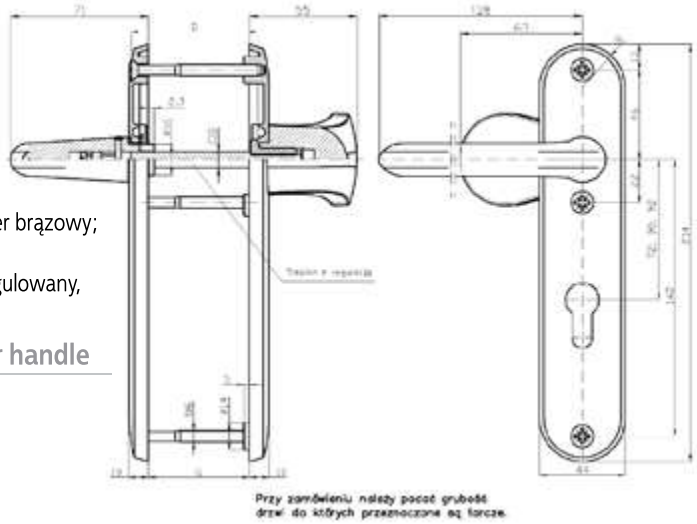

EUROPA 20 handle-door handle



width	44
length	214
span	72; 90; 92
direction	L, R
version	cylinder
aid	yes
class	B
packing	unit
finish	gold lacquer; silver lacquer; brown lacquer; white lacquer; black lacquer
door handle description	with aid, adjusted mandrel, double lacquered

tarcze dodatkowe EUROPA 20



szerokość	44
długość	126
wariant	bębenek
klasa	B
opakowanie	jednostkowe
wykończenie	lakier złoty; lakier srebrny; lakier czarny lakier brązowy; lakier biały

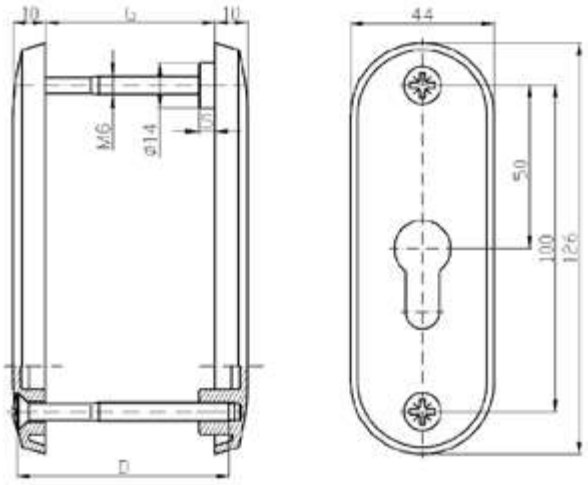

EUROPA 20 additional plates

width	44
length	126
version	cylinder
class	B
packing	unit
finish	gold lacquer; silver lacquer; black lacquer; brown lacquer; white lacquer

klamka K-90 tarcze 210



szerokość	40
długość	210
rozstaw	72; 90; 92(MULTISOFT); 56(hak)
kierunek	uniwersalna
wariant	bębenek, klucz
wspomaganie	nie
opakowanie	jednostkowe
wykończenie	lakier biały, nikiel-chrom, lakier czarny, lakier brązowy, lakier piaskowy
opis klamki	bez wspomagania, trzpień prosty

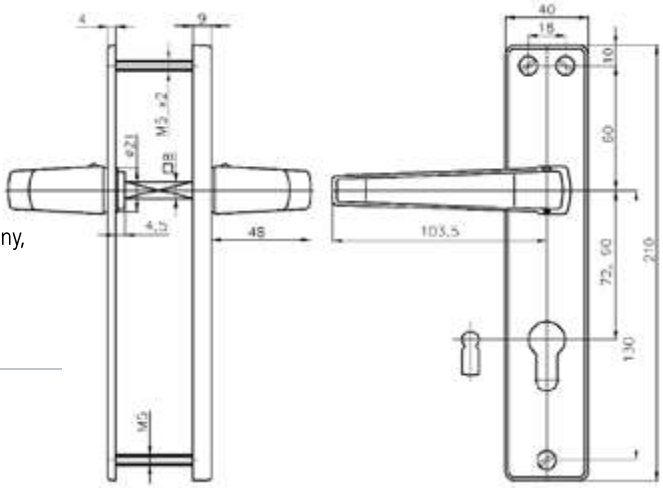

K-90 handle and 210 plates



width	40
length	210
span	72; 90; 92(MULTISOFT); 56(hook)
direction	universal
version	cylinder, key
aid	no
packing	unit
finish	white lacquer, nickel-chrome, black lacquer, brown lacquer, sand lacquer
door handle description	without aid, straight mandrel

klamka K-90 tarcze 165



szerokość	31
długość	165
rozstaw	72; 90
kierunek	uniwersalna
wariant	bębenek, klucz
wspomaganie	nie
opakowanie	jednostkowe
wykończenie	lakier biały, nikiel-chrom, lakier czarny, lakier brązowy, lakier srebrny
opis klamki	bez wspomagania, trzpień prosty

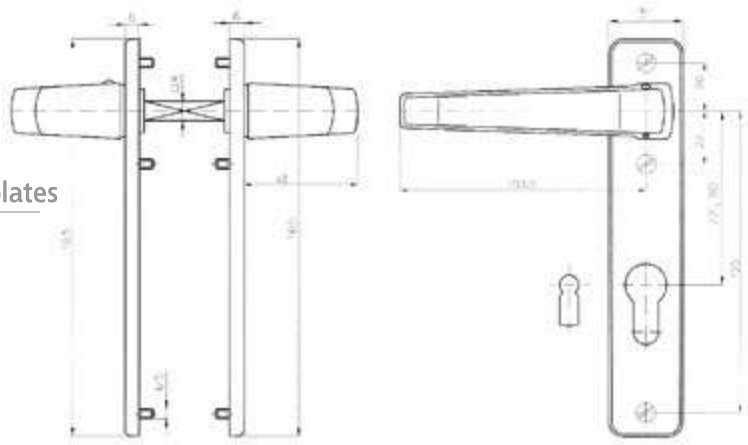

K-90 door handle and 165 plates



width	31
length	165
span	72; 90
direction	universal
version	cylinder, key
aid	no
packing	unit
finish	white lacquer, nickel-chrome, black lacquer, brown lacquer, silver lacquer
door handle description	without aid, straight mandrel

klamka K-90 tarcze ST-27



szerokość	27
długość	235
rozstaw	72; 90; 92
kierunek	uniwersalna
wariant	bębenek, WC
wspomaganie	nie
opakowanie	jednostkowe
wykończenie	lakier biały, lakier czarny, lakier brązowy, lakier srebrny
opis klamki	bez wspomagania, trzpień prosty

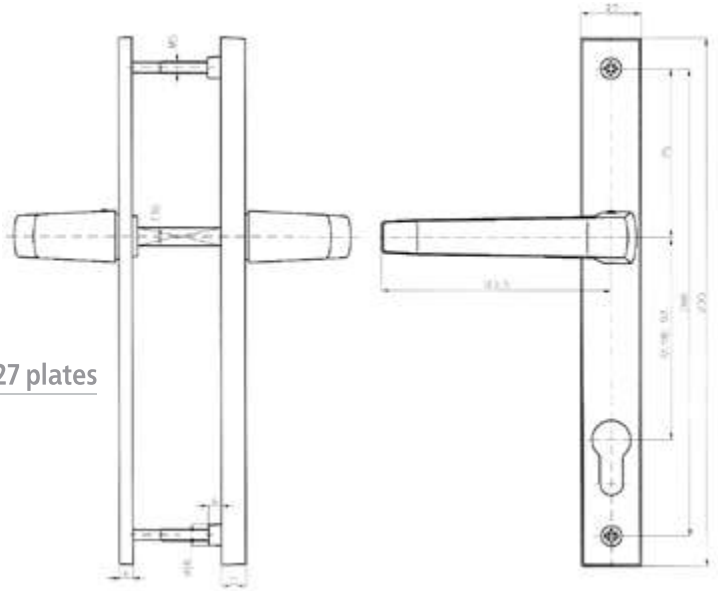

K-90 door handle and ST-27 plates



width	27
length	235
span	72; 90; 92
direction	universal
version	cylinder, WC
aid	no
packing	unit
finish	white lacquer, black lacquer, brown lacquer, silver lacquer
door handle description	without aid, straight mandrel

uchwyt - klamka K-90 tarcze 210

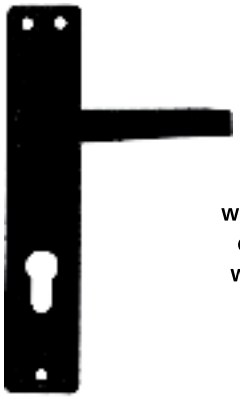

szerokość	40
długość	210
rozstaw	72; 90
kierunek	P; L
wariant	bębenek
wspomaganie	nie
opakowanie	jednostkowe
wykończenie	lakier biały, nikiel-chrom, lakier czarny, lakier brązowy
opis klamki	bez wspomagania, trzpień prosty

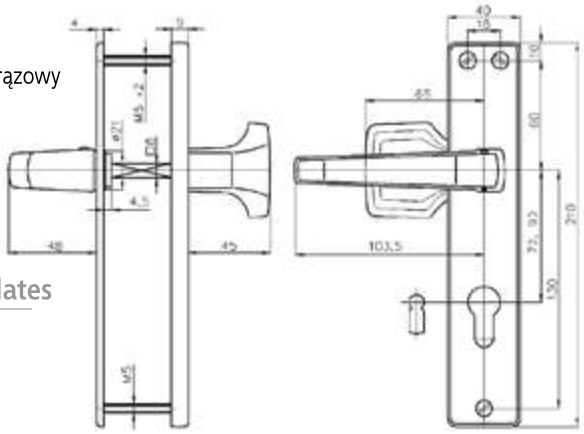

K-90 handle-door handle and 210 plates



width	40
length	210
span	72; 90
direction	L, R
version	cylinder
aid	no
packing	unit
finish	white lacquer, nickel-chrome, black lacquer, brown lacquer
door handle description	without aid, straight mandrel

uchwyt - klamka K-90 tarcze 165

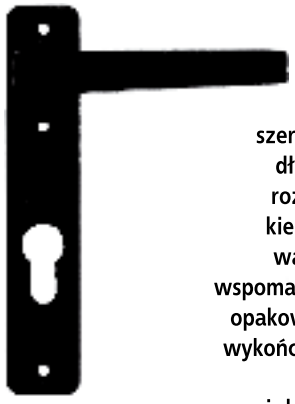

szerokość	31
długość	165
rozstaw	72; 90
kierunek	P; L
wariant	bębenek
wspomaganie	nie
opakowanie	jednostkowe
wykończenie	lakier biały, nikiel-chrom, lakier czarny, lakier brązowy
opis klamki	bez wspomagania, trzpień prosty

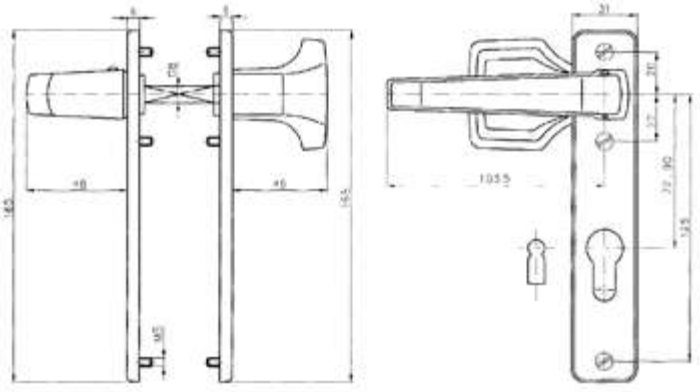

K-90 handle-door handle and 165 plates



width	31
length	165
span	72; 90
direction	L, R
version	cylinder
aid	no
packing	unit
finish	white lacquer, nickel-chrome, black lacquer, brown lacquer
door handle description	without aid, straight mandrel



uchwyt - klamka K-90 tarcze ST-27

szerokość	27
długość	235
rozstaw	72; 90; 92
kierunek	P; L
wariant	bębenek
wspomaganie	nie
opakowanie	jednostkowe
wykończenie	lakier biały, lakier czarny, lakier brązowy, lakier srebrny; surowy
opis klamki	bez wspomagania, trzpień prosty

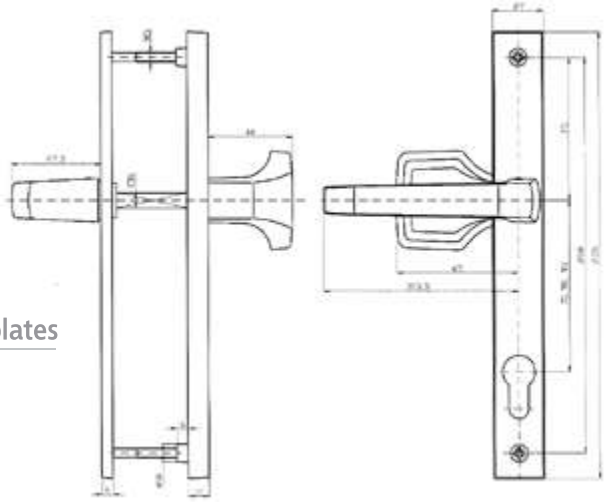



K-90 handle-door handle and ST-27 plates

width	27
length	235
span	72; 90; 92
direction	L, R
version	cylinder
aid	no
packing	unit
finish	white lacquer, black lacquer, brown lacquer, silver lacquer; raw
door handle description	without aid, straight mandrel



uchwyt stały tarcze 165

szerokość	31
długość	165
rozstaw	72; 90
kierunek	P; L
wariant	bębenek
opakowanie	jednostkowe
wykończenie	lakier biały, lakier czarny, lakier brązowy

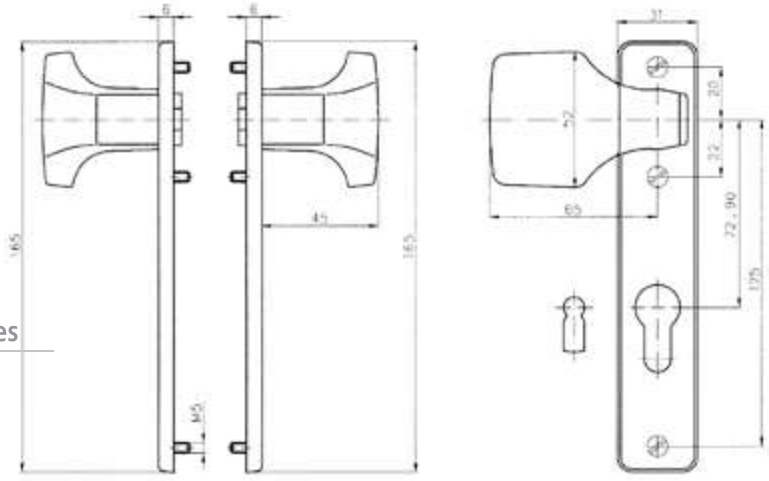



Fixed handle and 165 plates

width	31
length	165
span	72; 90
direction	L, R
version	cylinder
packing	unit
finish	white lacquer, black lacquer, brown lacquer



uchwyt stały tarcze ST-27

szerokość	27
długość	235
rozstaw	72; 90; 92
kierunek	P; L
wariant	bębenek
opakowanie	jednostkowe
wykończenie	lakier biały, lakier czarny, lakier brązowy

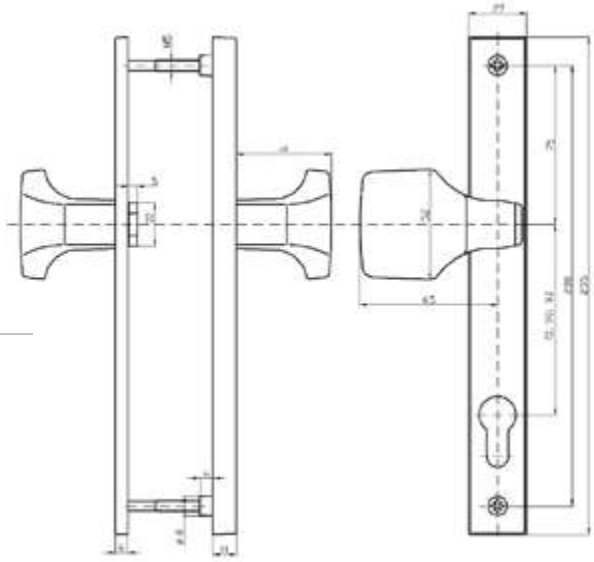



Fixed handle and ST-27 plates

width	27
length	235
span	72; 90; 92
direction	L, R
version	cylinder
packing	unit
finish	white lacquer, black lacquer, brown lacquer



klamka bramowa K-99 tarcze 260

szerokość	44
długość	260
rozstaw	90
kierunek	uniwersalna
wariant	bębenek, klucz
wspomaganie	nie
opakowanie	jednostkowe
wykończenie	lakier brązowy,
opis klamki	wspomagania, trzpień prosty

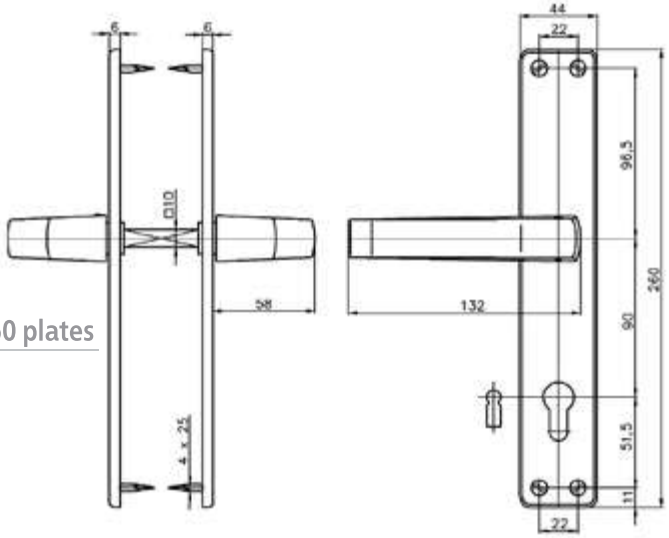



K-99 gate handle and 260 plates

width	44
length	260
span	90
direction	universal
version	cylinder, key
aid	no
packing	unit
finish	brown lacquer,
door handle description	without aid, straight mandrel



uchwyt - klamka bramowa K-99 tarcze 260

szerokość	44
długość	260
rozstaw	90
kierunek	P; L
wariant	bębenek
wspomaganie	nie
opakowanie	jednostkowe
wykończenie	lakier brązowy,
opis klamki	bez wspomagania, trzpień prosty

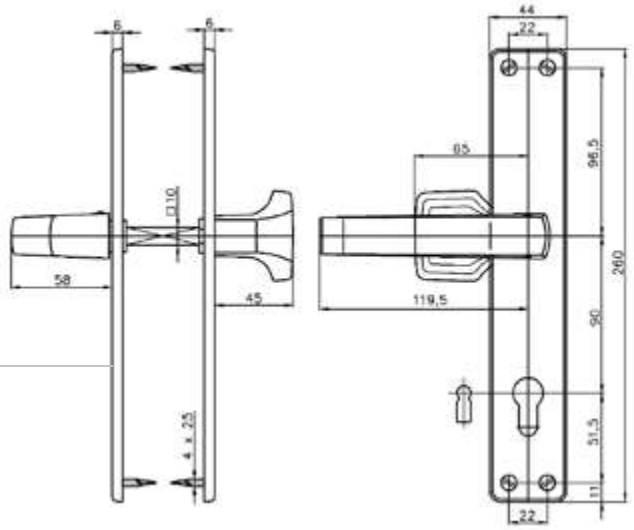



K-99 handle-gate handle

width	44
length	260
span	90
direction	L, R
version	cylinder
aid	no
packing	unit
finish	brown lacquer,
door handle description	without aid, straight mandrel

klamka K-90 tarcze dzielone ZB

szerokość	31
długość	74
opakowanie	zbiorcze
wykończenie	lakier biały, lakier czarny, lakier brązowy



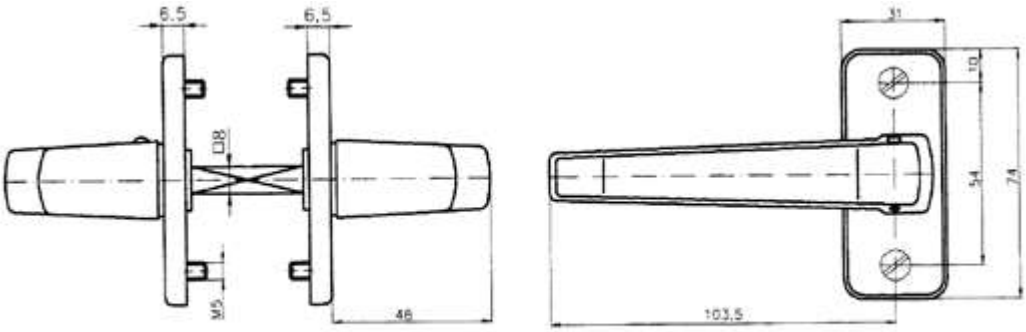

K-90 door handle and ZB split plates

width	31
length	74
packing	multi-pack
finish	white lacquer, black lacquer, brown lacquer

uchwyt - klamka K-90 tarcze dzielone ZB

szerokość	31
długość	74
opakowanie	zbiorcze
wykończenie	lakier biały, lakier czarny, lakier brązowy

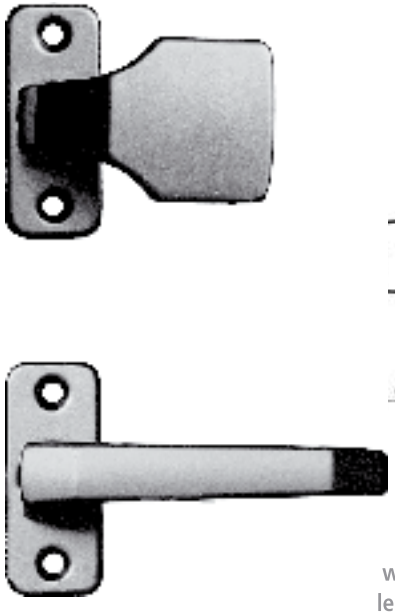

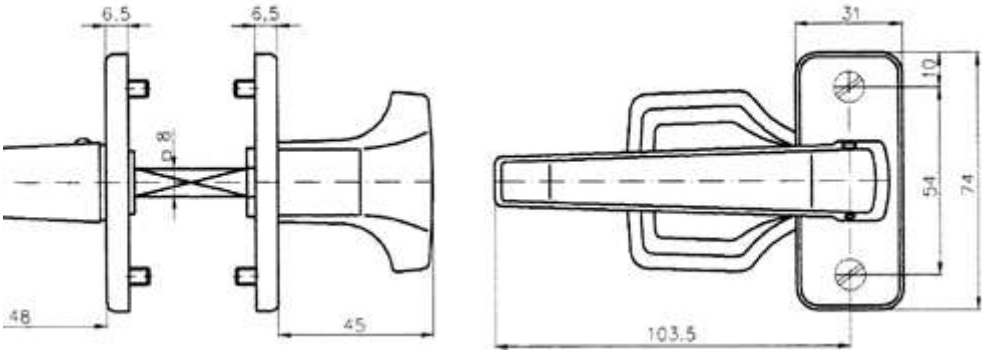

K-90 handle-door handle

width	31
length	74
packing	multi-pack
finish	white lacquer, black lacquer, brown lacquer

uchwyt stały tarcze dzielone ZB

szerokość	31
długość	74
opakowanie	zbiorcze
wykończenie	lakier biały, lakier czarny, lakier brązowy

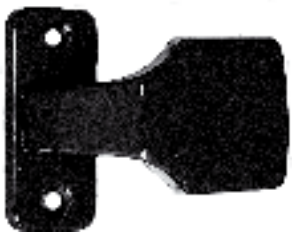

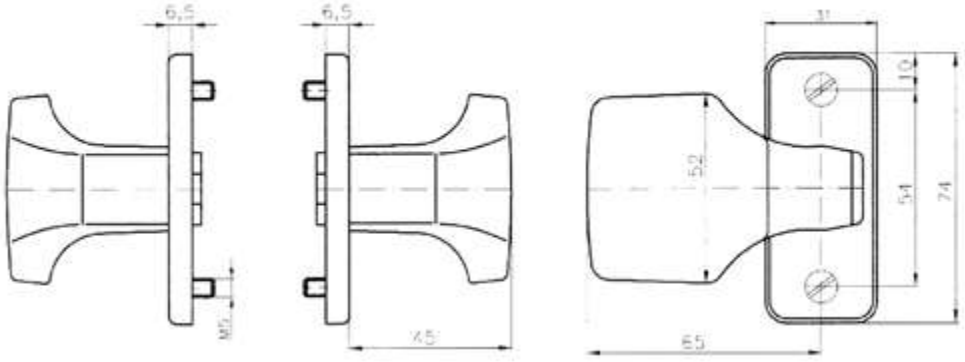

Fixed handle and ZB split plates

width	31
length	74
packing	multi-pack
finish	white lacquer, black lacquer, brown lacquer

tarcze dzielone ZB

szerokość	31
długość	74
wariant	bębenek; klucz
opakowanie	zbiorcze
wykończenie	lakier biały, lakier czarny, lakier brązowy

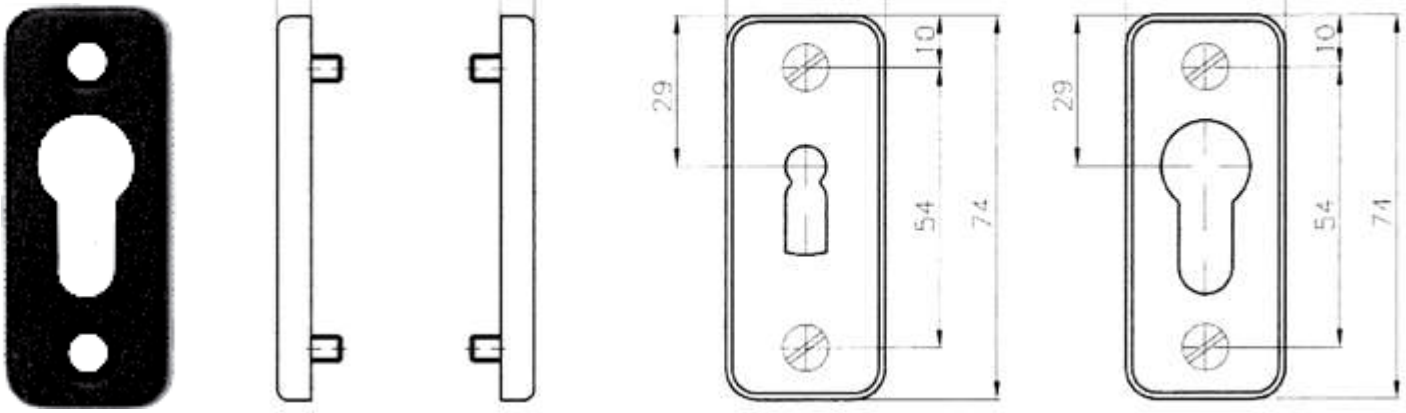

ZB split plates

width	31
length	74
version	cylinder; key
packing	multi-pack
finish	white lacquer, black lacquer, brown lacquer

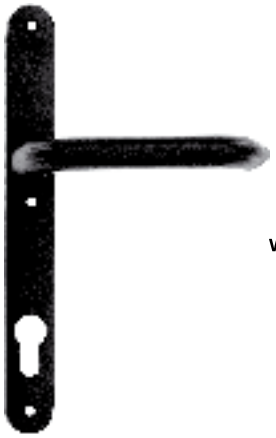

klamka ALUHARD

szerokość	27
długość	235
rozstaw	72, 90, 92
kierunek	P; L
wariant	bębenek
wspomaganie	tak
opakowanie	jednostkowe, zbiorcze (surowa)
wykończenie	lakier biały, lakier czarny, lakier brązowy, lakier srebrny, lakier złoty, surowa
opis klamki	trzpień 45-50, 60,70

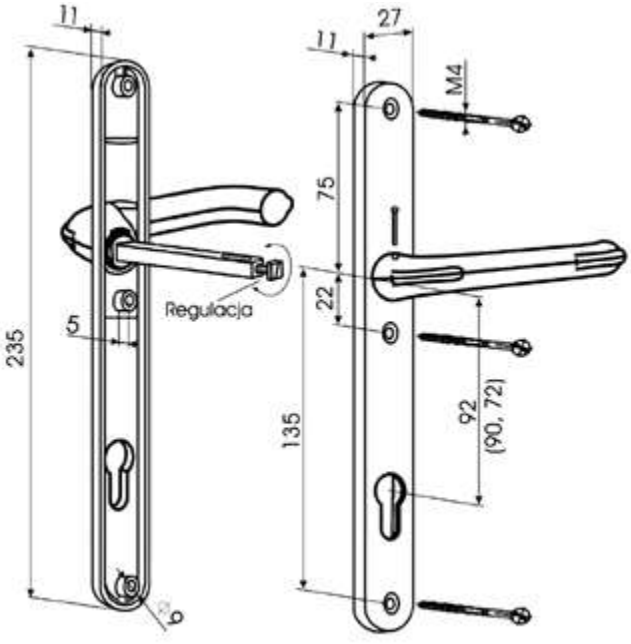



ALUHARD door handle

width	27
length	235
span	72, 90, 92
direction	L, R
version	cylinder
aid	yes
packing	unit, multi-pack (raw)
finish	white lacquer, black lacquer,brown lacquer, silver lacquer, gold lacquer; raw
door handle description	mandrel 45-50, 60,70

uchwyt - klamka ALUHARD



szerokość	27
długość	235
rozstaw	72, 90, 92
kierunek	P; L
wariant	bębenek
wspomaganie	tak
opakowanie	jednostkowe, zbiorcze (surowa)
wykończenie	lakier biały, lakier czarny, lakier brązowy, lakier srebrny, lakier złoty; surowa
opis klamki	trzpień 45-50, 60,70

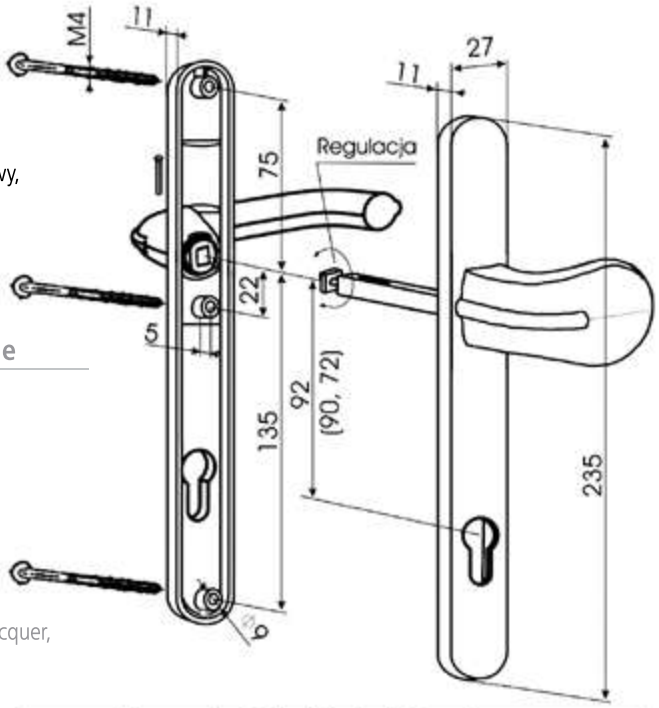

Zakresy grubości drzwi dla trzpienia regulowanego						
Grubość drzwi	poniżej 31	31–40	40–49	49–58	58–67	67–76

ALUHARD handle-door handle



width	27
length	235
span	72, 90, 92
direction	L, R
version	cylinder
aid	yes
packing	unit, multi-pack (raw)
finish	white lacquer, black lacquer, brown lacquer, silver lacquer, gold lacquer; raw
door handle description	mandrel 45-50, 60,70

tarcze dodatkowe ALUHARD



szerokość	27
długość	75
wariant	bębenek
opakowanie	zbiorcze
wykończenie	lakier złoty; lakier srebrny; lakier brązowy; lakier biały, lakier czarny

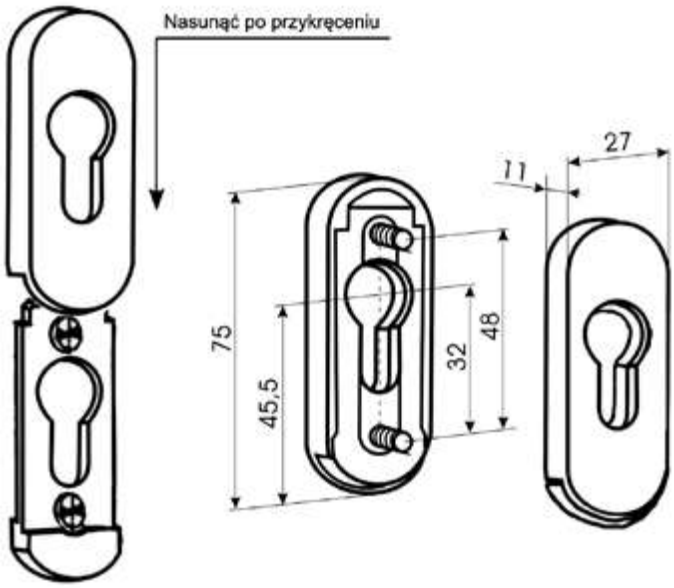

ALUHARD additional plates

width	27
length	75
version	cylinder
packing	multi-pack
finish	gold lacquer; silver lacquer; brown lacquer; white lacquer, black lacquer

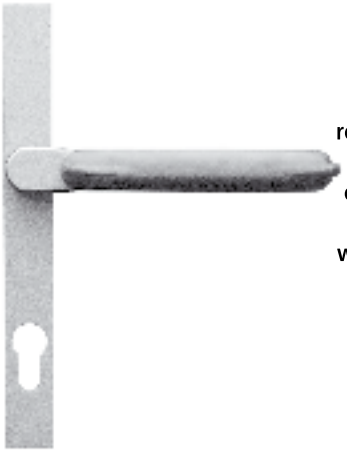

klamka ALUART

rodzaj szyldu	165; 210; ST-27
kierunek	P; L
opakowanie	jednostkowe
rodzaj	klamka; klamka-uchwyt
wykończenie	lakier biały, lakier czarny, lakier brązowy, lakier srebrny,
opis klamki	jednostronnie regulowana, klamka z odsadzeniem kciuka



ALUART door handle

plate type:	165, 210, ST-27
direction:	L, R
packing:	unit
version:	door handle, handle-door handle
finish:	white lacquer, black lacquer, brown lacquer, silver lacquer
decription:	one-sidedly adjusted with thumb separation

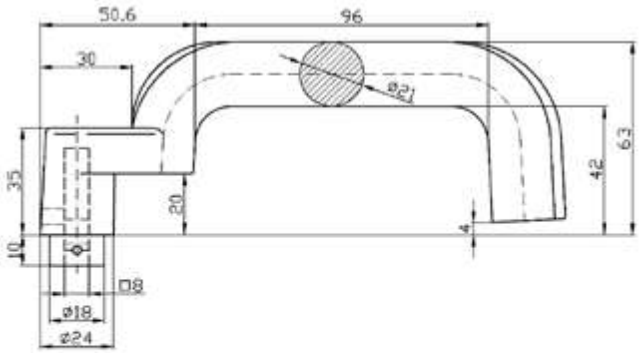



klamka RONDO

szerokość szyldu	32
długość szyldu	62
długość klamki	125
wariant	bębenek
wspomaganie	tak
opakowanie	jednostkowe
wykończenie	stal nierdzewna
opis klamki	klamka z tarczami dzielonymi



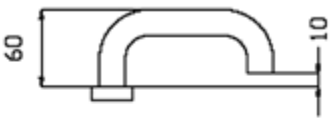



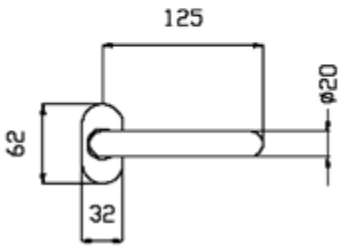

RONDO door handle

plate width	32
plate length	62
door handle length	125
version	cylinder
aid	yes
packing	unit
finish	stainless steel
door handle description	door handle with sectional plates

klamka LIDO

szerokość szyldu	32
długość szyldu	62
długość klamki	123
wariant	bębenek
wspomaganie	tak
opakowanie	jednostkowe
wykończenie	stal nierdzewna
opis klamki	klamka z tarczami dzielonymi





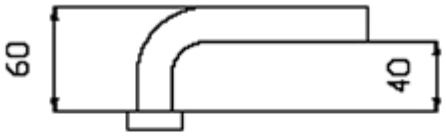

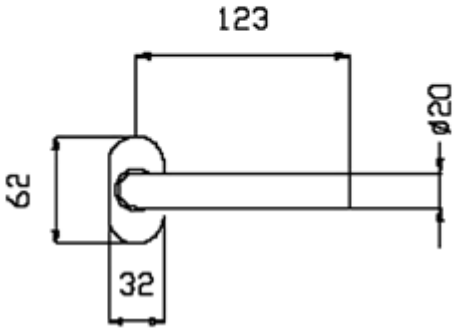

LIDO door handle

plate width	32
plate length	62
door handle length	123
version	cylinder
aid	yes
packing	unit
finish	stainless steel
door handle description	door handle with sectional plates

klamka IMAGE

szerokość szyldu	32
długość szyldu	62
długość klamki	123
wariant	bębenek
wspomaganie	tak
opakowanie	jednostkowe
wykończenie	stal nierdzewna
opis klamki	klamka z tarczami dzielonymi





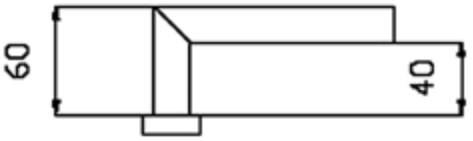

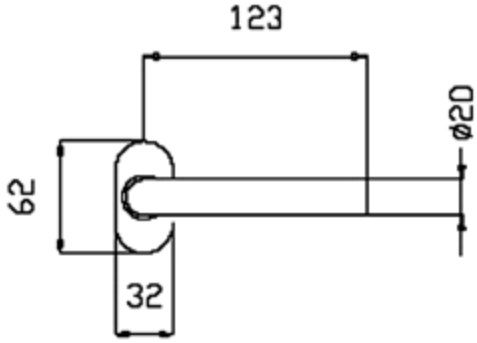

IMAGE door handle

plate width	32
plate length	62
door handle length	123
version	cylinder
aid	yes
packing	unit
finish	stainless steel
door handle description	door handle with sectional plates

wkładka K-56 z gałką

rozmiar	31, 36, 41, 46, 51, 56
wersja	klucz; gałka
klasa	C (5)
opakowanie	jednostkowe
wykończenie	mosiądz, nikiel-satyna, nikiel
opis	4-ry klucze w komplecie, możliwość systemu MASTER KEY





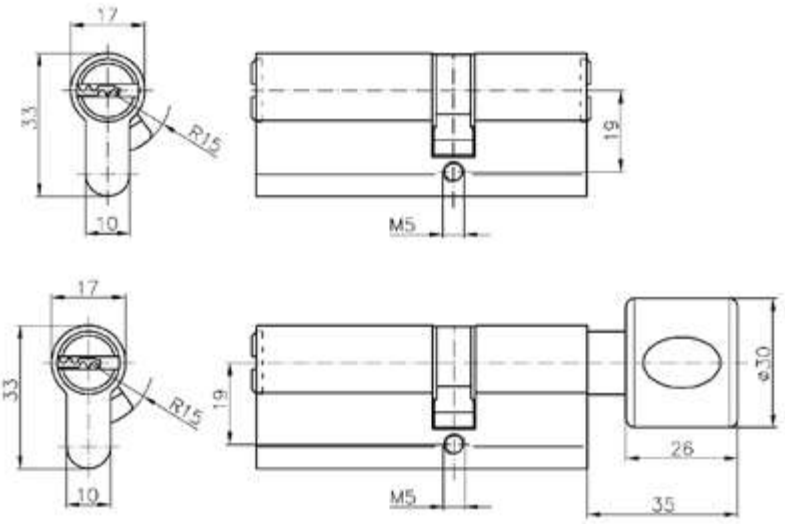

K-56 cylinder with doorknob

size	31, 36, 41, 46, 51, 56
version	key, doorknob
class	C (5)
packing	unit
finish	brass, nickel-satin, nickel
description	4 keys in set, possibility of MASTER KEY system



zamek antypaniczny AFORA

wysokość	max 2400
długość belki	900; 1200
wersja	zamek wierzchni
wykończenie	lakier biały
wariant	bębenek
opakowanie	jednostkowe
opis zamka	zamek w wersji 1-,2-,3-punktowej, wersja przeciwpożarowa



AFORA anty-panic door lock

height	max 2400
beam lenght	900; 1200
version	rim lock
finish	white lacquer
version	cylinder
packing	unit
lock description	Lock in 1-, 2-,3-point version, Fire version

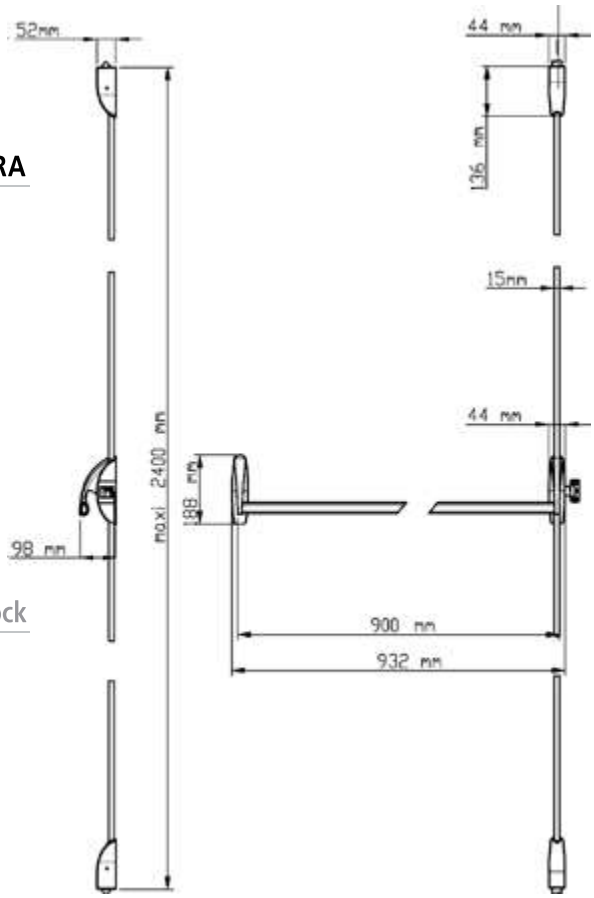

autoryzowani dystrybutorzy:

Przedsiębiorstwo Handlowe "KAPRYS-MET"
Rzeszotary 589
32-040 Świątniki Górne
tel.: 012 270 50 60
tel.: 012 270 50 61
fax: 012 270 43 49
biuro@kaprys-met.pl
www.kaprys-met.pl

Oddział w Jaśle:
ul. Młynarska 11
38-200 Jasło
tel.: 013 448 16 10
tel.: 013 448 11 00
fax: 013 448 16 11

SPARTA Sp. z o.o.
ul. Boczna 4
Bogucin
62-006 Kobylnica
tel.: 061 815 00 86
fax: 061 815 02 45
biuro@sparta.com.pl
www.sparta.com.pl

METALPLAST Okucia budowlane Pawłowscy sp.j.
ul. Przestrzenna 20
93-434 Łódź
tel./fax: 042 680 11 61
metalplast@xo.pl
www.metalplast.xo.pl

Oddział w Łomży:
ul. Świerkowa 7
18-400 Łomża
tel./fax: 086 216 93 95

P.H.U.P. "METHURT" Sp. jawna
ul. Żwirki i Wigury 38
87-800 Włocławek
tel./fax: 054 412 05 60

VBH Polska Sp. z o.o.
ul. Chełmżyńska 180
04-464 Warszawa
tel.: 022 515 21 20
fax: 022 515 21 15
vbh@vbh.pl
www.vbh.pl

AWAR WARDAK Sp. jawna
05-250 Radzymin
ul. Weteranów 65
tel.: 022 763 15 14
tel.: 022 786 51 59
awar@awar.pl
www.wardak.pl
www.awar.pl

MIKOM Sp. jawna
ul. Hetmańska 36A
15-727 Białystok
tel.: 085 664 38 64
fax: 085 652 55 28

"METRO" Sp. jawna
ul. Sokołowska 59
05-806 Sokołów
tel.: 022 798 07 66
tel.: 022 798 07 57
fax: 022 798 51 56
fax: 022 798 51 09
metro@metro.net.pl
www.metro.net.pl

"Torys" Sp. z o.o.
ul. Lucyny Herc 38
20-328 Lublin
tel.: 081 744 31 78
tel.: 081 444 07 27
fax: 081 744 31 78 w 11
fax: 081 444 07 27 w 11
biuro@torys.lublin.pl
www.torys.lublin.pl

DAR-MAR II Małgorzata Kaczmarczyk
ul. Napoleona 17
05-230 Kobyłka
tel.: 022 771 87 18
tel./fax: 022 771 01 18
dar-mar@dar-mar.pl
www.dar-mar.pl

regionalni doradcy techniczno-handlowi:

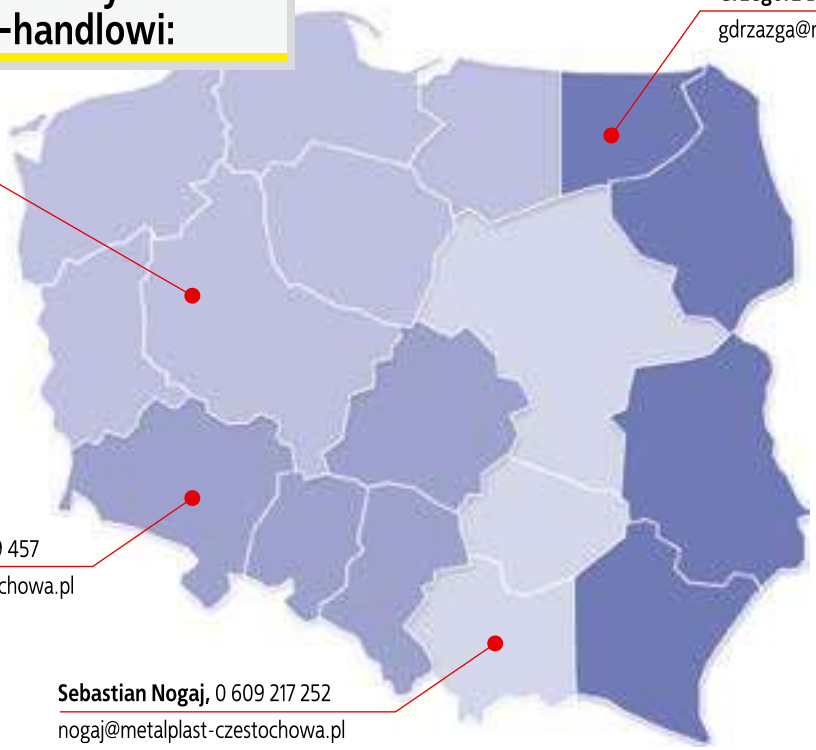

Grzegorz Drzazga, 0 609 217 254
gdrzazga@metalplast-czestochowa.pl

Sławomir Łukaszewski, 0 601 513 709
slukaszewski@metalplast-czestochowa.pl

Mariusz Budziński, 0 609 499 457
mbudzinski@metalplast-czestochowa.pl

Sebastian Nogaj, 0 609 217 252
nogaj@metalplast-czestochowa.pl



METALPLAST-CZĘSTOCHOWA S.A.
ROK ZAŁOŻENIA 1899

Metalplast-Częstochowa S.A.
ul. Krótka 7/9, 42-200 Częstochowa

Centrala (034) 324 19 66, (034) 324 19 67
Dział Sprzedaży (034) 360 60 47
Księgowość (034) 368 14 19
Dział Zakupów i Spedycji (034) 324 19 68
www.metalplast-czestochowa.pl
sekretariat@metalplast-czestochowa.pl

animedia animedia.com.pl