2021

s.a.b.

Catalogo generale
Listino Prezzi

Legenda

Pittogrammi - *Pittograms*



Numero Mandate Serrature a Cilindro
Turns Number for Cylinder Locks



Numero Mandate Serrature a Doppia Mappa
Turns Number for Double Bitted Key Locks



Dimensioni Piastra Frontale
Frontal Plate Dimensions



Interasse Centro Maniglia - Centro Chiave
Distance Handle Centre - Key Hole



Entrata
Backset

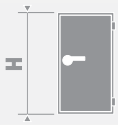

Campo di Applicazione (Altezza Porta)
Application Range (Door Height)



Punti di Chiusura
Locking Points



Confezione
Packing



Numero Spine Cilindro
Pins Number of Cylinder



Peso
Weight



Interasse Pioli
Pins Distance



Sporgenza Pioli
Pins Projection

Finiture - *Finishings*



OLV
Ottone Lucido Verniciato
Polished and Lacquered Brass



OCL
Ottone Cromato Lucido
Polished Chrome-Plated Brass



OCS
Ottone Cromato Satinato
Satin Chrome-Plated Brass



ONS
Ottone Lucido Verniciato
Polished and Lacquered Brass



PLO
Ottone Placato ORO 24KT
24 Carats GOLD-Plated Brass



OS
Ottone Satinato Verniciato
Satin Lacquered Brass



OB
Ottone Bronzato
Bronzed Brass



OGR
Ottone Bronzato Graffiato
Antique Bronzed Brass



AB
Ottone Bronzato Antico
Antique Lacquered Brass



OBL
Ottone Bronzato Light
Light Bronzed Brass



SFE
Similferro
Antique Iron Brass



OBS
Ottone Bronzato Spot
Spot Bronzed Brass



PVD
Phisical Vapour Deposition

www.Bravite.com

Pittogrammi e Finiture - Pittograms and Finishings 2
Serie 2200 5
Serie 2300 37
Serie 2400 55
Serie HF 63
Serie 21 79
Serie 300 87
Serie 800 93
Serie DM 99
Serie 580 123
Serie 1080 135
Serie Acc. DM-580-1080 149
Serie 16000 167
Serie 1560 195
Serie 8000 231
Indice per Codice - Index 246

www.Bravite.com

1. **ORDINI**

Le presenti condizioni generali disciplinano tutti i contratti di vendita fra le parti, salvo eventuali deroghe specificatamente concordate per iscritto e si intendono accettate dal Committente con il conferimento dell'ordine, direttamente o attraverso i nostri agenti.
La S.A.B. Serrature si riserva di accettare ordini o le condizioni in essi contenute. Offerte fatte da agenti o rappresentanti di S.A.B. Serrature non possono essere considerate impegnative per essa sino alla loro conferma da parte della stessa.

2. **PREZZI**

Tutti i prezzi del presente listino sono in €, si intendono IVA esclusa e potranno essere rivisti al momento della consegna della merce conseguentemente a variazioni generali dei costi o per altre cause nel frattempo intervenute.
Ogni singola variazione verrà comunicata tempestivamente ai clienti, ma il mancato ricevimento della comunicazione non costituisce deroga a quanto sopra stabilito.

3. **PAGAMENTI**

I pagamenti dovranno essere effettuati, nelle modalità concordate, unicamente alla nostra ditta.
A decorrere dalla scadenza del pagamento verranno applicati gli interessi commerciali nella misura del "prime rate" maggiorato di 5 punti percentuali.
Qualsiasi contestazione non da al Committente il diritto di ritardare o sospendere i pagamenti.

4. **RISERVA DI PROPRIETA'**

La merce fornita rimane di proprietà della S.A.B. Serrature sino al completo pagamento della stessa.

5. **RESA**

Franco Destino per ordini superiori a € 520,00 al netto di IVA.
Per spedizioni di importo inferiore a € 520,00 al netto di IVA, Franco Destino con addebito in fattura di un contributo fisso pari a € 25,00 per spese di gestione ordine.

6. **IMBALLI**

Il costo dell'imballo è compreso nel prezzo.
Eventuali imballaggi speciali saranno addebitati al costo.

7. **CONSEGNE**

I tempi di consegna sono indicativi e non sono impegnativi per la S.A.B. Serrature.
La mancata o ritardata consegna della merce entro i termini previsti da S.A.B. Serrature o richiesti dal Committente non può dar luogo ad alcuna rivalsa.

8. **TRASPORTO**

La merce viaggia a rischio e pericolo del Committente anche se spedita in Porto Franco, qualunque sia il mezzo ed il vettore.
La S.A.B. Serrature non si assume alcuna responsabilità per ritardi, manomissioni o per altre mancanze avvenute durante il trasporto. Sarà cura del Committente verificare lo stato degli imballi e la conformità della merce al momento della consegna, avanzando eventuale reclamo scritto e firmando con riserva il documento di trasporto.

9. **RECLAMI**

Eventuali contestazioni devono essere presentate entro 8 (otto) giorni dal ricevimento della merce.

10. **RESI DI MERCE**

Non si accettano restituzioni di merce, quando la spedizione risulti conforme all'ordine conferito.
Resi di merce non preventivamente autorizzati da S.A.B. Serrature verranno respinti.

11. **GARANZIE**

S.A.B. Serrature garantisce le prestazioni dei prodotti solo ed esclusivamente in relazione ad usi, destinazioni, applicazioni ecc espressamente indicati.
I prodotti fabbricati da S.A.B. Serrature sono garantiti per due anni (24 mesi) a decorrere dalla data di fatturazione contro i vizi di progettazione, di materiale o di costruzione riconducibili ad essa e a condizione del loro normale uso ed installazione.
S.A.B. Serrature non è tenuta al rispetto delle condizioni di garanzia qualora il prodotto risulti essere stato sottoposto a modifiche, riparazioni o alterazioni da parte di persone non autorizzate.
In ogni caso, la garanzia è limitata alla sostituzione gratuita del pezzo eventualmente risultato difettoso ed è escluso qualsiasi altro rimborso di qualunque genere per oneri di manodopera, smontaggio e rimontaggio del prodotto.

12. **FORO COMPETENTE**

Per ogni controversia relativa ai contratti cui vengono applicate le presenti condizioni generali sarà esclusiva competenza del foro di Brescia.

www.Bravite.com

1. ORDERS
The present general conditions discipline all the sales contracts between the parts, although possible written derogations directly accepted from the Buyer when placing the order, or through our agents.

2. PRICES
All the prices on this catalogue are expressed in Euro (€), they are free of VAT and can be revised before the shipment according to the variation on the costs, or further causes, which may interfere.
Every single variation will be immediately communicated; the missing receipt of the communication does not involve in any case a derogation to what expressed.

3. PAYMENTS
Payments have to be made directly to our company, according to the fixed terms.
Late payment beyond agreed date will give way to the application of late interest penalties calculated at a percentage equivalent to the interbank interest rate in force plus 5 percentage points.
Any contestation does not allow the Buyer to delay or stop payments.

4. PROPERTY RESERVE
All the shipped goods belongs to S.A.B. Serrature S.r.l. until the complete payment of the same.

5. DELIVERY TERMS
Free Consignee for order with min. amount of € 520,00 Vat not included. (valid only for Italy)
For order with an amount less than € 520,00 Vat not included, will be invoiced a net contribute for € 25,00, as management charges. (valid for all the customers)

6. PACKING
The cost of the package is already included in the selling price.
Special packages will be quoted separately.

7. DELIVERY TIME
Fixed delivery dates are estimated and are not binding for S.A.B. Serrature.
Damage direct or indirect claims for late deliveries due to "major force" will not be accepted.

8. TRANSPORT
The goods travels on Buyer's risk, even if condition is "Free Consignee".
S.A.B. Serrature does not take any responsibility for delays, tampering and for any other hitches during the transportation. The Buyer at the consignment has to verify the conformity of the goods, sending a written claim on the on the transport document.

9. CLAIMS
Every single claim concerning nature, quantity and quality of goods must be effected in writing by registered letter, fax or e-mail within 8 days from the date of receiving the goods.

10. GOODS RETURNS
Returned goods will not be accepted, if the shipment is in conformity with the order received.
Returned goods will also not be accepted unless authorized from S.A.B. Serrature S.r.l.

11. WARRANTIES
S.A.B. Serrature guarantees its products only in relation to the indicated utilization and application form. S.A.B. Serrature products have a two years (24 months) warranty starting from the date of the invoice.
If claim is accepted from S.A.B. Serrature S.r.l., the company will replace the claimed goods at its expense paying back the sum received, excluding any other compensation for damages.

12. COMPETENT COURT
For every controversy which may arise from the sales of S.A.B. Serrature S.r.l. products, the law court of Brescia is competent.

www.Bravite.com

Serrature da infilare a cilindro

Mortice Locks for profile cylinder

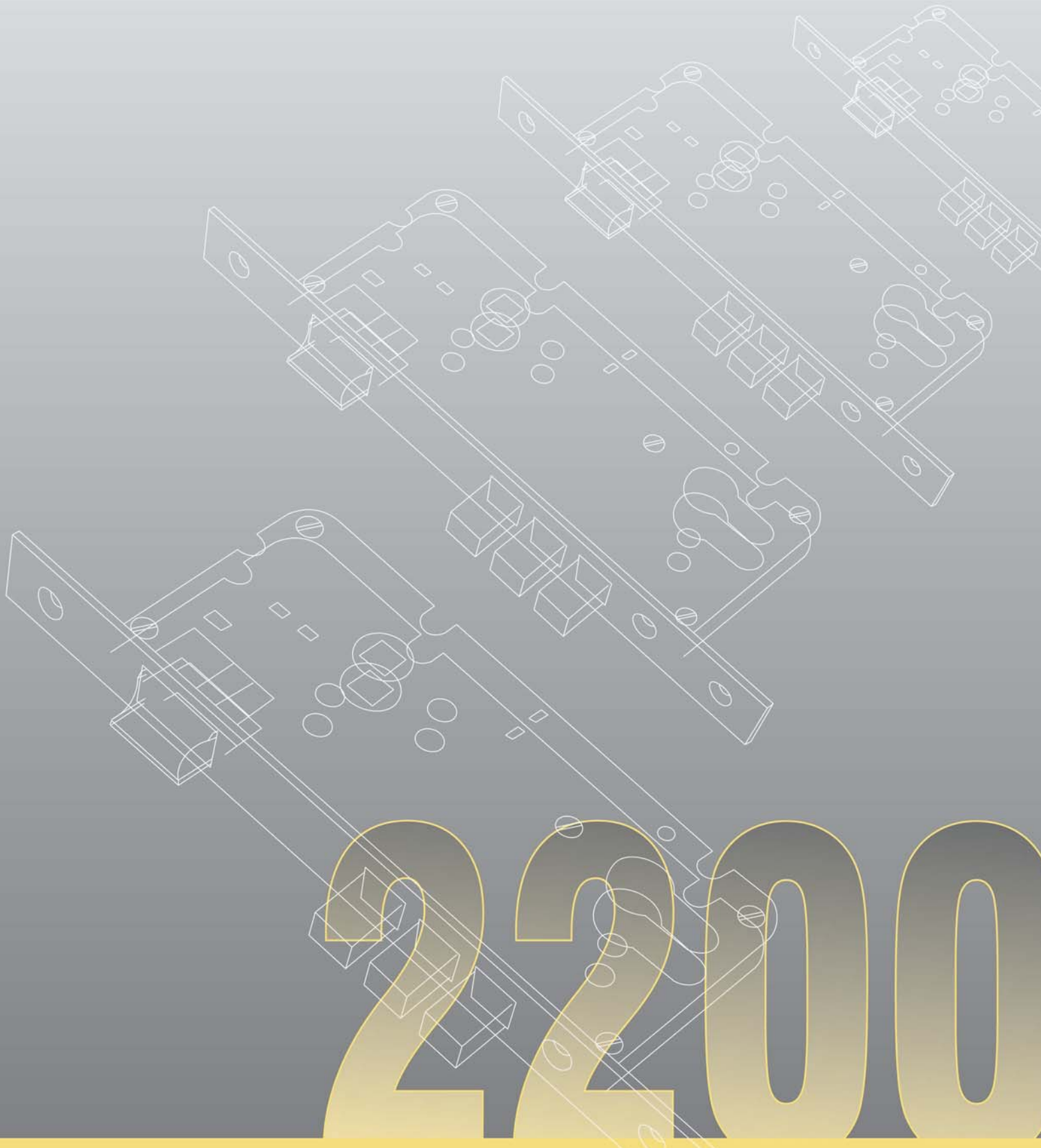

2200

2200

Stacco maniglia 72mm (GIALLO) - 85mm (VERDE) - 90mm (NERO)
Handle Distance 72mm (YELLOW) - 85mm (GREEN) - 90mm (BLACK)



Rullo registrabile
Adjustable roller





Fori passanti interasse DIN per l'applicazione di placche maniglia e rosette
Through holes, DIN standard, to apply handles plates and roses

Scrocco reversibile
Reversible latch

Entrate standard da 40mm fino a 70mm
Fuori standard 80mm
Standard backset from 40mm to 70mm
Non standard 80mm

Catenaccio antistrappo e antitaglio
Anti-tamper proof and anti-saw dead bolt



Azionamento a cilindro, Quadro 8mm, Chiave patent
Cylinder movement, square hole 8mm, patent key



Frontale Ottone 22mm - Bordo quadro o Tondo
Brass frontal plate 22mm - Square or Round edge





2200/85

Catenaccio Antistrappo e Scrocco 2 Mandate Azionamento a cilindro	*Tamper proof bolt and latch* *2 Turns* *Cylinder movement*
FINITURA DI SERIE • Piastra frontale, Catenaccio, Scrocco OLV	*STANDARD FINISHINGS* • *Front plate, Bolt, Latch OLV*
DOTAZIONE • Contropiastra con aletta Art. 357 OLV • Viti di fissaggio • CILINDRO ESCLUSO	*ACCESSORIES* • *Striking plate with tab Art. 357 OLV* • *Fixing screws* • *CYLINDER NOT INCLUDED*

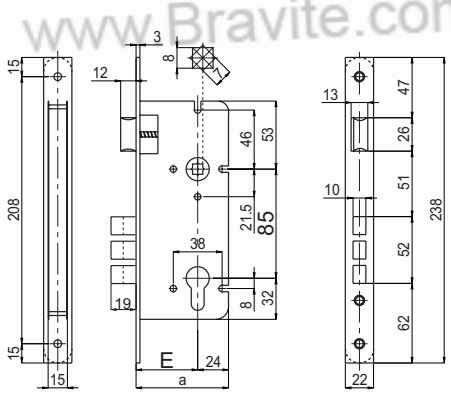



Codice *Code*	Finitura *Finishing* ___					
02200 85 45 ___ 7	2	22x3x238	85	45	1	
02200 85 50 ___ 7	2	22x3x238	85	50	1	
02200 85 60 ___ 7	2	22x3x238	85	60	1	
02200 85 70 ___ 7	2	22x3x238	85	70	1	
02200 85 80 ___ 7	2	22x3x238	85	80	1	
Versione BORDO TONDO / ROUND EDGE Type						
T2200 85 45 ___ 7	2	22x3x238	85	45	1	
T2200 85 50 ___ 7	2	22x3x238	85	50	1	
T2200 85 60 ___ 7	2	22x3x238	85	60	1	
T2200 85 70 ___ 7	2	22x3x238	85	70	1	
T2200 85 80 ___ 7	2	22x3x238	85	80	1	





Entrata *Backset*	OLV	OCL	OCS	ONS	PLO	OS	OB	OGR	AB	OBL	SFE	OBS	€
45, 50, 60, 70													
80													

www.Bravite.com
www.sabserrature.it

2200

2205/85

Catenaccio Antistrappo e Scrocco 1 Mandate Azionamento a cilindro	*Tamper proof bolt and latch* *1 Turn* *Cylinder movement*
FINITURA DI SERIE • Piastra frontale, Catenaccio, Scrocco OLV	*STANDARD FINISHINGS* • *Front plate, Bolt, Latch OLV*
DOTAZIONE • Contropiastra con aletta Art. 357 OLV • Viti di fissaggio • CILINDRO ESCLUSO	*ACCESSORIES* • *Striking plate with tab Art. 357 OLV* • *Fixing screws* • *CYLINDER NOT INCLUDED*

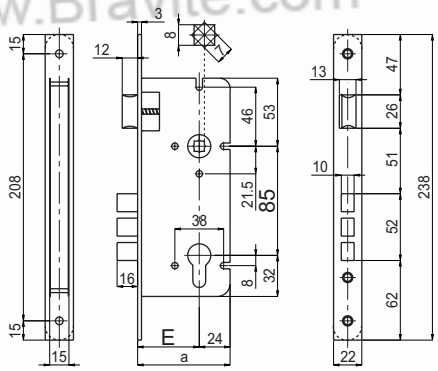



Codice *Code*	Finitura *Finishing* ___		F		E		
02205 85 45 ___ 7		1	22x3x238	85	45	1	
02205 85 50 ___ 7		1	22x3x238	85	50	1	
02205 85 60 ___ 7		1	22x3x238	85	60	1	
02205 85 70 ___ 7		1	22x3x238	85	70	1	
02205 85 80 ___ 7		1	22x3x238	85	80	1	
Versione BORDO TONDO / ROUND EDGE Type							
T2205 85 45 ___ 7		1	22x3x238	85	45	1	
T2205 85 50 ___ 7		1	22x3x238	85	50	1	
T2205 85 60 ___ 7		1	22x3x238	85	60	1	
T2205 85 70 ___ 7		1	22x3x238	85	70	1	
T2205 85 80 ___ 7		1	22x3x238	85	80	1	

Entrata *Backset*	OLV	OCL	OCS	ONS	PLO	OS	OB	OGR	AB	OBL	SFE	OBS	€
45, 50, 60, 70													
80													

www.Bravite.com
www.sabserrature.it

2210/85

Catenaccio e Scrocco 2 Mandate Azionamento a cilindro	*Bolt and Latch* *2 Turns* *Cylinder movement*
FINITURA DI SERIE • Piastra frontale, Catenaccio, Scrocco OLV	*STANDARD FINISHINGS* • *Front plate, Bolt, Latch OLV*
DOTAZIONE • Contropiastra con aletta Art. 357 OLV • Viti di fissaggio • CILINDRO ESCLUSO	*ACCESSORIES* • *Striking plate with tab Art. 357 OLV* • *Fixing screws* • *CYLINDER NOT INCLUDED*

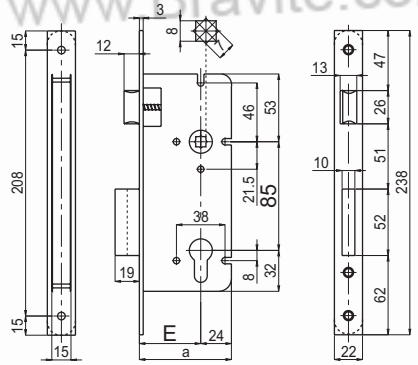



Codice *Code*	Finitura *Finishing* ___					
02210 85 40 ___ 7		2	22x3x238	85	40	1
02210 85 45 ___ 7		2	22x3x238	85	45	1
02210 85 50 ___ 7		2	22x3x238	85	50	1
02210 85 60 ___ 7		2	22x3x238	85	60	1
02210 85 70 ___ 7		2	22x3x238	85	70	1
02210 85 80 ___ 7		2	22x3x238	85	80	1
Versione BORDO TONDO / ROUND EDGE Type						
T2210 85 40 ___ 7		2	22x3x238	85	40	1
T2210 85 45 ___ 7		2	22x3x238	85	45	1
T2210 85 50 ___ 7		2	22x3x238	85	50	1
T2210 85 60 ___ 7		2	22x3x238	85	60	1
T2210 85 70 ___ 7		2	22x3x238	85	70	1
T2210 85 80 ___ 7		2	22x3x238	85	80	1





Entrata *Backset*	OLV	OCL	OCS	ONS	PLO	OS	OB	OGR	AB	OBL	SFE	OBS	€
40, 45, 50, 60, 70													
80													

www.Bravite.com
www.sabserrature.it

2200

2215/85

Catenaccio e Scrocco **1 Mandata** **Azionamento a cilindro**	***Bolt and Latch*** ***1 Turn*** ***Cylinder movement***
FINITURA DI SERIE • Piastra frontale, Catenaccio, Scrocco OLV	*STANDARD FINISHINGS* • *Front plate, Bolt, Latch OLV*
DOTAZIONE • Contropiastra con aletta Art. 357 OLV • Viti di fissaggio • CILINDRO ESCLUSO	*ACCESSORIES* • *Striking plate with tab Art. 357 OLV* • *Fixing screws* • *CYLINDER NOT INCLUDED*

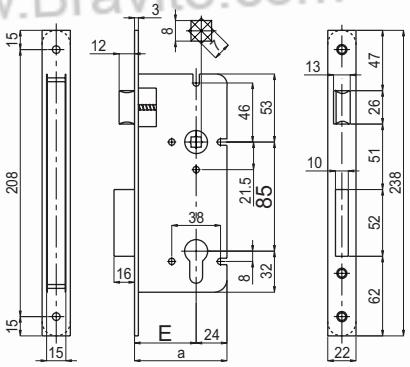



Codice *Code*	Finitura *Finishing* ___		F		E		
02215 85 40 ___ 7		1	22x3x238	85	40	1	
02215 85 45 ___ 7		1	22x3x238	85	45	1	
02215 85 50 ___ 7		1	22x3x238	85	50	1	
02215 85 60 ___ 7		1	22x3x238	85	60	1	
02215 85 70 ___ 7		1	22x3x238	85	70	1	
02215 85 80 ___ 7		1	22x3x238	85	80	1	
Versione BORDO TONDO / ROUND EDGE Type							
T2215 85 40 ___ 7		1	22x3x238	85	40	1	
T2215 85 45 ___ 7		1	22x3x238	85	45	1	
T2215 85 50 ___ 7		1	22x3x238	85	50	1	
T2215 85 60 ___ 7		1	22x3x238	85	60	1	
T2215 85 70 ___ 7		1	22x3x238	85	70	1	
T2215 85 80 ___ 7		1	22x3x238	85	80	1	





Entrata *Backset*	OLV	OCL	OCS	ONS	PLO	OS	OB	OGR	AB	OBL	SFE	OBS	€
40, 45, 50, 60, 70													
80													

www.Bravite.com
www.sabserrature.it

2100

Catenaccio Antistrappo 2 Mandate Azionamento a cilindro	*Tamper proof bolt* *2 Turns* *Cylinder movement*
FINITURA DI SERIE • Piastra frontale, Catenaccio OLV	*STANDARD FINISHINGS* • *Front plate, Bolt OLV*
DOTAZIONE • Contropiastra Art. 354 OLV • Viti di fissaggio • CILINDRO ESCLUSO	*ACCESSORIES* • *Striking plate Art. 354 OLV* • *Fixing screws* • *CYLINDER NOT INCLUDED*

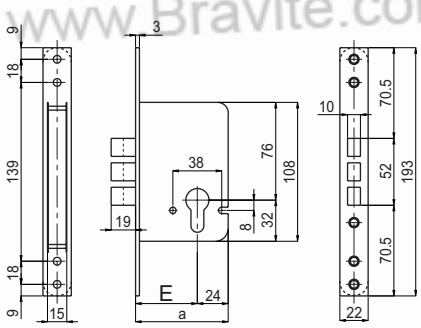



Codice *Code*	Finitura *Finishing* ___				
02100 45 ___ 4	2	22x3x193	45	1	
02100 50 ___ 4	2	22x3x193	50	1	
02100 60 ___ 4	2	22x3x193	60	1	
02100 70 ___ 4	2	22x3x193	70	1	
02100 80 ___ 4	2	22x3x193	80	1	
T2100 45 ___ 4	2	22x3x193	45	1	
T2100 50 ___ 4	2	22x3x193	50	1	
T2100 60 ___ 4	2	22x3x193	60	1	
T2100 70 ___ 4	2	22x3x193	70	1	
T2100 80 ___ 4	2	22x3x193	80	1	





Entrata *Backset*	OLV	OCL	OCS	ONS	PLO	OS	OB	OGR	AB	OBL	SFE	OBS	€
45, 50, 60, 70													
80													

www.Bravite.com

2200

2105

Catenaccio Antistrappo 1 Mandata Azionamento a cilindro	*Tamper proof bolt* *1 Turn* *Cylinder movement*
FINITURA DI SERIE • Piastra frontale, Catenaccio OLV	*STANDARD FINISHINGS* • *Front plate, Bolt OLV*
DOTAZIONE • Contropiastra Art. 354 OLV • Viti di fissaggio • CILINDRO ESCLUSO	*ACCESSORIES* • *Striking plate Art. 354 OLV* • *Fixing screws* • *CYLINDER NOT INCLUDED*

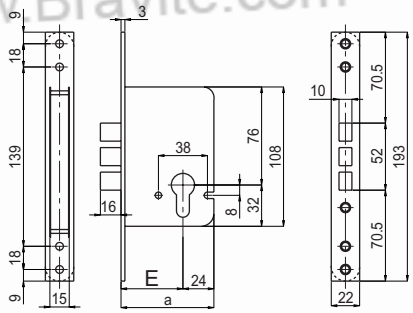



Codice *Code*	Finitura *Finishing* ___		F	E	
02105 45 ___ 4		1	22x3x193	45	1
02105 50 ___ 4		1	22x3x193	50	1
02105 60 ___ 4		1	22x3x193	60	1
02105 70 ___ 4		1	22x3x193	70	1
02105 80 ___ 4		1	22x3x193	80	1
T2105 45 ___ 4		1	22x3x193	45	1
T2105 50 ___ 4		1	22x3x193	50	1
T2105 60 ___ 4		1	22x3x193	60	1
T2105 70 ___ 4		1	22x3x193	70	1
T2105 80 ___ 4		1	22x3x193	80	1

Entrata *Backset*	OLV	OCL	OCS	ONS	PLO	OS	OB	OGR	AB	OBL	SFE	OBS	€
45, 50, 60, 70													
80													

www.Bravite.com
www.sabserrature.it

2110

Solo Catenaccio 2 Mandate Azionamento a cilindro	*Bolt only* *2 Turns* *Cylinder movement*
FINITURA DI SERIE • Piastra frontale, Catenaccio OLV	*STANDARD FINISHINGS* • *Front plate, Bolt OLV*
DOTAZIONE • Contropiastra Art. 354 OLV • Viti di fissaggio • CILINDRO ESCLUSO	*ACCESSORIES* • *Striking plate Art. 354 OLV* • *Fixing screws* • *CYLINDER NOT INCLUDED*

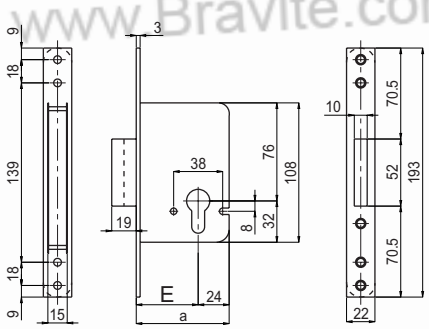



Codice *Code*	Finitura *Finishing* _ _ _		F	E		
02110 40 _ _ _ 4		2	22x3x193	40	1	
02110 45 _ _ _ 4		2	22x3x193	45	1	
02110 50 _ _ _ 4		2	22x3x193	50	1	
02110 60 _ _ _ 4		2	22x3x193	60	1	
02110 70 _ _ _ 4		2	22x3x193	70	1	
02110 80 _ _ _ 4		2	22x3x193	80	1	
T2110 40 _ _ _ 4		2	22x3x193	40	1	
T2110 45 _ _ _ 4		2	22x3x193	45	1	
T2110 50 _ _ _ 4		2	22x3x193	50	1	
T2110 60 _ _ _ 4		2	22x3x193	60	1	
T2110 70 _ _ _ 4		2	22x3x193	70	1	
T2110 80 _ _ _ 4		2	22x3x193	80	1	





Entrata *Backset*	OLV	OCL	OCS	ONS	PLO	OS	OB	OGR	AB	OBL	SFE	OBS	€
40, 45, 50, 60, 70													
80													

www.Bravite.com
www.Bravite.com
www.Bravite.com
www.Bravite.com
www.Bravite.com
www.sabserrature.it

2200

2115

Solo Catenaccio 1 Mandata Azionamento a cilindro	*Bolt only* *1 Turn* *Cylinder movement*
FINITURA DI SERIE • Piastra frontale, Catenaccio OLV	*STANDARD FINISHINGS* • *Front plate, Bolt OLV*
DOTAZIONE • Contropiastra Art. 354 OLV • Viti di fissaggio • CILINDRO ESCLUSO	*ACCESSORIES* • *Striking plate Art. 354 OLV* • *Fixing screws* • *CYLINDER NOT INCLUDED*

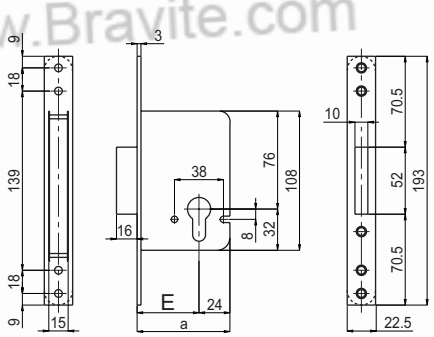



Codice *Code*	Finitura *Finishing* ___		F	E		
02115 40 ___ 4		1	22x3x193	40	1	
02115 45 ___ 4		1	22x3x193	45	1	
02115 50 ___ 4		1	22x3x193	50	1	
02115 60 ___ 4		1	22x3x193	60	1	
02115 70 ___ 4		1	22x3x193	70	1	
02115 80 ___ 4		1	22x3x193	80	1	
T2115 40 ___ 4		1	22x3x193	40	1	
T2115 45 ___ 4		1	22x3x193	45	1	
T2115 50 ___ 4		1	22x3x193	50	1	
T2115 60 ___ 4		1	22x3x193	60	1	
T2115 70 ___ 4		1	22x3x193	70	1	
T2115 80 ___ 4		1	22x3x193	80	1	





Entrata *Backset*	OLV	OCL	OCS	ONS	PLO	OS	OB	OGR	AB	OBL	SFE	OBS	€
40, 45, 50, 60, 70													
80													

www.Bravite.com
www.sabserrature.it

2150

Solo Scrocco	*Latch only*
FINITURA DI SERIE • Piastra frontale, Scrocco OLV	*STANDARD FINISHINGS* • *Front plate, Latch OLV*
DOTAZIONE • Contropiastra con aletta Art. 355 OLV • Viti di fissaggio	*ACCESSORIES* • *Striking plate with tab Art. 355 OLV* • *Fixing screws*

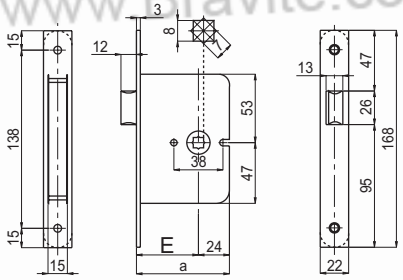



Codice *Code*	Finitura *Finishing* _ _ _	F	E		
02150 40 _ _ _ 5		22x3x168	40	1	
02150 45 _ _ _ 5		22x3x168	45	1	
02150 50 _ _ _ 5		22x3x168	50	1	
02150 60 _ _ _ 5		22x3x168	60	1	
02150 70 _ _ _ 5		22x3x168	70	1	
02150 80 _ _ _ 5		22x3x168	80	1	
T2150 40 _ _ _ 5		22x3x168	40	1	
T2150 45 _ _ _ 5		22x3x168	45	1	
T2150 50 _ _ _ 5		22x3x168	50	1	
T2150 60 _ _ _ 5		22x3x168	60	1	
T2150 70 _ _ _ 5		22x3x168	70	1	
T2150 80 _ _ _ 5		22x3x168	80	1	

Entrata *Backset*	OLV	OCL	OCS	ONS	PLO	OS	OB	OGR	AB	OBL	SFE	OBS	€
40, 45, 50, 60, 70													
80													

www.Bravite.com
www.sabserrature.it

2200

2216/85

Serratura per bagno Doppio quadro 8mm Catenaccio e Scrocco 1 Mandata Azionamento quadro 8mm	*Bathroom lock* *Double square hole 8mm* *Bolt and Latch* *1 Turn* *Square hole movement*
FINITURA DI SERIE • Piastra frontale, Catenaccio, Scrocco OLV	*STANDARD FINISHINGS* • *Front plate, Bolt, Latch OLV*
DOTAZIONE • Contropiastra con aletta Art. 357 OLV • Viti di fissaggio	*ACCESSORIES* • *Striking plate with tab Art. 357 OLV* • *Fixing screws*

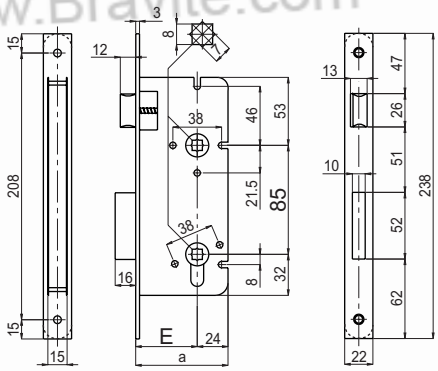



Codice *Code*	Finitura *Finishing* ___		F		E		
02216 85 40 ___ 7		1	22x3x238	85	40	1	
02216 85 45 ___ 7		1	22x3x238	85	45	1	
02216 85 50 ___ 7		1	22x3x238	85	50	1	
02216 85 60 ___ 7		1	22x3x238	85	60	1	
02216 85 70 ___ 7		1	22x3x238	85	70	1	
02216 85 80 ___ 7		1	22x3x238	85	80	1	
Versione BORDO TONDO / ROUND EDGE Type							
T2216 85 40 ___ 7		1	22x3x238	85	40	1	
T2216 85 45 ___ 7		1	22x3x238	85	45	1	
T2216 85 50 ___ 7		1	22x3x238	85	50	1	
T2216 85 60 ___ 7		1	22x3x238	85	60	1	
T2216 85 70 ___ 7		1	22x3x238	85	70	1	
T2216 85 80 ___ 7		1	22x3x238	85	80	1	





Entrata *Backset*	OLV	OCL	OCS	ONS	PLO	OS	OB	OGR	AB	OBL	SFE	OBS	€
40, 45, 50, 60, 70													
80													

www.Bravite.com
www.sabserrature.it

2116

Serratura per bagno Quadro 8mm Solo Catenaccio 1 Mandata Azionamento a cilindro	*Bathroom lock* *Square hole 8mm* *Bolt only* *1 Turn* *Cylinder movement*
FINITURA DI SERIE • Piastra frontale, Catenaccio OLV	*STANDARD FINISHINGS* • *Front plate, Bolt OLV*
DOTAZIONE • Contropiastra Art. 354 OLV • Viti di fissaggio	*ACCESSORIES* • *Striking plate Art. 354 OLV* • *Fixing screws*

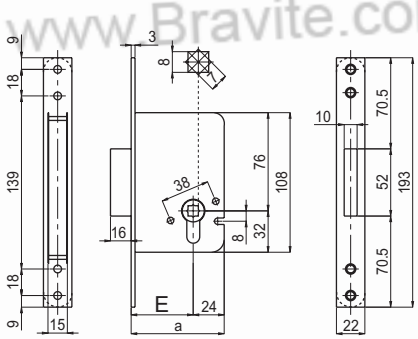



Codice *Code*	Finitura *Finishing* _ _ _				
02116 40 _ _ _ 4		1	22x3x193	40	1
02116 45 _ _ _ 4		1	22x3x193	45	1
02116 50 _ _ _ 4		1	22x3x193	50	1
02116 60 _ _ _ 4		1	22x3x193	60	1
02116 70 _ _ _ 4		1	22x3x193	70	1
02116 80 _ _ _ 4		1	22x3x193	80	1
T2116 40 _ _ _ 4		1	22x3x193	40	1
T2116 45 _ _ _ 4		1	22x3x193	45	1
T2116 50 _ _ _ 4		1	22x3x193	50	1
T2116 60 _ _ _ 4		1	22x3x193	60	1
T2116 70 _ _ _ 4		1	22x3x193	70	1
T2116 80 _ _ _ 4		1	22x3x193	80	1





Entrata *Backset*	OLV	OCL	OCS	ONS	PLO	OS	OB	OGR	AB	OBL	SFE	OBS	€
40, 45, 50, 60, 70													
80													

www.Bravite.com
www.Bravite.com
www.Bravite.com
www.Bravite.com
www.Bravite.com
www.sabserrature.it

2200

2202

Catenaccio Antistrappo Rullo registrabile 2 Mandate Azionamento a cilindro	*Tamper proof bolt* *Adjustable roller* *2 Turns* *Cylinder movement*
FINITURA DI SERIE • Piastra frontale, Catenaccio, Rullo OLV	*STANDARD FINISHINGS* • *Front plate, Bolt, Roller OLV*
DOTAZIONE • Contropiastra con aletta Art. 357 OLV • Viti di fissaggio • CILINDRO ESCLUSO	*ACCESSORIES* • *Striking plate with tab Art. 357 OLV* • *Fixing screws* • *CYLINDER NOT INCLUDED*

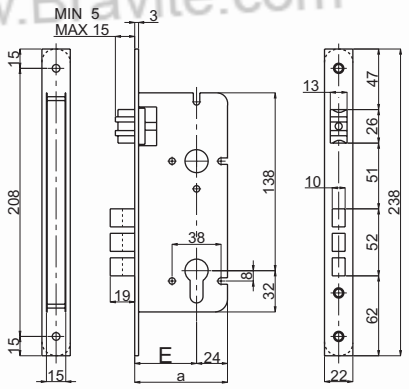



Codice *Code*	Finitura *Finishing* _ _ _					
02202 45 _ _ _ 7		2	22x3x238	45	1	
02202 50 _ _ _ 7		2	22x3x238	50	1	
02202 60 _ _ _ 7		2	22x3x238	60	1	
02202 70 _ _ _ 7		2	22x3x238	70	1	
02202 80 _ _ _ 7		2	22x3x238	80	1	
T2202 45 _ _ _ 7		2	22x3x238	45	1	
T2202 50 _ _ _ 7		2	22x3x238	50	1	
T2202 60 _ _ _ 7		2	22x3x238	60	1	
T2202 70 _ _ _ 7		2	22x3x238	70	1	
T2202 80 _ _ _ 7		2	22x3x238	80	1	





Entrata *Backset*	OLV	OCL	OCS	ONS	PLO	OS	OB	OGR	AB	OBL	SFE	OBS	€
45, 50, 60, 70													
80													

www.Bravite.com
www.sabserrature.it

2207

Catenaccio Antistrappo Rullo registrabile 1 Mandate Azionamento a cilindro	*Tamper proof bolt* *Adjustable roller* *1 Turn* *Cylinder movement*
FINITURA DI SERIE • Piastra frontale, Catenaccio, Rullo OLV	*STANDARD FINISHINGS* • *Front plate, Bolt, Roller OLV*
DOTAZIONE • Contropiastra con aletta Art. 357 OLV • Viti di fissaggio • CILINDRO ESCLUSO	*ACCESSORIES* • *Striking plate with tab Art. 357 OLV* • *Fixing screws* • *CYLINDER NOT INCLUDED*

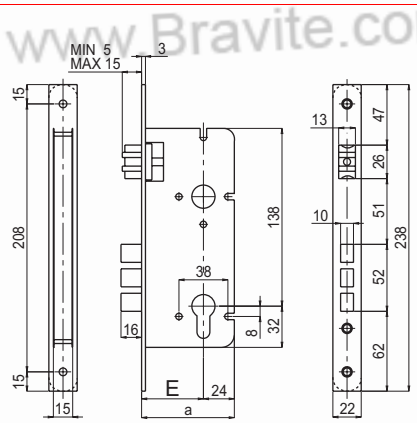



Codice *Code*	Finitura *Finishing* _ _ _	F	E		
02207 45 _ _ _ 7		1	22x3x238	45	1
02207 50 _ _ _ 7		1	22x3x238	50	1
02207 60 _ _ _ 7		1	22x3x238	60	1
02207 70 _ _ _ 7		1	22x3x238	70	1
02207 80 _ _ _ 7		1	22x3x238	80	1
T2207 45 _ _ _ 7		1	22x3x238	45	1
T2207 50 _ _ _ 7		1	22x3x238	50	1
T2207 60 _ _ _ 7		1	22x3x238	60	1
T2207 70 _ _ _ 7		1	22x3x238	70	1
T2207 80 _ _ _ 7		1	22x3x238	80	1





Entrata *Backset*	OLV	OCL	OCS	ONS	PLO	OS	OB	OGR	AB	OBL	SFE	OBS	€
45, 50, 60, 70													
80													

www.Bravite.com
www.sabserrature.it

2200

2212

Catenaccio Rullo registrabile 2 Mandate Azionamento a cilindro	*Bolt* *Adjustable roller* *2 Turns* *Cylinder movement*
FINITURA DI SERIE • Piastra frontale, Catenaccio, Rullo OLV	*STANDARD FINISHINGS* • *Front plate, Bolt, Roller OLV*
DOTAZIONE • Contropiastra con aletta Art. 357 OLV • Viti di fissaggio • CILINDRO ESCLUSO	*ACCESSORIES* • *Striking plate with tab Art. 357 OLV* • *Fixing screws* • *CYLINDER NOT INCLUDED*

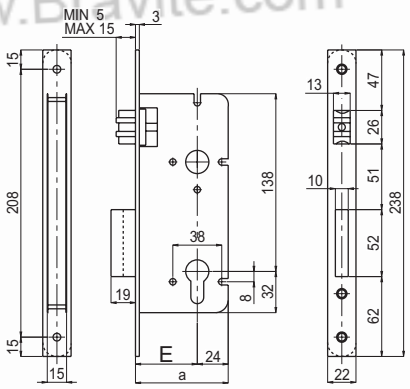



Codice *Code*	Finitura *Finishing* _ _ _		F	E	
02212 40 _ _ _ 7		2	22x3x238	40	1
02212 45 _ _ _ 7		2	22x3x238	45	1
02212 50 _ _ _ 7		2	22x3x238	50	1
02212 60 _ _ _ 7		2	22x3x238	60	1
02212 70 _ _ _ 7		2	22x3x238	70	1
02212 80 _ _ _ 7		2	22x3x238	80	1
T2212 40 _ _ _ 7		2	22x3x238	40	1
T2212 45 _ _ _ 7		2	22x3x238	45	1
T2212 50 _ _ _ 7		2	22x3x238	50	1
T2212 60 _ _ _ 7		2	22x3x238	60	1
T2212 70 _ _ _ 7		2	22x3x238	70	1
T2212 80 _ _ _ 7		2	22x3x238	80	1





Entrata *Backset*	OLV	OCL	OCS	ONS	PLO	OS	OB	OGR	AB	OBL	SFE	OBS	€
40, 45, 50, 60, 70													
80													

www.Bravite.com
www.sabserrature.it

2217

Catenaccio Rullo registrabile 1 Mandate Azionamento a cilindro	*Bolt* *Adjustable roller* *1 Turn* *Cylinder movement*
FINITURA DI SERIE • Piastra frontale, Catenaccio, Rullo OLV	*STANDARD FINISHINGS* • *Front plate, Bolt, Roller OLV*
DOTAZIONE • Contropiastra con aletta Art. 357 OLV • Viti di fissaggio • CILINDRO ESCLUSO	*ACCESSORIES* • *Striking plate with tab Art. 357 OLV* • *Fixing screws* • *CYLINDER NOT INCLUDED*

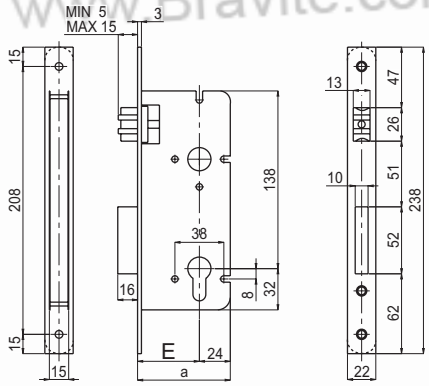



Codice *Code*	Finitura *Finishing* ___		F	E		
02217 40 ___ 7		1	22x3x238	40	1	
02217 45 ___ 7		1	22x3x238	45	1	
02217 50 ___ 7		1	22x3x238	50	1	
02217 60 ___ 7		1	22x3x238	60	1	
02217 70 ___ 7		1	22x3x238	70	1	
02217 80 ___ 7		1	22x3x238	80	1	
T2217 40 ___ 7		1	22x3x238	40	1	
T2217 45 ___ 7		1	22x3x238	45	1	
T2217 50 ___ 7		1	22x3x238	50	1	
T2217 60 ___ 7		1	22x3x238	60	1	
T2217 70 ___ 7		1	22x3x238	70	1	
T2217 80 ___ 7		1	22x3x238	80	1	

Entrata *Backset*	OLV	OCL	OCS	ONS	PLO	OS	OB	OGR	AB	OBL	SFE	OBS	€
40, 45, 50, 60, 70													
80													

www.Bravite.com
www.sabserrature.it

2200

2200/90

Catenaccio Antistrappo e Scrocco 2 Mandate Azionamento a cilindro	*Tamper proof bolt and latch* *2 Turns* *Cylinder movement*
FINITURA DI SERIE • Piastra frontale, Catenaccio, Scrocco OLV	*STANDARD FINISHINGS* • *Front plate, Bolt, Latch OLV*
DOTAZIONE • Contropiastra con aletta Art. 357 OLV • Viti di fissaggio • CILINDRO ESCLUSO	*ACCESSORIES* • *Striking plate with tab Art. 357 OLV* • *Fixing screws* • *CYLINDER NOT INCLUDED*

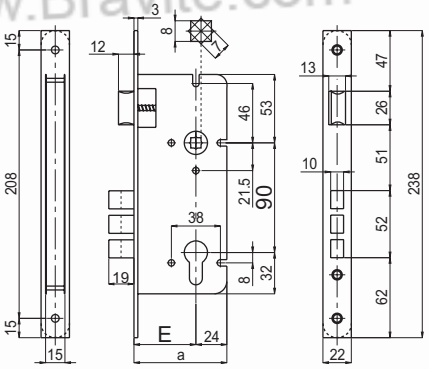



Codice *Code*	Finitura *Finishing* ___		F		E		
02200 90 45 ___7		2	22x3x238	90	45	1	
02200 90 50 ___7		2	22x3x238	90	50	1	
02200 90 60 ___7		2	22x3x238	90	60	1	
02200 90 70 ___7		2	22x3x238	90	70	1	
Versione BORDO TONDO / ROUND EDGE Type							
T2200 90 45 ___7		2	22x3x238	90	45	1	
T2200 90 50 ___7		2	22x3x238	90	50	1	
T2200 90 60 ___7		2	22x3x238	90	60	1	
T2200 90 70 ___7		2	22x3x238	90	70	1	

Entrata *Backset*	OLV	OCL	OCS	ONS	PLO	OS	OB	OGR	AB	OBL	SFE	OBS	€
45, 50, 60, 70													

www.Bravite.com
www.sabserrature.it

2210/90

Catenaccio e Scrocco 2 Mandate Azionamento a cilindro	*Bolt and Latch* *2 Turns* *Cylinder movement*
FINITURA DI SERIE • Piastra frontale, Catenaccio, Scrocco OLV	*STANDARD FINISHINGS* • *Front plate, Bolt, Latch OLV*
DOTAZIONE • Contropiastra con aletta Art. 357 OLV • Viti di fissaggio • CILINDRO ESCLUSO	*ACCESSORIES* • *Striking plate with tab Art. 357 OLV* • *Fixing screws* • *CYLINDER NOT INCLUDED*

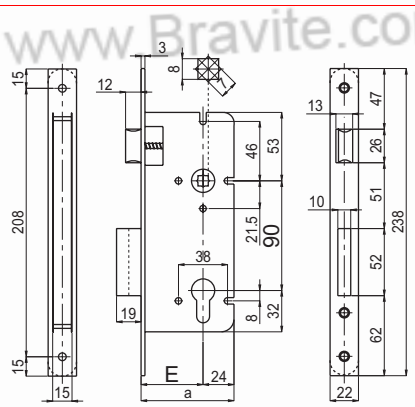

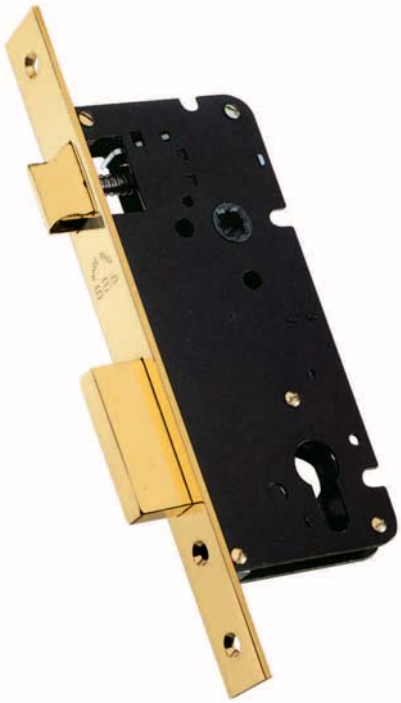

Codice *Code*	Finitura *Finishing* ___		F		E		
02210 90 40 ___ 7	2	22x3x238	90	40		1	
02210 90 45 ___ 7	2	22x3x238	90	45		1	
02210 90 50 ___ 7	2	22x3x238	90	50		1	
02210 90 60 ___ 7	2	22x3x238	90	60		1	
02210 90 70 ___ 7	2	22x3x238	90	70		1	
Versione BORDO TONDO / ROUND EDGE Type							
T2210 90 40 ___ 7	2	22x3x238	90	40		1	
T2210 90 45 ___ 7	2	22x3x238	90	45		1	
T2210 90 50 ___ 7	2	22x3x238	90	50		1	
T2210 90 60 ___ 7	2	22x3x238	90	60		1	
T2210 90 70 ___ 7	2	22x3x238	90	70		1	





Entrata *Backset*	OLV	OCL	OCS	ONS	PLO	OS	OB	OGR	AB	OBL	SFE	OBS	€
40, 45, 50, 60, 70													

www.Bravite.com
www.sabserrature.it

2200

2216/90

Serratura per bagno Doppio quadro 8mm Catenaccio e Scrocco 1 Mandata Azionamento quadro 8mm	*Bathroom lock* *Double square hole 8mm* *Bolt and Latch* *1 Turn* *Square hole movement*
FINITURA DI SERIE • Piastra frontale, Catenaccio, Scrocco OLV	*STANDARD FINISHINGS* • *Front plate, Bolt, Latch OLV*
DOTAZIONE • Contropiastra con aletta Art. 357 OLV • Viti di fissaggio	*ACCESSORIES* • *Striking plate with tab Art. 357 OLV* • *Fixing screws*

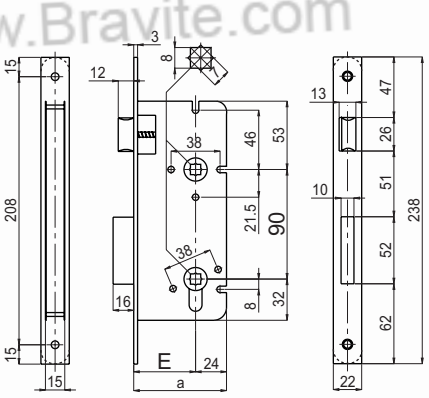



Codice *Code*	Finitura *Finishing* ___		F		E		
02216 90 40 ___ 7		1	22x3x238	90	40	1	
02216 90 45 ___ 7		1	22x3x238	90	45	1	
02216 90 50 ___ 7		1	22x3x238	90	50	1	
02216 90 60 ___ 7		1	22x3x238	90	60	1	
02216 90 70 ___ 7		1	22x3x238	90	70	1	
Versione BORDO TONDO / ROUND EDGE Type							
T2216 90 40 ___ 7		1	22x3x238	90	40	1	
T2216 90 45 ___ 7		1	22x3x238	90	45	1	
T2216 90 50 ___ 7		1	22x3x238	90	50	1	
T2216 90 60 ___ 7		1	22x3x238	90	60	1	
T2216 90 70 ___ 7		1	22x3x238	90	70	1	





Entrata *Backset*	OLV	OCL	OCS	ONS	PLO	OS	OB	OGR	AB	OBL	SFE	OBS	€
40, 45, 50, 60, 70													

www.Bravite.com
www.sabserrature.it

2260/90

Catenaccio e Scrocco 2 Mandate Azionamento con Chiave Patent	*Bolt and Latch* *2 Turns* *Patent Key movement*
FINITURA DI SERIE • Piastra frontale, Catenaccio, Scrocco, Chiave OLV	*STANDARD FINISHINGS* • *Front plate, Bolt, Latch, Key OLV*
DOTAZIONE • Contropiastra con aletta Art. 357 OLV • Viti di fissaggio • Chiave Art. 384 OLV (Cifratura UNICA)	*ACCESSORIES* • *Striking plate with tab Art. 357 OLV* • *Fixing screws* • *Key Art. 384 OLV (UNIQUE Code)*

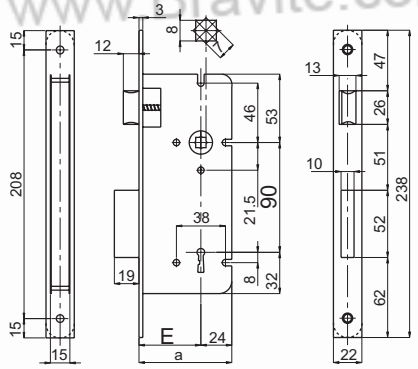



Codice *Code*	Finitura *Finishing* ___					
02260 90 40 ___ 7	2	22x3x238	90	40	1	
02260 90 45 ___ 7	2	22x3x238	90	45	1	
02260 90 50 ___ 7	2	22x3x238	90	50	1	
02260 90 60 ___ 7	2	22x3x238	90	60	1	
Versione BORDO TONDO / ROUND EDGE Type						
T2260 90 40 ___ 7	2	22x3x238	90	40	1	
T2260 90 45 ___ 7	2	22x3x238	90	45	1	
T2260 90 50 ___ 7	2	22x3x238	90	50	1	
T2260 90 60 ___ 7	2	22x3x238	90	60	1	





Entrata *Backset*	OLV	OCL	OCS	ONS	PLO	OS	OB	OGR	AB	OBL	SFE	OBS	€
40, 45, 50, 60													

www.Bravite.com
www.sabserrature.it

2200

2265/90

Catenaccio e Scrocco 1 Mandate Azionamento con Chiave Patent	*Bolt and Latch* *1 Turn* *Patent Key movement*
FINITURA DI SERIE • Piastra frontale, Catenaccio, Scrocco, Chiave OLV	*STANDARD FINISHINGS* • *Front plate, Bolt, Latch, Key OLV*
DOTAZIONE • Contropiastra con aletta Art. 357 OLV • Viti di fissaggio • Chiave Art. 384 OLV (Cifratura UNICA)	*ACCESSORIES* • *Striking plate with tab Art. 357 OLV* • *Fixing screws* • *Key Art. 384 OLV (UNIQUE Code)*

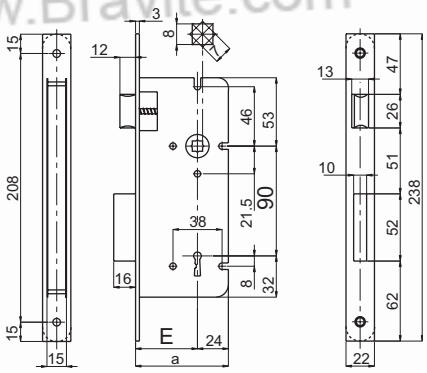



Codice *Code*	Finitura *Finishing* ___		F		E		
02265 90 40 ___7		1	22x3x238	90	40	1	
02265 90 45 ___7		1	22x3x238	90	45	1	
02265 90 50 ___7		1	22x3x238	90	50	1	
02265 90 60 ___7		1	22x3x238	90	60	1	
Versione BORDO TONDO / ROUND EDGE Type							
T2265 90 40 ___7		1	22x3x238	90	40	1	
T2265 90 45 ___7		1	22x3x238	90	45	1	
T2265 90 50 ___7		1	22x3x238	90	50	1	
T2265 90 60 ___7		1	22x3x238	90	60	1	





Entrata *Backset*	OLV	OCL	OCS	ONS	PLO	OS	OB	OGR	AB	OBL	SFE	OBS	€
40, 45, 50, 60													

www.Bravite.com
www.Bravite.com
www.Bravite.com
www.Bravite.com
www.Bravite.com
www.sabserrature.it

2200/72

Catenaccio Antistrappo e Scrocco 2 Mandate Azionamento a cilindro	*Tamper proof bolt and latch* *2 Turns* *Cylinder movement*
FINITURA DI SERIE • Piastra frontale, Catenaccio, Scrocco OLV	*STANDARD FINISHINGS* • *Front plate, Bolt, Latch OLV*
DOTAZIONE • Contropiastra con aletta Art. 357 OLV • Viti di fissaggio • CILINDRO ESCLUSO	*ACCESSORIES* • *Striking plate with tab Art. 357 OLV* • *Fixing screws* • *CYLINDER NOT INCLUDED*

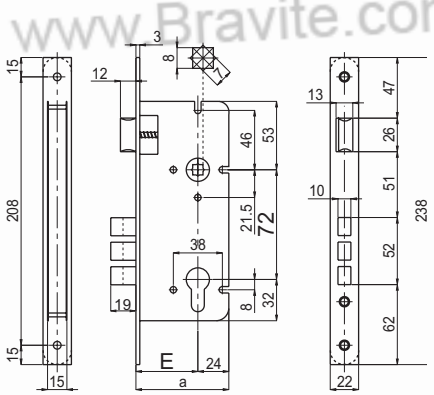



Codice *Code*	Finitura *Finishing* ___					
02200 72 45 ___ 7	2	22x3x238	72	45	1	
02200 72 50 ___ 7	2	22x3x238	72	50	1	
02200 72 55 ___ 7	2	22x3x238	72	55	1	
02200 72 60 ___ 7	2	22x3x238	72	60	1	
02200 72 70 ___ 7	2	22x3x238	72	70	1	
Versione BORDO TONDO / ROUND EDGE Type						
T2200 72 45 ___ 7	2	22x3x238	72	45	1	
T2200 72 50 ___ 7	2	22x3x238	72	50	1	
T2200 72 55 ___ 7	2	22x3x238	72	55	1	
T2200 72 60 ___ 7	2	22x3x238	72	60	1	
T2200 72 70 ___ 7	2	22x3x238	72	70	1	





Entrata *Backset*	OLV	OCL	OCS	ONS	PLO	OS	OB	OGR	AB	OBL	SFE	OBS	€
45, 50, 55, 60, 70													

www.Bravite.com
www.Bravite.com
www.Bravite.com
www.Bravite.com
www.Bravite.com
www.sabserrature.it

2200

2210/72

Catenaccio e Scrocco **2 Mandate** **Azionamento a cilindro**	***Bolt and Latch*** ***2 Turns*** ***Cylinder movement***
FINITURA DI SERIE • Piastra frontale, Catenaccio, Scrocco OLV	*STANDARD FINISHINGS* • *Front plate, Bolt, Latch OLV*
DOTAZIONE • Contropiastra con aletta Art. 357 OLV • Viti di fissaggio • CILINDRO ESCLUSO	*ACCESSORIES* • *Striking plate with tab Art. 357 OLV* • *Fixing screws* • *CYLINDER NOT INCLUDED*

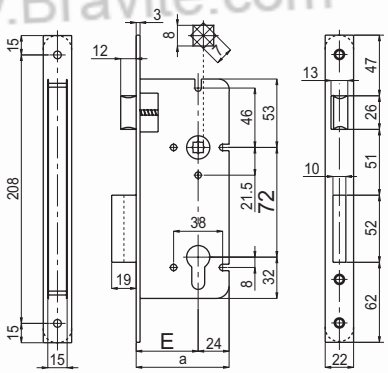



Codice *Code*	Finitura *Finishing* ___		F		E		
02210 72 40 ___ 7		2	22x3x238	72	40	1	
02210 72 45 ___ 7		2	22x3x238	72	45	1	
02210 72 50 ___ 7		2	22x3x238	72	50	1	
02210 72 55 ___ 7		2	22x3x238	72	55	1	
02210 72 60 ___ 7		2	22x3x238	72	60	1	
02210 72 70 ___ 7		2	22x3x238	72	70	1	
Versione BORDO TONDO / ROUND EDGE Type							
T2210 72 40 ___ 7		2	22x3x238	72	40	1	
T2210 72 45 ___ 7		2	22x3x238	72	45	1	
T2210 72 50 ___ 7		2	22x3x238	72	50	1	
T2210 72 55 ___ 7		2	22x3x238	72	55	1	
T2210 72 60 ___ 7		2	22x3x238	72	60	1	
T2210 72 70 ___ 7		2	22x3x238	72	70	1	





Entrata *Backset*	OLV	OCL	OCS	ONS	PLO	OS	OB	OGR	AB	OBL	SFE	OBS	€
40, 45, 50, 55, 60, 70													

www.Bravite.com
www.sabserrature.it

2216/72

Serratura per bagno Doppio quadro 8mm Catenaccio e Scrocco 1 Mandata Azionamento quadro 8mm	*Bathroom lock* *Double square hole 8mm* *Bolt and Latch* *1 Turn* *Square hole movement*
FINITURA DI SERIE • Piastra frontale, Catenaccio, Scrocco OLV	*STANDARD FINISHINGS* • *Front plate, Bolt, Latch OLV*
DOTAZIONE • Contropiastra con aletta Art. 357 OLV • Viti di fissaggio	*ACCESSORIES* • *Striking plate with tab Art. 357 OLV* • *Fixing screws*

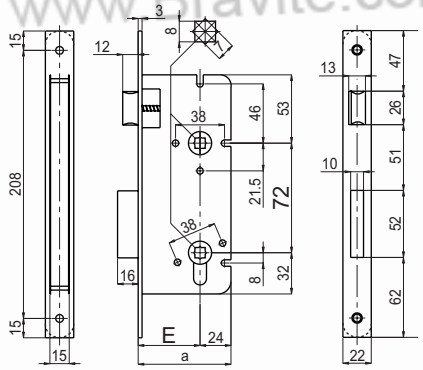



Codice *Code*	Finitura *Finishing* ___		F		E	
02216 72 40 ___ 7	1	22x3x238	72	40	1	
02216 72 45 ___ 7	1	22x3x238	72	45	1	
02216 72 50 ___ 7	1	22x3x238	72	50	1	
02216 72 55 ___ 7	1	22x3x238	72	55	1	
02216 72 60 ___ 7	1	22x3x238	72	60	1	
02216 72 70 ___ 7	1	22x3x238	72	70	1	
Versione BORDO TONDO / ROUND EDGE Type						
T2216 72 40 ___ 7	1	22x3x238	72	40	1	
T2216 72 45 ___ 7	1	22x3x238	72	45	1	
T2216 72 50 ___ 7	1	22x3x238	72	50	1	
T2216 72 55 ___ 7	1	22x3x238	72	55	1	
T2216 72 60 ___ 7	1	22x3x238	72	60	1	
T2216 72 70 ___ 7	1	22x3x238	72	70	1	





Entrata *Backset*	OLV	OCL	OCS	ONS	PLO	OS	OB	OGR	AB	OBL	SFE	OBS	€
40, 45, 50, 55, 60, 70													

www.Bravite.com
www.sabserrature.it

2200

350

Contropiastra diritta in ottone	*Brass straight striking plate*
FINITURA DI SERIE • Finitura di serie OLV	*STANDARD FINISHINGS* • *Standard finishing OLV*
DOTAZIONE • A richiesta per serrature Catenaccio e Scrocco • Art. 2200 - 2205 - 2210 - 2215 - 2216 - 2260 - 2265	*ACCESSORIES* • *On request for Bolt and Latch locks* • *Art. 2200 - 2205 - 2210 - 2215 - 2216 - 2260 - 2265*

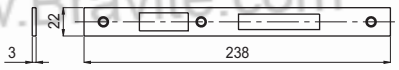

Codice *Code*	Finitura *Finishing* _ _ _	OLV	OCL	OCS	ONS	PLO	OS	OB	OGR	AB	OBL	SFE	OBS	€
00350 _ _ _	1													

350T

Contropiastra diritta in ottone - Bordo Tondo	*Brass straight striking plate - Round Edge*
FINITURA DI SERIE • Finitura di serie OLV	*STANDARD FINISHINGS* • *Standard finishing OLV*
DOTAZIONE • A richiesta per serrature Catenaccio e Scrocco • Art. 2200 - 2205 - 2210 - 2215 - 2216 - 2260 - 2265 versione Bordo Tondo	*ACCESSORIES* • *On request for Bolt and Latch locks* • *Art. 2200 - 2205 - 2210 - 2215 - 2216 - 2260 - 2265 Round Edge Type*

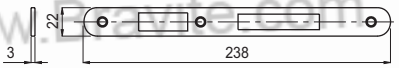

Codice *Code*	Finitura *Finishing* _ _ _	OLV	OCL	OCS	ONS	PLO	OS	OB	OGR	AB	OBL	SFE	OBS	€
T0350 _ _ _	1													

351

Contropiastra con aletta piana in ottone Versione Destra DX o sinistra SX (in figura versione DX)	*Brass striking plate with flat tab* *Right DX or left SX version* *(right version shown)*
FINITURA DI SERIE • Finitura di serie OLV • Finitura solo su lato a vista come le svasature dei fori vite	*STANDARD FINISHINGS* • *Standard finishing OLV* • *One side finished - countersinking for screw holes*
DOTAZIONE • A richiesta per serrature Catenaccio e Scrocco • Art. 2200 - 2205 - 2210 - 2215 - 2216 - 2202 - 2207 - 2212 - 2217 - 2260 - 2265	*ACCESSORIES* • *On request for Bolt and Latch locks* • *Art. 2200 - 2205 - 2210 - 2215 - 2216 - 2202 - 2207 - 2212 - 2217 - 2260 - 2265*

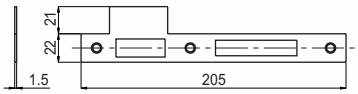

Codice *Code*	Finitura *Finishing* _ _ _	OLV	OCL	OCS	ONS	PLO	OS	OB	OGR	AB	OBL	SFE	OBS	€
00351 _ _ _	1													

www.Bravite.com
www.Bravite.com
www.Bravite.com
www.Bravite.com
www.sabserrature.it

351T

Contropiastra con aletta piana in ottone - Bordo Tondo
Versione Destra DX o sinistra SX
(in figura versione DX)

Brass striking plate with flat tab - Round Edge
Right DX or left SX version
(right version shown)

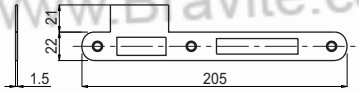

FINITURA DI SERIE

- Finitura di serie OLV
- Finitura solo su lato a vista come le svasature dei fori vite

STANDARD FINISHINGS

- *Standard finishing OLV*
- *One side finished - countersinking for screw holes*

DOTAZIONE

- A richiesta per serrature Catenaccio e Scrocco
- Art. 2200 - 2205 - 2210 - 2215 - 2216 - 2202 - 2207 - 2212 - 2217 - 2260 - 2265 versione Bordo Tondo

ACCESSORIES

- *On request for Bolt and Latch locks*
- *Art. 2200 - 2205 - 2210 - 2215 - 2216 - 2202 - 2207 - 2212 - 2217 - 2260 - 2265 Round Edge Type*

Codice *Code*	Finitura *Finishing*		OLV	OCL	OCS	ONS	PLO	OS	OB	OGR	AB	OBL	SFE	OBS	€
T0351	_ _ _	1													

www.Bravite.com

352

Contropiastra con aletta curva in ottone
Versione Destra DX

Brass striking plate with curved tab
Right DX version

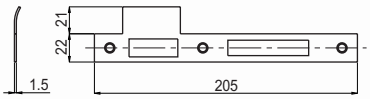

FINITURA DI SERIE

- Finitura di serie OLV
- Finitura solo su lato a vista come le svasature dei fori vite

STANDARD FINISHINGS

- *Standard finishing OLV*
- *One side finished - countersinking for screw holes*

DOTAZIONE

- A richiesta per serrature Catenaccio e Scrocco
- Art. 2200 - 2205 - 2210 - 2215 - 2216 - 2202 - 2207 - 2212 - 2217 - 2260 - 2265

ACCESSORIES

- *On request for Bolt and Latch locks*
- *Art. 2200 - 2205 - 2210 - 2215 - 2216 - 2202 - 2207 - 2212 - 2217 - 2260 - 2265*

Codice *Code*	Finitura *Finishing*		OLV	OCL	OCS	ONS	PLO	OS	OB	OGR	AB	OBL	SFE	OBS	€
00352	_ _ _	1													

353

Contropiastra con aletta curva in ottone
Versione Sinistra SX

Brass striking plate with curved tab
Left SX version

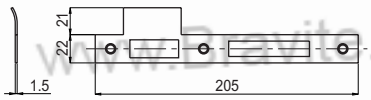

FINITURA DI SERIE

- Finitura di serie OLV
- Finitura solo su lato a vista come le svasature dei fori vite

STANDARD FINISHINGS

- *Standard finishing OLV*
- *One side finished - countersinking for screw holes*

DOTAZIONE

- A richiesta per serrature Catenaccio e Scrocco
- Art. 2200 - 2205 - 2210 - 2215 - 2216 - 2202 - 2207 - 2212 - 2217 - 2260 - 2265

ACCESSORIES

- *On request for Bolt and Latch locks*
- *Art. 2200 - 2205 - 2210 - 2215 - 2216 - 2202 - 2207 - 2212 - 2217 - 2260 - 2265*

Codice *Code*	Finitura *Finishing*		OLV	OCL	OCS	ONS	PLO	OS	OB	OGR	AB	OBL	SFE	OBS	€
00353	_ _ _	1													

www.Bravite.com
www.Bravite.com
www.Bravite.com
www.Bravite.com
www.Bravite.com
www.sabserrature.it

2200

354

Contropiastra diritta in ottone | ***Brass straight striking plate***

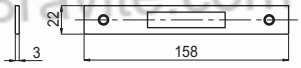

FINITURA DI SERIE
- Finitura di serie OLV

STANDARD FINISHINGS
- *Standard finishing OLV*

DOTAZIONE
- Normale dotazione per serrature solo Catenaccio
- Art. 2100 - 2105 - 2110 - 2115 -2116

ACCESSORIES
- *Standard for locks with Bolt only*
- *Art. 2100 - 2105 - 2110 - 2115 -2116*

Codice *Code*	Finitura *Finishing* _ _ _	OLV	OCL	OCS	ONS	PLO	OS	OB	OGR	AB	OBL	SFE	OBS	€
00354 _ _ _	1													

354T

Contropiastra diritta in ottone - Bordo Tondo | ***Brass straight striking plate - Round Edge***

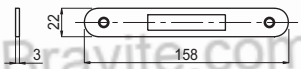

FINITURA DI SERIE
- Finitura di serie OLV

STANDARD FINISHINGS
- *Standard finishing OLV*

DOTAZIONE
- Normale dotazione per serrature solo Catenaccio
- Art. 2100 - 2105 - 2110 - 2115 -2116 versione Bordo Tondo

ACCESSORIES
- *Standard for locks with Bolt only*
- *Art. 2100 - 2105 - 2110 - 2115 -2116 Round Edge Type*

Codice *Code*	Finitura *Finishing* _ _ _	OLV	OCL	OCS	ONS	PLO	OS	OB	OGR	AB	OBL	SFE	OBS	€
T0354 _ _ _	1													

355

Contropiastra con aletta piana in ottone | ***Brass striking plate qith flat tab***

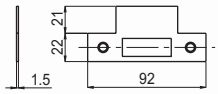

FINITURA DI SERIE
- Finitura di serie OLV

STANDARD FINISHINGS
- *Standard finishing OLV*

DOTAZIONE
- Normale dotazione per serrature solo Scrocco
- Art. 2150

ACCESSORIES
- *Standard for locks with Latch only*
- *Art. 2150*

Codice *Code*	Finitura *Finishing* _ _ _	OLV	OCL	OCS	ONS	PLO	OS	OB	OGR	AB	OBL	SFE	OBS	€
00355 _ _ _	1													

355T

Contropiastra con aletta piana in ottone - Bordo Tondo | ***Brass striking plate qith flat tab - Round Edge***

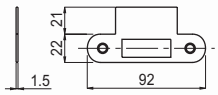

FINITURA DI SERIE
- Finitura di serie OLV

STANDARD FINISHINGS
- *Standard finishing OLV*

DOTAZIONE
- Normale dotazione per serrature solo Scrocco
- Art. 2150 versione Bordo Tondo

ACCESSORIES
- *Standard for locks with Latch only*
- *Art. 2150 Round Edge Type*

Codice *Code*	Finitura *Finishing* _ _ _	OLV	OCL	OCS	ONS	PLO	OS	OB	OGR	AB	OBL	SFE	OBS	€
T0355 _ _ _	1													

www.Bravite.com
www.sabserrature.it

356

Contropiastra con aletta curva in ottone	*Brass striking plate with curved tab*
FINITURA DI SERIE • Finitura di serie OLV	*STANDARD FINISHINGS* • *Standard finishing OLV*
DOTAZIONE • A richiesta per serrature solo scrocco • Art. 2150 e similari	*ACCESSORIES* • *On request for locks Latch only* • *Art. 2150 and similar*

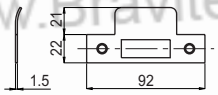

Codice *Code*	Finitura *Finishing* _ _ _	OLV	OCL	OCS	ONS	PLO	OS	OB	OGR	AB	OBL	SFE	OBS	€
00356 _ _ _	1													

356T

Contropiastra con aletta curva in ottone - Bordo Tondo	*Brass striking plate with curved tab - Round Edge*
FINITURA DI SERIE • Finitura di serie OLV	*STANDARD FINISHINGS* • *Standard finishing OLV*
DOTAZIONE • A richiesta per serrature solo scrocco • Art. 2150 e similari versione Bordo Tondo	*ACCESSORIES* • *On request for locks Latch only* • *Art. 2150 and similar Round Edge Type*

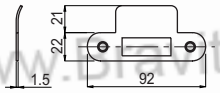

Codice *Code*	Finitura *Finishing* _ _ _	OLV	OCL	OCS	ONS	PLO	OS	OB	OGR	AB	OBL	SFE	OBS	€
T0356 _ _ _	1													

357

Contropiastra con aletta piana in ottone Versione unica per porte destre DX o sinistre SX	*Brass striking plate with flat tab* *One version for right DX or Left SX opening doors*
FINITURA DI SERIE • Finitura di serie OLV • Finitura sui due lati	*STANDARD FINISHINGS* • *Standard finishing OLV* • *Finishing on both sides*
DOTAZIONE • Normale dotazione per serrature Catenaccio e Scrocco • Art. 2200 - 2205 - 2210 - 2215 - 2216 - 2202 -2207 - 2212 - 2217 - 2260 - 2265	*ACCESSORIES* • *Standard for Bolt and Latch locks* • *Art. 2200 - 2205 - 2210 - 2215 - 2216 - 2202 -2207 - 2212 - 2217 - 2260 - 2265*

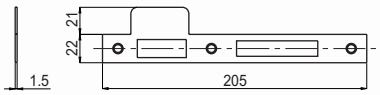

Codice *Code*	Finitura *Finishing* _ _ _	OLV	OCL	OCS	ONS	PLO	OS	OB	OGR	AB	OBL	SFE	OBS	€
00357 _ _ _	1													

www.Bravite.com
www.sabserrature.it

2200

357T

Contropiastra con aletta piana in ottone - Bordo Tondo Versione unica per porte destre DX o sinistre SX	***Brass striking plate with flat tab - Round Edge One version for right DX or Left SX opening doors***
FINITURA DI SERIE • Finitura di serie OLV • Finitura sui due lati	*STANDARD FINISHINGS* • *Standard finishing OLV* • *Finishing on both sides*
DOTAZIONE • Normale dotazione per serrature Catenaccio e Scrocco • Art. 2200 - 2205 - 2210 - 2215 - 2216 - 2202 -2207 - 2212 - 2217 - 2260 - 2265 versione Bordo Tondo	*ACCESSORIES* • *Standard for Bolt and Latch locks* • *Art. 2200 - 2205 - 2210 - 2215 - 2216 - 2202 -2207 - 2212 - 2217 - 2260 - 2265 Round Edge Type*

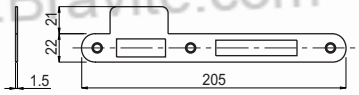

Codice *Code*	Finitura *Finishing* ___	OLV	OCL	OCS	ONS	PLO	OS	OB	OGR	AB	OBL	SFE	OBS	€
T0357 ___		1												

357 P

Contropiastra con aletta piana in ottone Sp=2mm Versione unica per porte destre DX o sinistre SX	***Brass striking plate with flat tab th=2mm One version for right DX or Left SX opening doors***
FINITURA DI SERIE • Finitura di serie OLV • Finitura e svasature fori vite sui due lati	*STANDARD FINISHINGS* • *Standard finishing OLV* • *Finishing and countersinking for screw holes on both sides*
DOTAZIONE • Normale dotazione per serrature Catenaccio e Scrocco • Art. 2200 - 2205 - 2210 - 2215 - 2216 - 2202 -2207 - 2212 - 2217 - 2260 - 2265	*ACCESSORIES* • *Standard for Bolt and Latch locks* • *Art. 2200 - 2205 - 2210 - 2215 - 2216 - 2202 -2207 - 2212 - 2217 - 2260 - 2265*

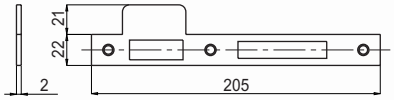

Codice *Code*	Finitura *Finishing* ___	OLV	OCL	OCS	ONS	PLO	OS	OB	OGR	AB	OBL	SFE	OBS	€
00357 P ___		1												

357 PT

Contropiastra con aletta piana in ottone Sp=2mm - Bordo Tondo Versione unica per porte destre DX o sinistre SX	***Brass striking plate with flat tab th=2mm - Round Edge One version for right DX or Left SX opening doors***
FINITURA DI SERIE • Finitura di serie OLV • Finitura e svasature fori vite sui due lati	*STANDARD FINISHINGS* • *Standard finishing OLV* • *Finishing and countersinking for screw holes on both sides*
DOTAZIONE • Normale dotazione per serrature Catenaccio e Scrocco • Art. 2200 - 2205 - 2210 - 2215 - 2216 - 2202 -2207 - 2212 - 2217 - 2260 - 2265 versione Bordo Tondo	*ACCESSORIES* • *Standard for Bolt and Latch locks* • *Art. 2200 - 2205 - 2210 - 2215 - 2216 - 2202 -2207 - 2212 - 2217 - 2260 - 2265 Round Edge Type*

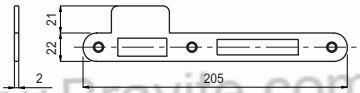

Codice *Code*	Finitura *Finishing* ___	OLV	OCL	OCS	ONS	PLO	OS	OB	OGR	AB	OBL	SFE	OBS	€
T0357 P ___		1												

www.Bravite.com
www.sabserrature.it

358 P

Contropiastra con aletta piana in ottone Versione unica per porte destre DX o sinistre SX	*Brass striking plate with flat tab* *One version for right DX or Left SX opening doors*
FINITURA DI SERIE • Finitura di serie OLV	*STANDARD FINISHINGS* • *Standard finishing OLV*
DOTAZIONE • A richiesta per serrature Catenaccio e Scrocco • Art. 2200 - 2205 - 2210 - 2215 - 2216 - 2202 -2207 - 2212 - 2217 - 2260 - 2265	*ACCESSORIES* • *On request for Bolt and Latch locks* • *Art. 2200 - 2205 - 2210 - 2215 - 2216 - 2202 -2207 - 2212 - 2217 - 2260 - 2265*

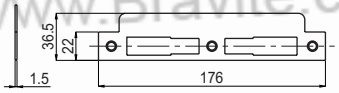

Codice *Code*	Finitura *Finishing* _ _ _	OLV	OCL	OCS	ONS	PLO	OS	OB	OGR	AB	OBL	SFE	OBS	€
00358 P _ _ _	1													

359

Contropiastra con aletta piana in ottone Versione unica per porte destre DX o sinistre SX	*Brass striking plate with flat tab* *One version for right DX or Left SX opening doors*
FINITURA DI SERIE • Finitura di serie OLV • Finitura sui due lati	*STANDARD FINISHINGS* • *Standard finishing OLV* • *Finishing on both sides*
DOTAZIONE • A richiesta per serrature Catenaccio e Scrocco • Art. 2200 - 2205 - 2210 - 2215 - 2216 - 2202 -2207 - 2212 - 2217 - 2260 - 2265	*ACCESSORIES* • *On request for Bolt and Latch locks* • *Art. 2200 - 2205 - 2210 - 2215 - 2216 - 2202 -2207 - 2212 - 2217 - 2260 - 2265*

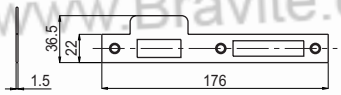

Codice *Code*	Finitura *Finishing* _ _ _	OLV	OCL	OCS	ONS	PLO	OS	OB	OGR	AB	OBL	SFE	OBS	€
00359 _ _ _	1													

370

Scatola coprifresata scrocco e catenaccio in ottone	*Brass striking box fob bolt and latch milling-covering*
FINITURA DI SERIE • Ottone grezzo	*STANDARD FINISHINGS* • *Raw brass*
DOTAZIONE • A richiesta per contropiastre Art. 355 - 356 - 358 P - 359	*ACCESSORIES* • *On request for striking plate Art. 355 - 356 - 358 P - 359*

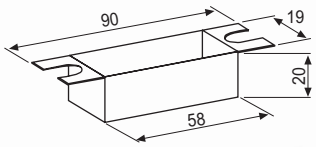

Codice *Code*	€		€
00370		1	

www.Bravite.com
www.Bravite.com
www.Bravite.com
www.Bravite.com
www.Bravite.com
www.sabserrature.it

Serrature da infilare a gancio per scorrevoli

Hook-bolt locks for sliding doors

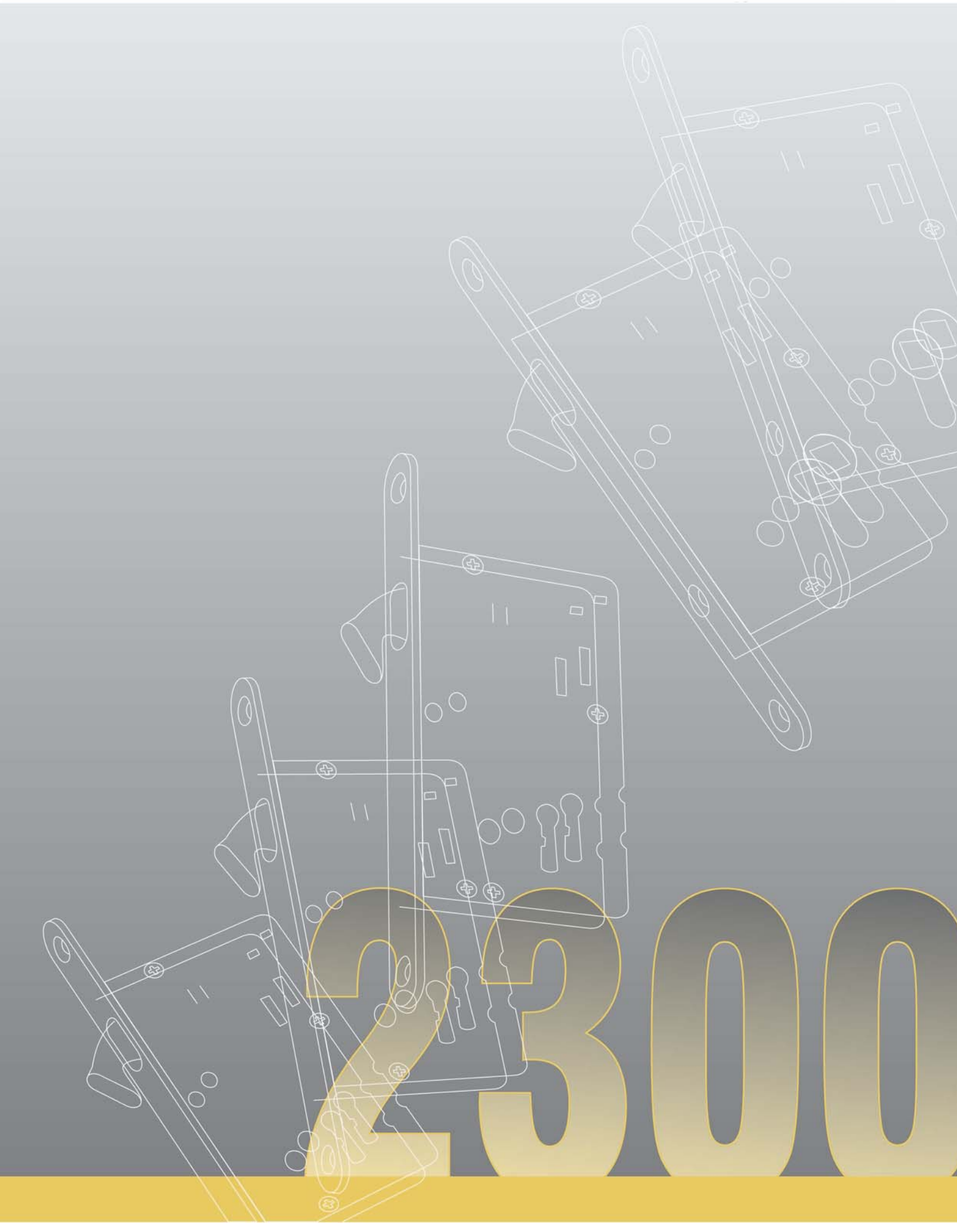

2300

2300

Serratura da infilare a gancio per porte scorrevoli
Azionamento a cilindro

Hook-bolt locks for sliding doors
Cylinder movement

FINITURA DI SERIE

- Piastra frontale, Gancio OLV

STANDARD FINISHINGS

- *Front plate, hook-bolt OLV*

DOTAZIONE

- Contropiastra Art. 362 OLV
- Viti di fissaggio
- CILINDRO ESCLUSO

ACCESSORIES

- *Striking plate Art. 362 OLV*
- *Fixing screws*
- *CYLINDER NOT INCLUDED*

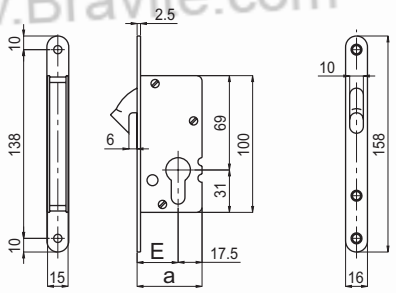



Codice *Code*	Finitura *Finishing* _ _ _	F	E	
02300 20 _ _ _		16x2,5x158	20	1
02300 30 _ _ _		16x2,5x158	30	1
02300 40 _ _ _		16x2,5x158	40	1
02300 50 _ _ _		16x2,5x158	50	1

Entrata *Backset*	OLV	OCL	OCS	ONS	PLO	OS	OB	OGR	AB	OBL	SFE	OBS	€
20, 30, 40, 50													

www.Bravite.com
www.sabserrature.it

2302

Serratura da infilare a gancio per porte scorrevoli Azionamento a cilindro Piastra bordo quadro 20mm	*Hook-bolt locks for sliding doors* *Cylinder movement* *square edge 20mm*
FINITURA DI SERIE • Piastra frontale, Gancio OLV	*STANDARD FINISHINGS* • *Front plate, hook-bolt OLV*
DOTAZIONE • Contropiastra Art. 364 OLV • Viti di fissaggio • CILINDRO ESCLUSO	*ACCESSORIES* • *Striking plate Art. 364 OLV* • *Fixing screws* • *CYLINDER NOT INCLUDED*

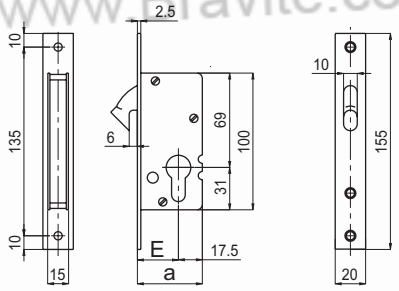



Codice *Code*	Finitura *Finishing* _ _ _	F	E	
02302 20	_ _ _	20x2,5x155	20	1
02302 30	_ _ _	20x2,5x155	30	1
02302 40	_ _ _	20x2,5x155	40	1
02302 50	_ _ _	20x2,5x155	50	1

Entrata *Backset*	OLV	OCL	OCS	ONS	PLO	OS	OB	OGR	AB	OBL	SFE	OBS	€
20, 30, 40, 50													

www.Bravite.com
www.sabserrature.it

2306

Serratura da infilare a gancio per porte scorrevoli
Azionamento quadro 8mm

Hook-bolt locks for sliding doors
Square hole movement

FINITURA DI SERIE

- Piastra frontale, Gancio OLV

STANDARD FINISHINGS

- *Front plate, hook-bolt OLV*

DOTAZIONE

- Contropiastra Art. 362 OLV
- Viti di fissaggio
- CILINDRO ESCLUSO

ACCESSORIES

- *Striking plate Art. 362 OLV*
- *Fixing screws*
- *CYLINDER NOT INCLUDED*

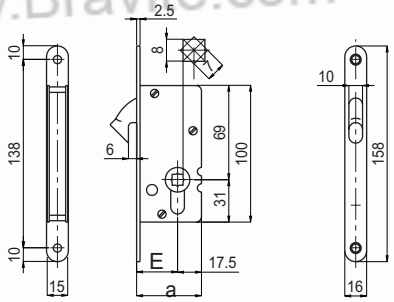



Codice *Code*	Finitura *Finishing* _ _ _	F	E	
02306 20 _ _ _		16x2,5x158	20	1
02306 30 _ _ _		16x2,5x158	30	1
02306 40 _ _ _		16x2,5x158	40	1
02306 50 _ _ _		16x2,5x158	50	1

Entrata *Backset*	OLV	OCL	OCS	ONS	PLO	OS	OB	OGR	AB	OBL	SFE	OBS	€
20, 30, 40, 50													

www.Bravite.com
www.sabserrature.it

2308

Serratura da infilare a gancio per porte scorrevoli Azionamento quadro 8mm Piastra bordo quadro 20mm	*Hook-bolt locks for sliding doors* *Square hole movement* *square edge 20mm*
FINITURA DI SERIE • Piastra frontale, Gancio OLV	*STANDARD FINISHINGS* • *Front plate, hook-bolt OLV*
DOTAZIONE • Contropiastra Art. 364 OLV • Viti di fissaggio • CILINDRO ESCLUSO	*ACCESSORIES* • *Striking plate Art. 364 OLV* • *Fixing screws* • *CYLINDER NOT INCLUDED*

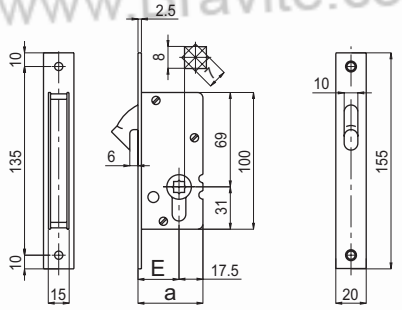



Codice *Code*	Finitura *Finishing* _ _ _	F	E	
02308 20	20x2,5x155	20	1
02308 30	20x2,5x155	30	1
02308 40	20x2,5x155	40	1
02308 50	20x2,5x155	50	1

Entrata *Backset*	OLV	OCL	OCS	ONS	PLO	OS	OB	OGR	AB	OBL	SFE	OBS	€
20, 30, 40, 50													

www.Bravite.com
www.sabserrature.it

2300

2312

Serratura da infilare a gancio per porte scorrevoli Azionamento con Chiave	*Hook-bolt locks for sliding doors* *Key movement*
FINITURA DI SERIE	*STANDARD FINISHINGS*
• Piastra frontale, Gancio, Chiave OLV	• *Front plate, hook-bolt, Key OLV*
DOTAZIONE	*ACCESSORIES*
• Contropiastra Art. 362 OLV • Viti di fissaggio • Chiave Art. 384 OLV (Cifratura UNICA)	• *Striking plate Art. 362 OLV* • *Fixing screws* • *Key Art. 384 OLV (UNIQUE Code)*

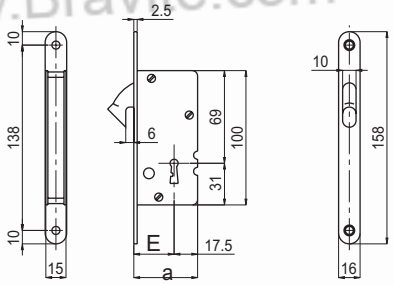



Codice *Code*	Finitura *Finishing*	F	E	
02312 50	_ _ _	16x2,5x158	50	1

Entrata *Backset*	OLV	OCL	OCS	ONS	PLO	OS	OB	OGR	AB	OBL	SFE	OBS	€
50													

www.Bravite.com

www.sabserrature.it

2314

Serratura da infilare a gancio per porte scorrevoli Azionamento con Chiave Piastra bordo quadro 20mm	*Hook-bolt locks for sliding doors* *Key movement* *square edge 20mm*
FINITURA DI SERIE • Piastra frontale, Gancio, Chiave OLV	*STANDARD FINISHINGS* • *Front plate, hook-bolt, Key OLV*
DOTAZIONE • Contropiastra Art. 364 OLV • Viti di fissaggio • Chiave Art. 384 OLV (Cifratura UNICA)	*ACCESSORIES* • *Striking plate Art. 364 OLV* • *Fixing screws* • *Key Art. 384 OLV (UNIQUE Code)*

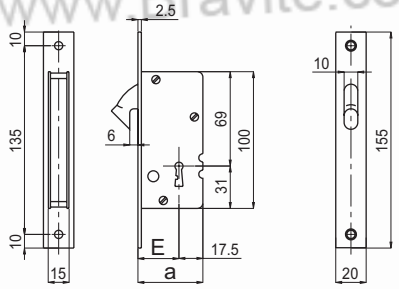



Codice *Code*	Finitura *Finishing*	F	E	
02314 50	_ _ _	20x2,5x155	50	1

Entrata *Backset*	OLV	OCL	OCS	ONS	PLO	OS	OB	OGR	AB	OBL	SFE	OBS	€
50													

www.Bravite.com
www.sabserrature.it

2300

2306 K2

Kit Serratura + Placche incasso ovali Azionamento quadro 8mm	*Lock Kit with Oval encased plates* *Square hole movement*
FINITURA DI SERIE	*STANDARD FINISHINGS*
• Serratura, Placche incasso ovali OLV	• *Lock, Oval encased plates OLV*
DOTAZIONE	*ACCESSORIES*
• Serratura Art. 2306 • Contropiastra Art. 362 OLV • Coppia di Placche incasso ovali 120x34mm con nottolino quadro 8mm ed emergenza • Viti di fissaggio	• *Lock Art. 2306* • *Striking plate Art. 362 OLV* • *Pair of encased plates 120x34mm with door-latch square hole 8mm and emergency* • *Fixing screws*



Codice *Code*	Finitura *Finishing* _ _ _	F	E	
02306 30	_ _ _ K2	16x2,5x158	30	1
02306 40	_ _ _ K2	16x2,5x158	40	1
02306 50	_ _ _ K2	16x2,5x158	50	1

Entrata *Backset*	OLV	OCL	OCS	ONS	PLO	OS	OB	OGR	AB	OBL	SFE	OBS	€
30, 40, 50													

www.Bravite.com
www.sabserrature.it

2312 K3

Kit Serratura + Placche incasso ovali Azionamento con Chiave	*Lock Kit with Oval encased plates* *Key movement*
FINITURA DI SERIE	*STANDARD FINISHINGS*
• Serratura, Placche incasso ovali, Chiave OLV	• *Lock, Oval encased plates, Key OLV*
DOTAZIONE	*ACCESSORIES*
• Serratura Art. 2312 • Contropiastra Art. 362 OLV • Chiave Art. 384 OLV (Cifratura UNICA) • Coppia di Placche incasso ovali 120x34mm con foro chiave • Viti di fissaggio	• *Lock Art. 2312* • *Striking plate Art. 362 OLV* • *KeyArt. 384 OLV (UNIQUE Code)* • *Pair of encased plates 120x34mm with key hole* • *Fixing screws*

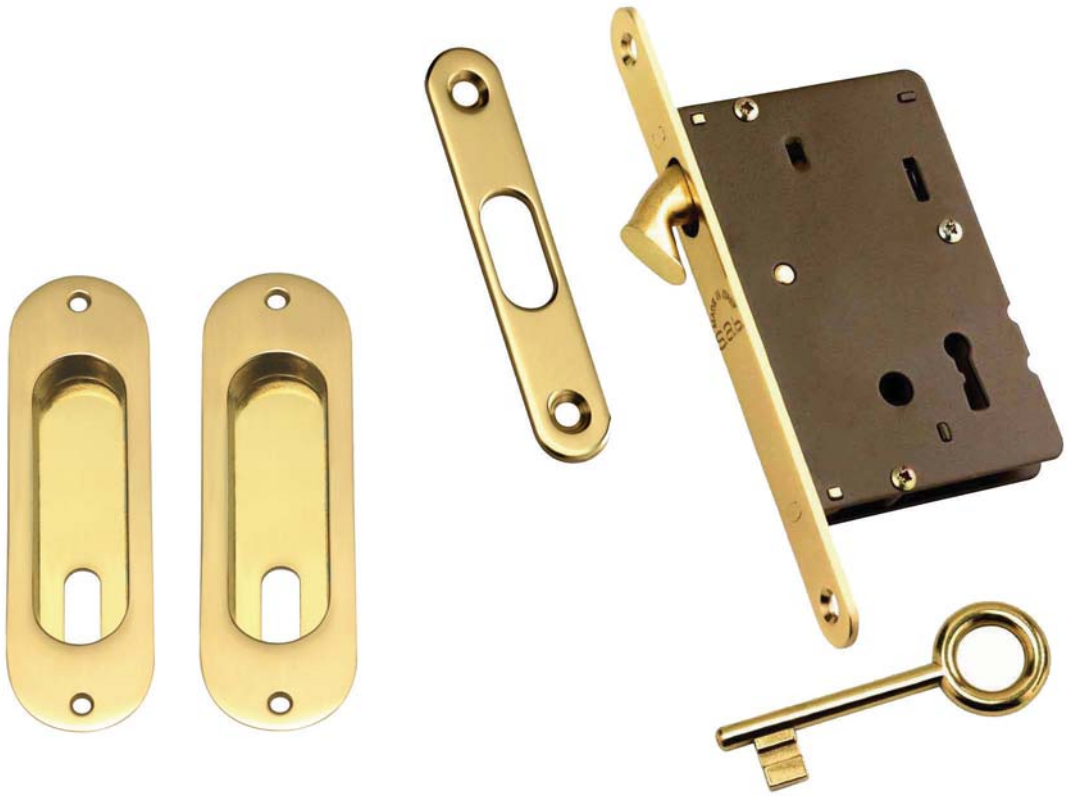

Codice *Code*	Finitura *Finishing*	F	E	
02312 50 _ _ _ K3		16x2,5x158	50	1

Entrata *Backset*	OLV	OCL	OCS	ONS	PLO	OS	OB	OGR	AB	OBL	SFE	OBS	€
50													

www.Bravite.com
www.sabserrature.it

2306 K4

Kit Serratura + Placche incasso tonde Azionamento quadro 8mm	*Lock Kit with round encased plates* *Square hole movement*
FINITURA DI SERIE • Serratura, Placche incasso tonde OLV	*STANDARD FINISHINGS* • *Lock, Round encased plates OLV*
DOTAZIONE • Serratura Art. 2306 • Contropiastra Art. 362 OLV • Coppia di Placche incasso tonde DIA 57/44mm con nottolino quadro 8mm ed emergenza • Maniglietta Frontale Art. 363 OLV • Viti di fissaggio	*ACCESSORIES* • *Lock Atr. 2306* • *Striking plate Art. 362 OLV* • *Pair of encased plates DIA 57/44mm with door-latch square hole 8mm and emergency* • *Pull ring Art. 363 OLV* • *Fixing screws*



Codice *Code*	Finitura *Finishing* ___	F	E	
02306 30 ___ K4		16x2,5x158	30	1
02306 40 ___ K4		16x2,5x158	40	1
02306 50 ___ K4		16x2,5x158	50	1

Entrata *Backset*	OLV	OCL	OCS	ONS	PLO	OS	OB	OGR	AB	OBL	SFE	OBS	€
30, 40, 50													

www.Bravite.com
www.sabserrature.it

2312 K5

Kit Serratura + Placche incasso tonde Azionamento con Chiave	*Lock Kit with round encased plates* *Key movement*
FINITURA DI SERIE	*STANDARD FINISHINGS*
• Serratura, Placche incasso tonde, Chiave OLV	• *Lock, Round encased plates, Key OLV*
DOTAZIONE	*ACCESSORIES*
• Serratura Art. 2312 • Contropiastra Art. 362 OLV • Chiave Art. 384 OLV (Cifratura UNICA) • Coppia di Placche incasso tonde DIA 57/44mm con foro chiave • Viti di fissaggio	• *Lock Art. 2312* • *Striking plate Art. 362 OLV* • *KeyArt. 384 OLV (UNIQUE Code)* • *Pair of encased plates DIA 57/44mm with key hole* • *Fixing screws*

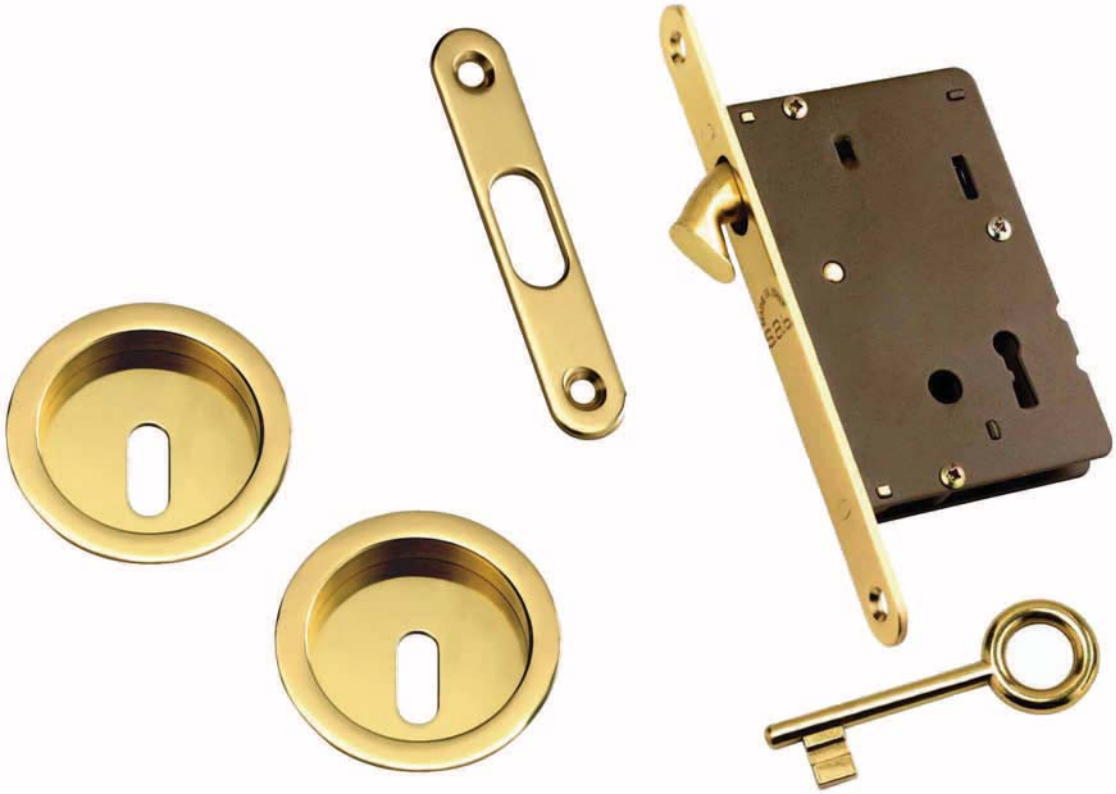

Codice *Code*	Finitura *Finishing*	F	E	
02312 50 _ _ _ K5		16x2,5x158	50	1

Entrata *Backset*	OLV	OCL	OCS	ONS	PLO	OS	OB	OGR	AB	OBL	SFE	OBS	€
50													

www.Bravite.com
www.sabserrature.it

2300

KS023 K2

Coppia di Placche incasso ovali 120x34mm Nottolino quadro 8mm ed emergenza	*Pair of encased plates 120x34mm* *Door-latch square hole 8mm and emergency*
FINITURA DI SERIE • Finitura di serie OLV	*STANDARD FINISHINGS* • *Standard finishing OLV*
DOTAZIONE • Quadro 8mm • Viti di fissaggio	*ACCESSORIES* • *Spindel 8mm* • *Fixing screws*



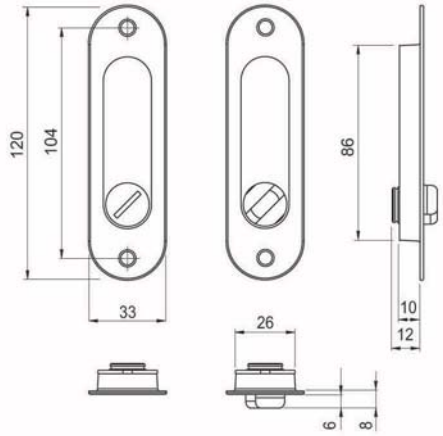

Codice *Code*	Finitura *Finishing*	OLV	OCL	OCS	ONS	PLO	OS	OB	OGR	AB	OBL	SFE	OBS	€
KS023 K2	_ _ _	10												

KS023 K3

Coppia di Placche incasso ovali 120x34mm Foro chiave	*Pair of encased plates 120x34mm* *Key hole*
FINITURA DI SERIE • Finitura di serie OLV	*STANDARD FINISHINGS* • *Standard finishing OLV*
DOTAZIONE • Viti di fissaggio	*ACCESSORIES* • *Fixing screws*



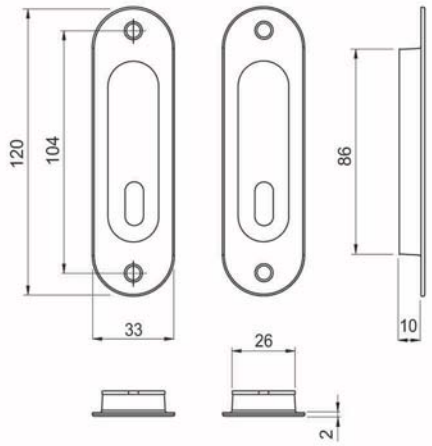

Codice *Code*	Finitura *Finishing*	OLV	OCL	OCS	ONS	PLO	OS	OB	OGR	AB	OBL	SFE	OBS	€
KS023 K3	_ _ _	10												

www.Bravite.com
www.sabserrature.it

KS023 K4

Coppia di Placche incasso tonde DIA 57/44mm Nottolino quadro 6mm ed emergenza	*Pair of encased plates DIA 57/44mm* *Door-latch square hole 6mm and emergency*
FINITURA DI SERIE • Finitura di serie OLV	*STANDARD FINISHINGS* • *Standard finishing OLV*
DOTAZIONE • Quadro 6mm • Riduzione quadro 8/6mm	*ACCESSORIES* • *Spindel 6mm* • *Reduction square 8/6mm*



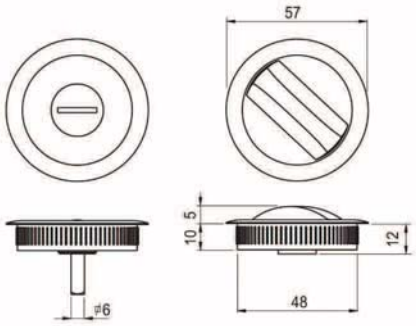

Codice *Code*	Finitura *Finishing*		OLV	OCL	OCS	ONS	PLO	OS	OB	OGR	AB	OBL	SFE	OBS	€
KS023 K4	_ _ _	10													

KS023 K5

Coppia di Placche incasso tonde DIA 57/44mm Foro chiave	*Pair of encased plates DIA 57/44mm* *Key hole*
FINITURA DI SERIE • Finitura di serie OLV	*STANDARD FINISHINGS* • *Standard finishing OLV*
DOTAZIONE •	*ACCESSORIES* •



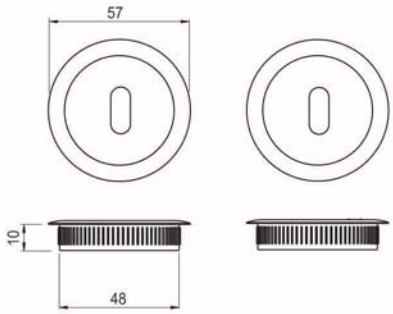

Codice *Code*	Finitura *Finishing*		OLV	OCL	OCS	ONS	PLO	OS	OB	OGR	AB	OBL	SFE	OBS	€
KS023 K5	_ _ _	10													

www.Bravite.com
www.Bravite.com
www.sabserrature.it

KS023 K6

Coppia di Placche incasso ovali 120x34mm Placche senza foro	*Pair of encased plates 120x34mm* *Plates without hole*
FINITURA DI SERIE • Finitura di serie OLV	*STANDARD FINISHINGS* • *Standard finishing OLV*
DOTAZIONE • Viti di fissaggio	*ACCESSORIES* • *Fixing screws*



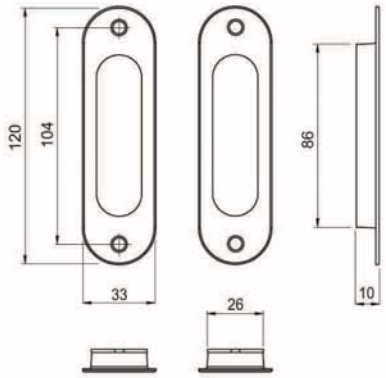

Codice *Code*	Finitura *Finishing* ___	OLV	OCL	OCS	ONS	PLO	OS	OB	OGR	AB	OBL	SFE	OBS	€
KS023 K6	___	10												

KS023 K7

Coppia di Placche incasso tonde DIA 57/44mm Placche senza foro	*Pair of encased plates DIA 57/44mm* *Plates without hole*
FINITURA DI SERIE • Finitura di serie OLV	*STANDARD FINISHINGS* • *Standard finishing OLV*
DOTAZIONE •	*ACCESSORIES* •



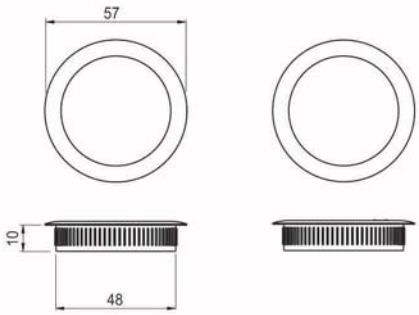

Codice *Code*	Finitura *Finishing* ___	OLV	OCL	OCS	ONS	PLO	OS	OB	OGR	AB	OBL	SFE	OBS	€
KS023 K7	___	10												

www.Bravite.com
www.Bravite.com
www.Bravite.com
www.sabserrature.it

362

Contropiastra in Ottone	*Brass Striking Plate*
FINITURA DI SERIE • Finitura di serie OLV	*STANDARD FINISHINGS* • *Standard finishing OLV*
DOTAZIONE • Normale dotazione per serrature a gancio • Art. 2300 - 2306 - 2312	*ACCESSORIES* • *Standard for all hook-bolt locks* • *Art. 2300 - 2306 - 2312*

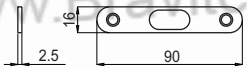



Codice *Code*	Finitura *Finishing* _ _ _		OLV	OCL	OCS	ONS	PLO	OS	OB	OGR	AB	OBL	SFE	OBS	€
00362 _ _ _		10													

364

Contropiastra in Ottone bordo quadro 20mm	*Brass Striking Plate* *square edge 20mm*
FINITURA DI SERIE • Finitura di serie OLV	*STANDARD FINISHINGS* • *Standard finishing OLV*
DOTAZIONE • Normale dotazione per serrature a gancio • Art. 2302 - 2308 - 2314	*ACCESSORIES* • *Standard for all hook-bolt locks* • *Art. 2302 - 2308 - 2314*

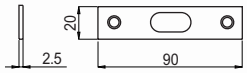



Codice *Code*	Finitura *Finishing* _ _ _		OLV	OCL	OCS	ONS	PLO	OS	OB	OGR	AB	OBL	SFE	OBS	€
00364 _ _ _		10													

www.Bravite.com
www.sabserrature.it

2300

363

Maniglietta frontale ad incasso	*Pull ring*
FINITURA DI SERIE • Finitura di serie OLV	*STANDARD FINISHINGS* • *Standard finishing OLV*
DOTAZIONE • Normale dotazione per Kit Art. 2306 K4	*ACCESSORIES* • *Standard for Kit Art. 2306 K4*

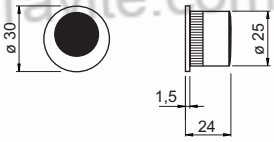



Codice *Code*	Finitura *Finishing*	OLV	OCL	OCS	ONS	PLO	OS	OB	OGR	AB	OBL	SFE	OBS	€
00363	_ _ _	10												

384

Chiave in Ottone Cifratura UNICA	*Brass Key UNIQUE Code*
FINITURA DI SERIE • Finitura di serie OLV	*STANDARD FINISHINGS* • *Standard finishing OLV*
DOTAZIONE • Normale dotazione per Serrature Art. 2312 - 2314	*ACCESSORIES* • *Standard fo Locks Art. 2312 - 2314*

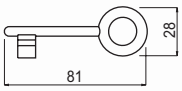



Codice *Code*	Finitura *Finishing*	OLV	OCL	OCS	ONS	PLO	OS	OB	OGR	AB	OBL	SFE	OBS	€
00384	_ _ _	10												

www.Bravite.com
www.sabserrature.it

390

Bocchetta Ovale Copriviti in Ottone Foro Cilindro	*Brass Oval Escutcheon* *Cilinder Hole*
FINITURA DI SERIE • Finitura di serie OLV	*STANDARD FINISHINGS* • *Standard finishing OLV*
DOTAZIONE •	*ACCESSORIES* •

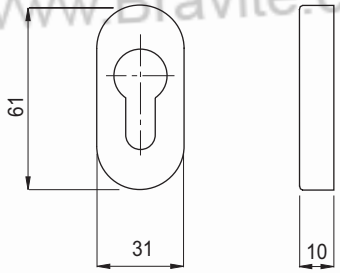



Codice *Code*	Finitura *Finishing*		OLV	OCL	OCS	ONS	PLO	OS	OB	OGR	AB	OBL	SFE	OBS	€
00390	_ _ _	10													

www.Bravite.com

Serrature supplementari a cilindro

Additional locks cylinder movement

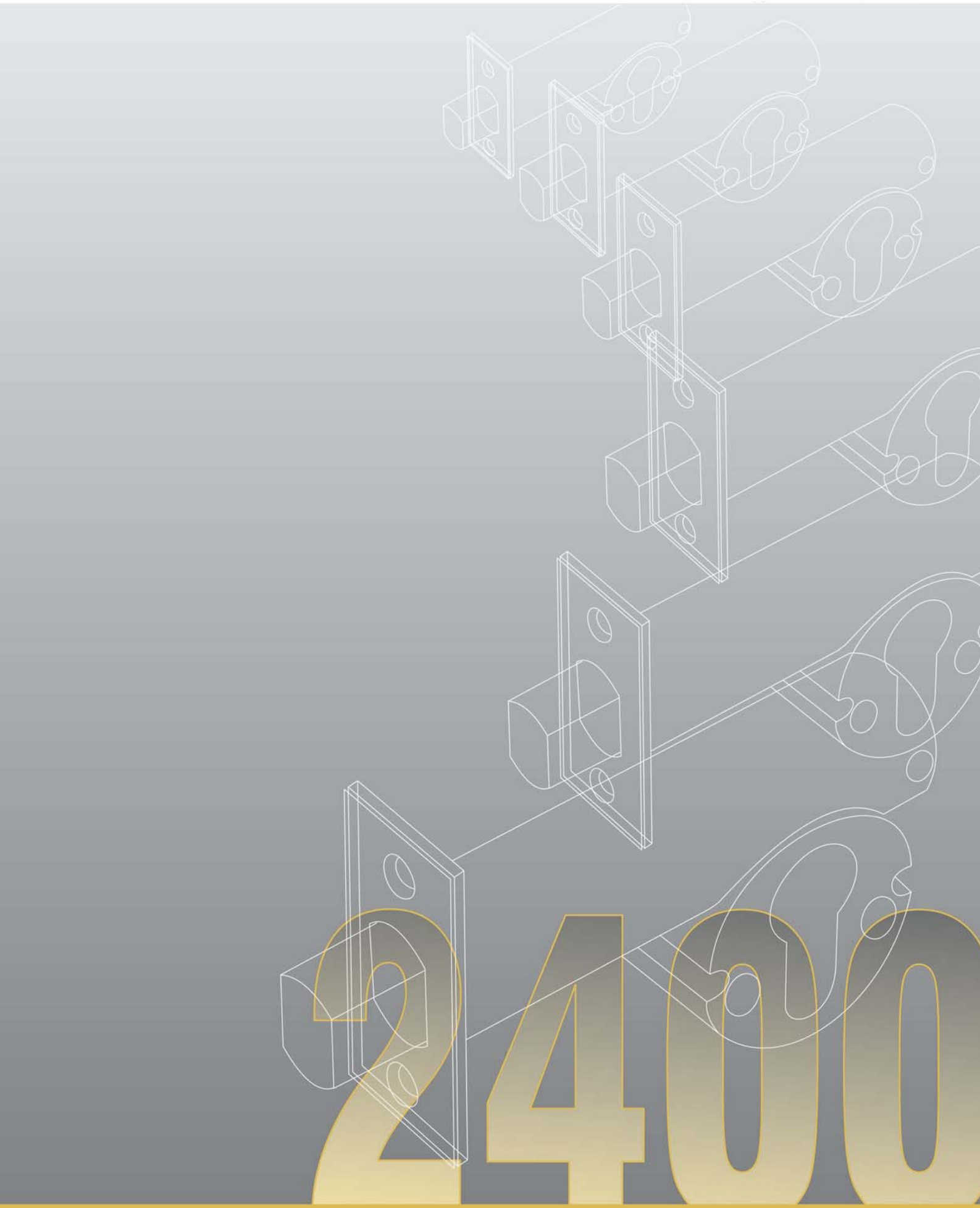

2400

2400

Serratura supplementare a cilindro 1 Mandata Uscita catenaccio 16mm Azionamento a cilindro	*Additional lock cylinder movement* *1Turn* *Bolt projection 16mm* *Cylinder movement*
FINITURA DI SERIE • Catenaccio, Piastra frontale, Contropiastra OLV	*STANDARD FINISHINGS* • *Bolt, Front plate, Striking plate OLV*
DOTAZIONE • Viti di fissaggio • CILINDRO ESCLUSO	*ACCESSORIES* • *Fixing screws* • *CYLINDER NOT INCLUDED*

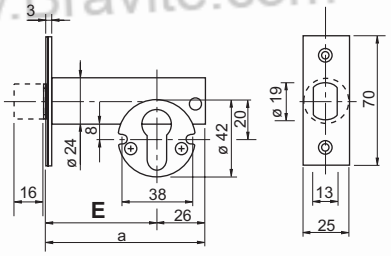



Codice *Code*	Finitura *Finishing* _ _ _		F	E	
02400 51 _ _ _		1	25x3x70	51	1
02400 60 _ _ _		1	25x3x70	60	1
02400 70 _ _ _		1	25x3x70	70	1

Entrata *Backset*	OLV	OCL	OCS	ONS	PLO	OS	OB	OGR	AB	OBL	SFE	OBS	
51, 60													€
70													

www.Bravite.com
www.sabserrature.it

2450

Coppia bocchette DIA 52mm - Foro cilindro Interasse viti 38mm	*Pair escutcheons DIA 52mm - Cylinder Hole* *Screw distance 38mm*
FINITURA DI SERIE • Finitura standard OLV	*STANDARD FINISHINGS* • *Standard finishing OLV*
DOTAZIONE • Viti di montaggio • Distanziali	*ACCESSORIES* • *Assembly screws* • *Spacers*

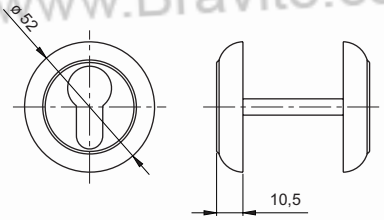



Codice *Code*	Finitura *Finishing*		OLV	OCL	OCS	ONS	PLO	OS	OB	OGR	AB	OBL	SFE	OBS	€
02450	_ _ _	10													

www.Bravite.com

2400

240017

Maschera di foratura ISTRUZIONI PER L'UTILIZZO DELLA MASCHERA DI FORATURA La maschera di foratura consente di realizzare líintera sede della serratura supplementare a cilindro Art. 2400 con líausilio degli specifici utensili. Dispone di una guida frontale per la punta ø25, che realizza la sede del corpo serratura e 9 posizioni laterali relative alle varie entrate 51, 60, 70, per il preforo ø 6.3 da poter utilizzare sia sul lato destro che su quello sinistro della porta. La serie centrale di fori invece serve per líeventuale lavorazione della sede dello scrocco maniglia. Sulla parte frontale la maschera è dotata di una regolazione per líesecuzione dellíalloggiamento nella posizione desiderata.	*Drill Jig* *INSTUCTIONS FOR DRILL JIG USE* *The supplied drill. jig and tools, allow to make the complete installation of cylinder lock, our Art.2400.* *A frontal mask for ø 25 drill bit, makes the lock housing. It offers 9 positions for the different entrances 51, 60 and 70 for ø 6,3 hole, to be used both on right and left side of door.* *The central set of holes works for eventual lead hole for handle core.The frontal side of. jig can be regulated according to the required size for lock housing.*
FINITURA DI SERIE •	*STANDARD FINISHINGS* •
DOTAZIONE •	*ACCESSORIES* •



Codice *Code*	€		€
240017		1	

240018

Fresa speciale per legno DIA 25mm	*Special drill mill for wood DIA 25mm*
FINITURA DI SERIE •	*STANDARD FINISHINGS* •
DOTAZIONE •	*ACCESSORIES* •



Codice *Code*	€		€
240018		1	

www.Bravite.com

www.sabserrature.it

240019

Punta ad elica DIA 6,3mm	*Drill bit DIA 6,3mm*
FINITURA DI SERIE	*STANDARD FINISHINGS*
•	•
DOTAZIONE	*ACCESSORIES*
•	•



Codice *Code*	€		€
240019		1	

240020

Fresa a tazza DIA 1" 3/4 - (44mm)	*Drill mill DIA 1" 3/4 - (44mm)*
FINITURA DI SERIE	*STANDARD FINISHINGS*
•	•
DOTAZIONE	*ACCESSORIES*
•	•



Codice *Code*	€		€
240020		1	

www.Bravite.com
www.Bravite.com
www.Bravite.com
www.Bravite.com
www.Bravite.com
www.Bravite.com
www.sabserrature.it

2500

2500

Versione Privacy Funzione antipanico sblocco Latch maniglia Solo lato interno Quadro 8 mm indipendente Lato interno e lato esterno Apertura Latch con rotazione di 15° del quadro 8 mm	*Privacy version* *Panic exit device function* *Unlock the latch with handle* *Internal side only* *Double square hole 8 mm* *Internal side and external indipendent* *Open the lath with only 15°* *rotation of the handle*
FINITURA DI SERIE • Finitura standard OLV	*STANDARD FINISHINGS* • *Standard finishing OLV*
DOTAZIONE • Piastra e contropiastra • Viti di fissaggio	*ACCESSORIES* • *Front plate and Striking plate* • *Fixing screws*

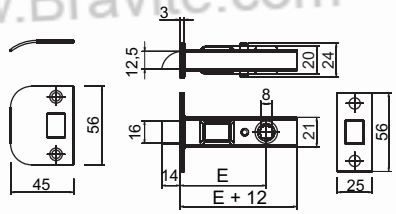

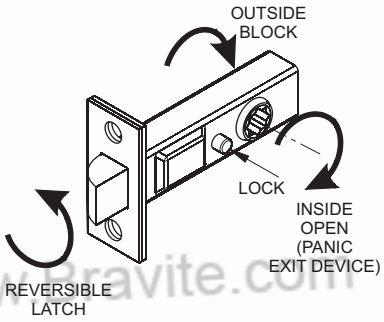



Codice *Code*	Finitura *Finishing* _ _ _	F	E	
02500 60 _ _ _		25x3x56	60 (2" 38)	1
02500 70 _ _ _		25x3x56	70 (2" 3/4)	1

Entrata *Backset*	OLV	OCL	OCS	ONS	PLO	OS	OB	OGR	AB	OBL	SFE	OBS	
60 (2" 38)													€
70 (2" 3/4)													

www.Bravite.com
www.Bravite.com
www.Bravite.com
www.Bravite.com
www.Bravite.com
www.sabserrature.it

2550

Versione Passage Quadro 8 mm Apertura Latch con rotazione&di 15° del quadro 8 mm Serratura simmetrica e orientabile per porte DX e SX	*Passage version* *Square hole 8 mm* *Open the lath with only 15°* *rotation of the handle* *Completly orientable for right or left doors*
FINITURA DI SERIE • Finitura standard OLV	*STANDARD FINISHINGS* • *Standard finishing OLV*
DOTAZIONE • Piastra e contropiastra • Viti di fissaggio	*ACCESSORIES* • *Front plate and Striking plate* • *Fixing screws*

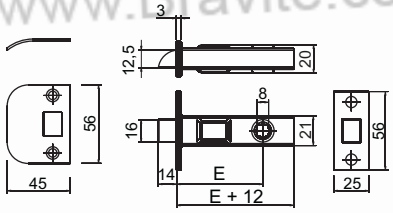



Codice *Code*	Finitura *Finishing* ___	F	E	
02550 60	25x3x56	60 (2'' 38)	1
02550 70	25x3x56	70 (2'' 3/4)	1

Entrata *Backset*	OLV	OCL	OCS	ONS	PLO	OS	OB	OGR	AB	OBL	SFE	OBS	€
60 (2'' 38)													
70 (2'' 3/4)													

www.Bravite.com
www.sabserrature.it

Cilindri di sicurezza
Security Cylinders

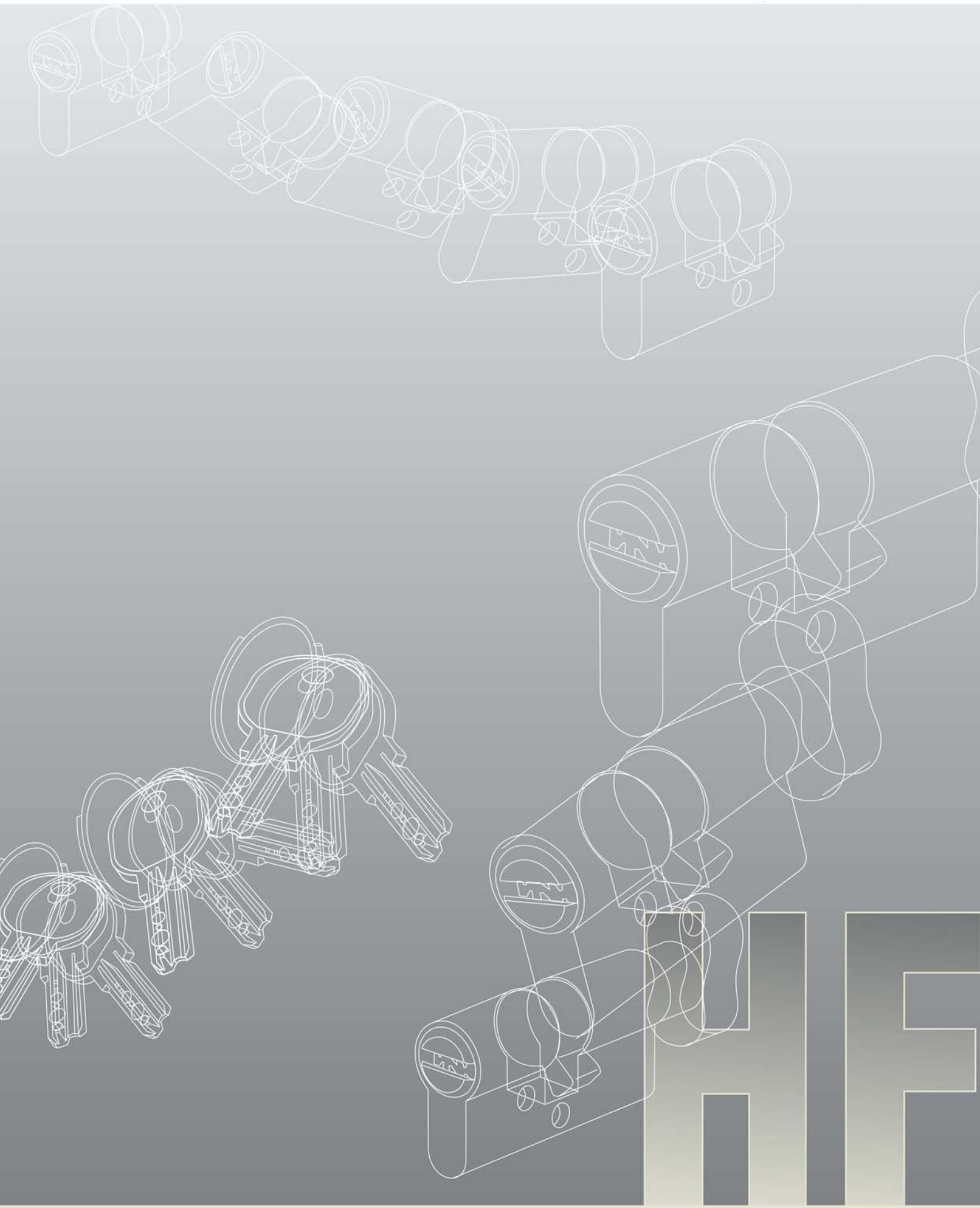





CARATTERISTICHE TECNICHE - *TECHNICAL DETAILS*

www.Bravite.com



Tipo Chiave / *Key Type*	Chiave Piatta Reversibile / *Reversible Flat Key*	●
Sicurezza Attiva / *Active Safety*	Carta di Proprietà / *Property Card*	
Sicurezza Passiva / *Passive Safety*	Numero cifrature / *Available Codes*	> 40.000
	Resistenza alla Spinta / *Thrust Resistance*	Camma sporgente / *Projecting Cam*
	Tipo Camma / *Cam Type*	DIN
	Resistenza al Trapano / *Drilling Resistance*	Spine Frontali nel Corpo Cilindro *Frontal Pins Inside the Cylinder Body*
	Resistenza al Grimaldello / *Picklock Resistance*	Profilo Chiave / *Key Profile* Contropistoncini Antiscasso / *Breaking-Proof Strike Pins*
Gestione Accessi / *Access Control*	Numero massimo cilindri sotto MK / *Maximum cylinders under Master Key*	60.000
	Tipologia Impianti speciali / *Available Special Systems*	KA
		CK
		MK
		GMK
		GGMK
Gamma / *Range of products*	Mezzo Cilindro / *Half Cylinder*	●
	Doppio Cilindro / *Double Cylinder*	●
	Doppio Cilindro - Doppia Funzione / *Double Function*	●
	Doppio Cilindro con Pomolo / *Cylinder with Knob*	●
	Doppio Cilindro predisposto Pomolo / *Preset Cylinder for Knob*	●
Norma / *Norm* EN 1303:2005	Durabilità ciclica / *Cyclic Durability*	6
	Sicurezza della chiave / *Key Security*	5

www.Bravite.com
www.Bravite.com
www.sabserrature.it

CLASSIFICAZIONE CILINDRI - *CYLINDERS CLASSIFICATION*

Classificazione Cilindri HF / *Cylinders HF Classification*

Norma / *Norm* - prEN1303:2005

Gradi ottenuti / *Result degrees*

1	6	0	0	0	C	5	0

Caratteristica / *Caracteristic*	Grado / *Level*	Requisito / *Requirement*
Categoria d'uso / *Category of use*	1	6.2
Resistenza della chiave / *Key strength*	4 ÷ 6	6.2
Durabilità ciclica / *Durability*		6.2
Massa della porta / *Door mass*	0	6.2
Resistenza al fuoco / *Fire resistance*	0 ÷ 1	6.2
Sicurezza / *Security*	0	6.2
Resistenza alla corrosione e temperatura / *Corrosion and temperature resistance*	0, A, B, C	6.2
Sicurezza della chiave / *Key related security*	1 ÷ 6	6.2
Resistenza allo scasso / *Attack resistance*	0 ÷ 2	6.2

CONFEZIONI - *PACKAGING*



www.Bravite.com
www.saboerrature.it

IMPIANTI SPECIALI - *TECHNICAL DETAILS*

KD

Impianto a chiave individuale
Key to Differ

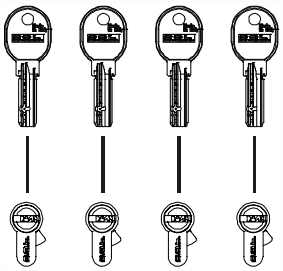

KA

Impianto a chiave uguale
Keyed Alike

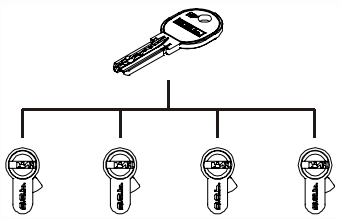

CK

Impianto ad apertura centrale
Common lock system

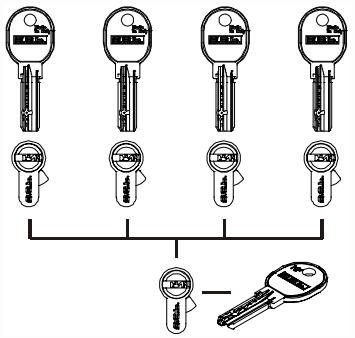

MK

Impianto a chiave maestra
Master Key system

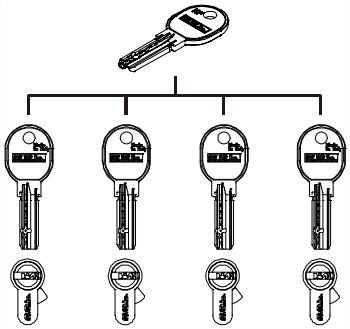

GMK

Impianto a chiave maestra
Grand Master Key system

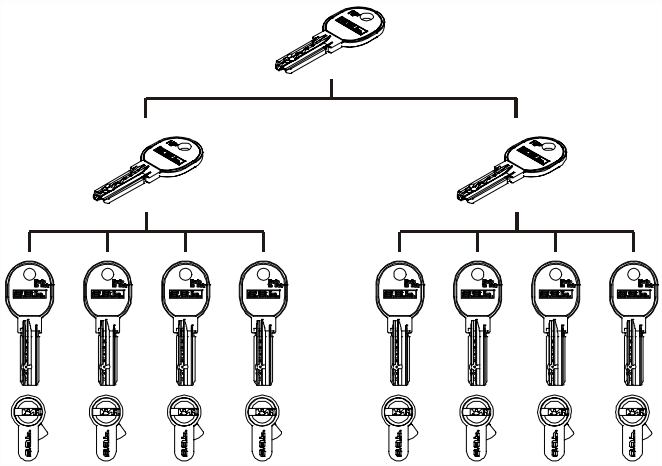

GGMK

Impianto a gran chiave maestra
Great Grand Master Key system

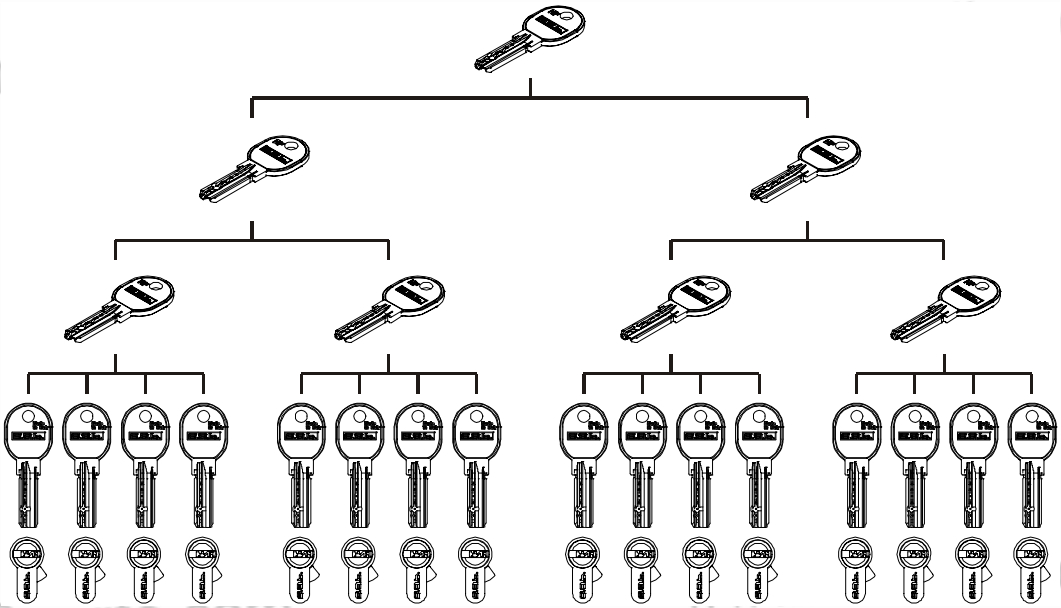

www.Bravite.com

www.sabserrature.it

MAGGIORAZIONI EXTRA - *EXTRA PRICE*

MAGGIORAZIONE UNITARIA PER CILINDRO DA AGGIUNGERE AL PREZZO DI LISTINO STANDARD - *SINGLE CYLINDER PRICE'S INCREASE IN ADDICTION TO THE STANDARD PRICE LIST*

Impianto a chiavi uguali KA *Keyed Alike system*	€
Impianto a chiave Centrale CK *Common Lock system* **Impianto a chiave Maestra MK** *Master Key system* **Impianto a chiave Maestra di gruppo GMK e GGMK** *Master Key system*	€
Maggiorazione per numerazione sul corpo del cilindro *Maggiorazione per numerazione sul corpo del cilindro*	€

MAGGIORAZIONE UNITARIA PER ESTENSIONE O RIAPPROVVIGIONAMENTO - *SINGLE CYLINDER PRICE'S INCREASE FOR SYSTEM EXTENSION*

Per Distributore d'origine - Per impianti realizzati da oltre 6 mesi
In origin Distributor - For special system realized over 6 moth

Ordini fino a 10 pz. *Order no more than 10 pcs.* **Ordini superiori di 10 pz.** *Order more than 10 pcs.*	€

Per altri Distributori
Other Distributors - For special system realized over 6 moth

Ordini fino a 10 pz. *Order no more than 10 pcs.* **Ordini superiori di 10 pz.** *Order more than 10 pcs.*	€

MAGGIORAZIONE UNITARIA PER DUPLICAZIONE CARTA DI PROPRIETA' E DOCUMENTAZIONE IMPIANTO - *INCREASE FOR SYSTEM DOCUMENTATION OR PROPERTY CARD DUPLICATION*

Duplicazione CARTA di PROPRIETA' - Per tutti gli ordini di riapprovvigionamento *Copy of PROPERTY CARD - For all re-supply orders*	€
DUPLICAZIONE DOCUMENTAZIONE IMPIANTO *SYSTEM DOCUMENTATION COPY*	€

MAGGIORAZIONE UNITARIA PER CHIAVI AGGIUNTIVE O DUPLICATE - *SINGLE CYLINDER PRICE'S INCREASE FOR ADDITIONAL KEY OR KEY DUPLICATION*

Chiave cifrata KD - KA - CK su richiesta o in aggiunta alla normale dotazione *Coded Key KD - KA - CK on request or added to standard* **Chiave cifrata MK - GMK - GGMK su richiesta o in aggiunta alla normale dotazione** *Coded Key MK - GMK - GGMK on request or added to standard*	€

Per ogni impianto speciale viene fornita una sola chiave di sistema CK, MK, GMK o GGMK
For special system we supply, more than the stardard issue, one system key CK, MK, GMK or GGMK

www.Bravite.com
www.sabserrature.it

HF

Versione CHIAVE - CHIAVE	*KEY - KEY Type*
FINITURA DI SERIE	*STANDARD FINISHINGS*
• Corpo e Cilindretti nichelati	• *Body & key rotor nickel-plated*
DOTAZIONE	*ACCESSORIES*
• 5 Chiavi cifrate • Vite di fissaggio • Carta di proprietà	• *5 Coded keys* • *Fixing screw* • *Registration card*

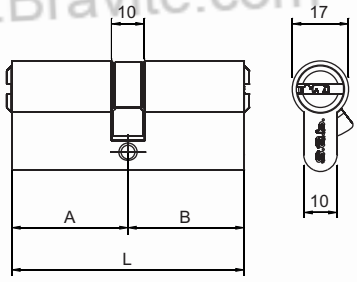



Codice *Code*	Finitura *Finishing* _ _ _	i	L	A	B		OT	NKO	
HF 3030	_ _ _	6	60	30	30	10			
HF 3035	_ _ _	6	65	30	35	10			
HF 3040	_ _ _	6	70	30	40	10			
HF 3045	_ _ _	6	75	30	45	10			
HF 3050	_ _ _	6	80	30	50	10			
HF 3535	_ _ _	6	70	35	35	10			€
HF 3540	_ _ _	6	75	35	40	10			
HF 3545	_ _ _	6	80	35	45	10			
HF 4040	_ _ _	6	80	40	40	10			
HF 4045	_ _ _	6	85	40	45	10			
HF 4050	_ _ _	6	90	40	50	10			
HF 4545	_ _ _	6	90	45	45	10			
HF 5050	_ _ _	6	100	50	50	10			

	KA	CK - MK	GMK - GGMK	
Maggiorazioni Impianti Speciali *Increase for Master Key Systems*				€

www.Bravite.com
www.sabserrature.it

HFD

Versione CHIAVE - CHIAVE DOPPIA FUNZIONE Funzionante anche con chiave inserita nella parte opposta	*KEY - KEY Type* *DOUBLE ENTRY FUNCTION* *Functionability even key insert in the back side*
FINITURA DI SERIE • Corpo e Cilindretti nichelati	*STANDARD FINISHINGS* • *Body & key rotor nickel-plated*
DOTAZIONE • 5 Chiavi cifrate • Vite di fissaggio • Carta di proprietà	*ACCESSORIES* • *5 Coded keys* • *Fixing screw* • *Registration card*

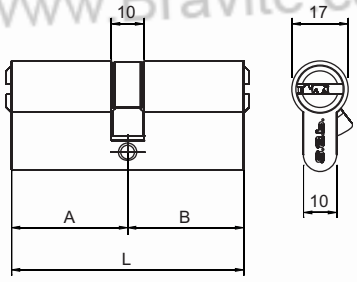



Codice *Code*	Finitura *Finishing* _ _ _	i	L	A	B		OT	NKO	
HFD 3030	_ _ _	6	60	30	30	10			
HFD 3035	_ _ _	6	65	30	35	10			
HFD 3040	_ _ _	6	70	30	40	10			
HFD 3045	_ _ _	6	75	30	45	10			
HFD 3050	_ _ _	6	80	30	50	10			
HFD 3535	_ _ _	6	70	35	35	10			€
HFD 3540	_ _ _	6	75	35	40	10			
HFD 3545	_ _ _	6	80	35	45	10			
HFD 4040	_ _ _	6	80	40	40	10			
HFD 4045	_ _ _	6	85	40	45	10			
HFD 4050	_ _ _	6	90	40	50	10			
HFD 4545	_ _ _	6	90	45	45	10			
HFD 5050	_ _ _	6	100	50	50	10			

	KA	CK - MK	GMK - GGMK	
Maggiorazioni Impianti Speciali *Increase for Master Key Systems*				€

www.Bravite.com
www.sabserrature.it

HFH

Versione MEZZOCILINDRO - CHIAVE Camma DIN 8 posizioni	*HALF CYLINDER - KEY Type* *8 position DIN cam*
FINITURA DI SERIE • Corpo e Cilindretto nichelati	*STANDARD FINISHINGS* • *Body & key rotor nickel-plated*
DOTAZIONE • 5 Chiavi cifrate • Vite di fissaggio • Carta di proprietà	*ACCESSORIES* • *5 Coded keys* • *Fixing screw* • *Registration card*

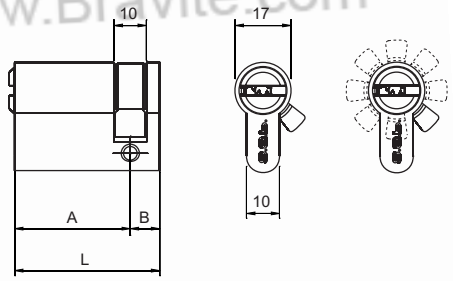



Codice *Code*	Finitura *Finishing* _ _ _	i	L	A	B		OT	NKO	
HF 3010	_ _ _	6	40	10	30	10			€
HF 3510	_ _ _	6	45	10	35	10			
HF 4010	_ _ _	6	50	10	40	10			

	KA	CK - MK	GMK - GGMK	
Maggiorazioni Impianti Speciali *Increase for Master Key Systems*				€

www.Bravite.com
www.sabserrature.it

HFP

Versione CHIAVE - PREDISPOSIZIONE POMOLO	*KEY - PREARRANGED FOR KNOB Type*
FINITURA DI SERIE • Corpo e Cilindretto nichelati	*STANDARD FINISHINGS* • *Body & key rotor nickel-plated*
DOTAZIONE • 5 Chiavi cifrate • Vite di fissaggio • Carta di proprietà	*ACCESSORIES* • *5 Coded keys* • *Fixing screw* • *Registration card*

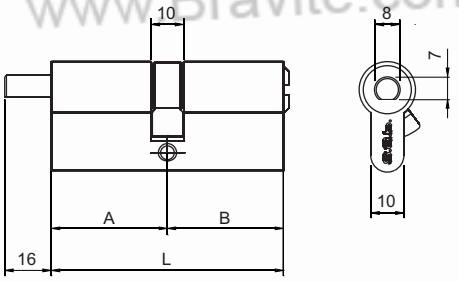



Codice *Code*	Finitura *Finishing* _ _ _	i	L	A	B		OT	NKO	
HF 3030 P	_ _ _	6	60	30	30	10			
HF 3035 P	_ _ _	6	65	30	35	10			
HF 3040 P	_ _ _	6	70	30	40	10			
HF 3045 P	_ _ _	6	75	30	45	10			
HF 3050 P	_ _ _	6	80	30	50	10			
HF 3535 P	_ _ _	6	70	35	35	10			€
HF 3540 P	_ _ _	6	75	35	40	10			
HF 3545 P	_ _ _	6	80	35	45	10			
HF 4040 P	_ _ _	6	80	40	40	10			
HF 4045 P	_ _ _	6	85	40	45	10			
HF 4050 P	_ _ _	6	90	40	50	10			
HF 4545 P	_ _ _	6	90	45	45	10			
HF 5050 P	_ _ _	6	100	50	50	10			

	KA	CK - MK	GMK - GGMK	
Maggiorazioni Impianti Speciali *Increase for Master Key Systems*				€

www.Bravite.com
www.sabserrature.it

HFT

Versione CHIAVE - POMOLO	*KEY - KNOB*
FINITURA DI SERIE	*STANDARD FINISHINGS*
• Corpo, Cilindretto e pomolo nichelati	• *Body, key rotor and knob nickel plated*
DOTAZIONE	*ACCESSORIES*
• 5 Chiavi cifrate • Vite di fissaggio • Carta di proprietà	• *5 Coded keys* • *Fixing screw* • *Registration card*

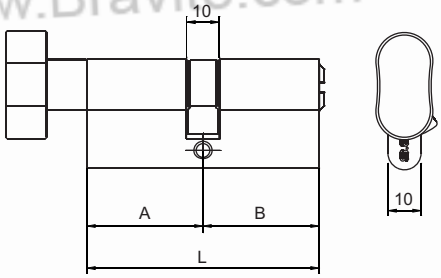



Codice *Code*	Finitura *Finishing* _ _ _	i	L	A	B		OT	NKO	
HF 3030 T	_ _ _	6	60	30	30	10			
HF 3035 T	_ _ _	6	65	30	35	10			
HF 3040 T	_ _ _	6	70	30	40	10			
HF 3045 T	_ _ _	6	75	30	45	10			
HF 3050 T	_ _ _	6	80	30	50	10			
HF 3535 T	_ _ _	6	70	35	35	10			€
HF 3540 T	_ _ _	6	75	35	40	10			
HF 3545 T	_ _ _	6	80	35	45	10			
HF 4040 T	_ _ _	6	80	40	40	10			
HF 4045 T	_ _ _	6	85	40	45	10			
HF 4050 T	_ _ _	6	90	40	50	10			
HF 4545 T	_ _ _	6	90	45	45	10			
HF 5050 T	_ _ _	6	100	50	50	10			

	KA	CK - MK	GMK - GGMK	
Maggiorazioni Impianti Speciali *Increase for Master Key Systems*				€

www.Bravite.com
www.sabserrature.it

HFS

Versione CHIAVE - CHIAVE FINITURE SPECIALI	*KEY - KEY Type* *SPECIAL FINISHINGS*
FINITURA DI SERIE • Corpo e Cilindretti OLV	*STANDARD FINISHINGS* • *Body & key rotor OLV*
DOTAZIONE • 5 Chiavi cifrate • Vite di fissaggio • Carta di proprietà	*ACCESSORIES* • *5 Coded keys* • *Fixing screw* • *Registration card*

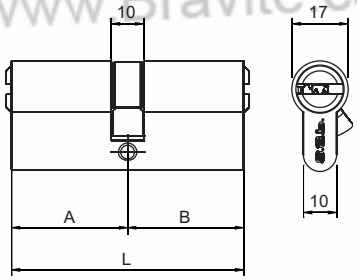



Codice *Code*	Finitura *Finishing* _ _ _	i	L	A	B	
HF 3030	_ _ _	6	60	30	30	10
HF 3040	_ _ _	6	70	30	40	10
HF 3535	_ _ _	6	70	35	35	10
HF 4040	_ _ _	6	80	40	40	10
HF 4545	_ _ _	6	90	45	45	10
HF 5050	_ _ _	6	100	50	50	10

Codice *Code*	Finitura *Finishing* _ _ _	OLV	OCL	OCS	ONS	PLO	OS	OB	OGR	AB	OBL	SFE	OBS	
HF 3030	_ _ _													
HF 3040	_ _ _													€
HF 3535	_ _ _													
HF 4040	_ _ _													
HF 4545	_ _ _													
HF 5050	_ _ _													

	KA	CK - MK	GMK - GGMK	
Maggiorazioni Impianti Speciali *Increase for Master Key Systems*				€

www.Bravite.com
www.saberrature.it

HFHS

Versione MEZZOCILINDRO - CHIAVE **Camma DIN 8 posizioni** **FINITURE SPECIALI**	***HALF CYLINDER - KEY Type*** ***8 position DIN cam*** ***SPECIAL FINISHINGS***
FINITURA DI SERIE • Corpo e Cilindretto OLV	*STANDARD FINISHINGS* • *Body & key rotor OLV*
DOTAZIONE • 5 Chiavi cifrate • Vite di fissaggio • Carta di proprietà	*ACCESSORIES* • *5 Coded keys* • *Fixing screw* • *Registration card*

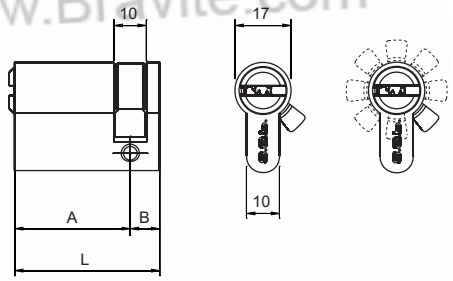



Codice *Code*	Finitura *Finishing* _ _ _	i	L	A	B	
HF 3010	_ _ _	6	40	10	30	10
HF 3510	_ _ _	6	45	10	35	10
HF 4010	_ _ _	6	50	10	40	10

Codice *Code*	Finitura *Finishing* _ _ _	OLV	OCL	OCS	ONS	PLO	OS	OB	OGR	AB	OBL	SFE	OBS	
HF 3010	_ _ _													€
HF 3510	_ _ _													
HF 4010	_ _ _													

	KA	CK - MK	GMK - GGMK	
Maggiorazioni Impianti Speciali *Increase for Master Key Systems*				€

www.Bravite.com
www.sabserrature.it

HFTS

Versione CHIAVE - POMOLO FINITURE SPECIALI	*KEY - KNOB* *SPECIAL FINISHINGS*
FINITURA DI SERIE	*STANDARD FINISHINGS*
• Corpo, Cilindretto e pomolo OLV	• *Body, key rotor and knob OLV*
DOTAZIONE	*ACCESSORIES*
• 5 Chiavi cifrate • Vite di fissaggio • Carta di proprietà	• *5 Coded keys* • *Fixing screw* • *Registration card*

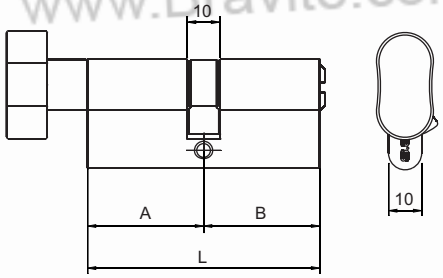



Codice *Code*	Finitura *Finishing* _ _ _	i	L	A	B	
HF 3030 T	_ _ _	6	60	30	30	10
HF 3535 T	_ _ _	6	70	35	35	10
HF 4040 T	_ _ _	6	80	40	40	10
HF 4545 T	_ _ _	6	90	45	45	10
HF 5050 T	_ _ _	6	100	50	50	10

Codice *Code*	Finitura *Finishing* _ _ _	OLV	OCL	OCS	ONS	PLO	OS	OB	OGR	AB	OBL	SFE	OBS	
HF 3030 T	_ _ _													€
HF 3535 T	_ _ _													
HF 4040 T	_ _ _													
HF 4545 T	_ _ _													
HF 5050 T	_ _ _													

	KA	CK - MK	GMK - GGMK	
Maggiorazioni Impianti Speciali *Increase for Master Key Systems*				€

www.Bravite.com
www.sabserrature.it

KHF100

Chiave grezza per cilindro HF a chiave piatta, 6 spine	*Blank Key for cylinders HF with flat key, 6 pins*
FINITURA DI SERIE • Ottone nichelato	*STANDARD FINISHINGS* • *Nickel-plated brass*
DOTAZIONE •	*ACCESSORIES* •

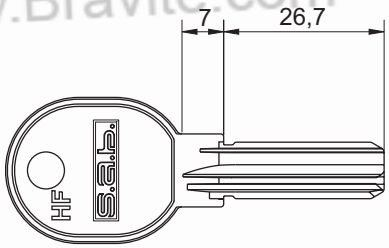

Codice *Code*	€		€
KHF100		50	

KHF120

Chiave cifrata a campione per cilindro HF a chiave piatta, 6 spine	*Coded to sample Key for cylinders HF with flat key, 6 pins*
FINITURA DI SERIE • Ottone nichelato	*STANDARD FINISHINGS* • *Nickel-plated brass*
DOTAZIONE •	*ACCESSORIES* •

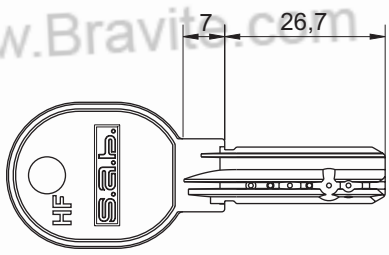

Codice *Code*	€		€
KHF120		1	

www.Bravite.com
www.Bravite.com
www.Bravite.com
www.Bravite.com
www.Bravite.com

PHF

Pomolo Ovale mm 32 Per cilindri HF predisposti pomolo Grano FINITURE SPECIALI	*Oval Knob 32 mm* *For cylinders HF prearrangend for Knob Screw* *SPECIAL FINISHINGS*
FINITURA DI SERIE • Ottone OLV • Ottone Nichel satinato	*STANDARD FINISHINGS* • *Polish and Lacquered Brass* • *Nickel-plated Brass*
DOTAZIONE • Grano di fissaggio	*ACCESSORIES* • *Fixing Screw*

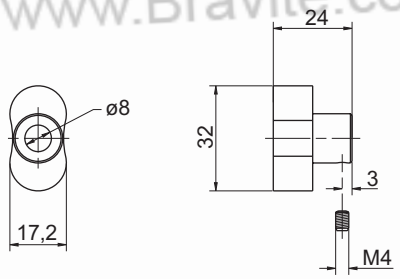



Codice *Code*	Finitura *Finishing*	OLV	OCL	OCS	ONS	PLO	OS	OB	OGR	AB	OBL	SFE	OBS	€
PHF	_ _ _													

P21

Pomolo Sfaccettato mm 27 Per cilindri HF predisposti pomolo Grano FINITURE SPECIALI	*Knob 27 mm* *For cylinders HF prearrangend for Knob Screw* *SPECIAL FINISHINGS*
FINITURA DI SERIE • Ottone OLV • Ottone Nichel satinato	*STANDARD FINISHINGS* • *Polish and Lacquered Brass* • *Nickel-plated Brass*
DOTAZIONE • Grano di fissaggio	*ACCESSORIES* • *Fixing Screw*

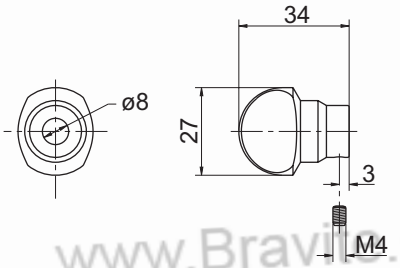



Codice *Code*	Finitura *Finishing*	OLV	OCL	OCS	ONS	PLO	OS	OB	OGR	AB	OBL	SFE	OBS	€
P21	_ _ _													

www.Bravite.com
www.sabserrature.it

Cilindri
Cylinders

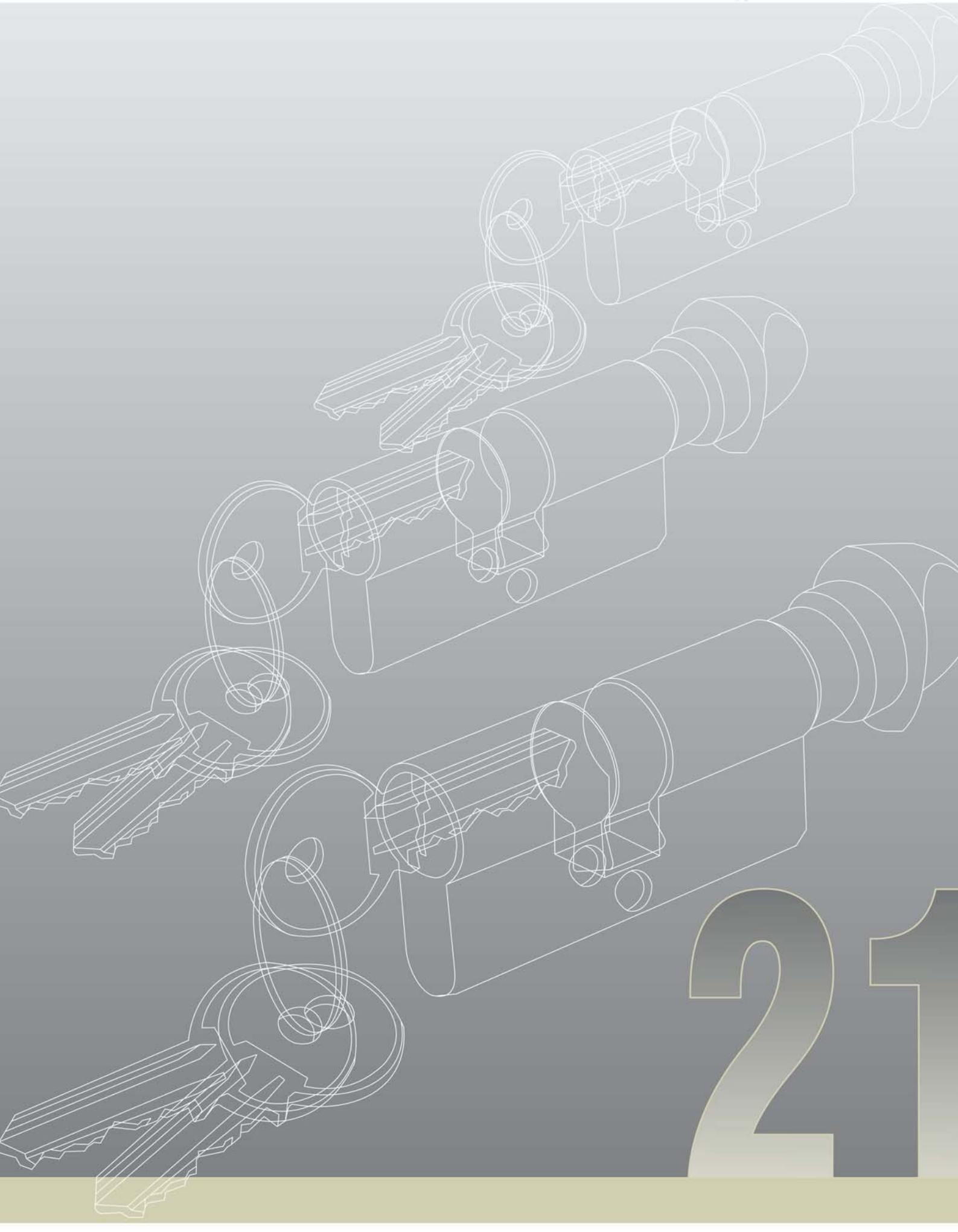

21

21

Versione CHIAVE - CHIAVE	*KEY - KEY Type*
FINITURA DI SERIE • Corpo e Cilindretto OLV	*STANDARD FINISHINGS* • *Body and key rotor OLV*
DOTAZIONE • 3 Chiavi cifrate • Vite di fissaggio	*ACCESSORIES* • *3 Coded keys* • *Fixing screw*

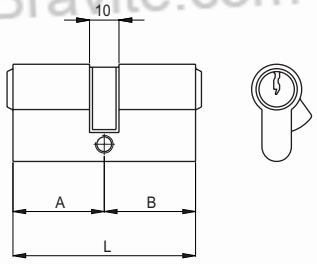



Codice *Code*	Finitura *Finishing* _ _ _	i	L	A	B	
21 3131	_ _ _	6	62	31	31	1
21 3535	_ _ _	6	70	35	35	1
21 4040	_ _ _	6	80	40	40	1
21 4545	_ _ _	6	90	45	45	1
21 5050	_ _ _	6	100	50	50	1

Codice *Code*	Finitura *Finishing* _ _ _	OLV	OCL	OCS	ONS	PLO	OS	OB	OGR	AB	OBL	SFE	OBS	
21 3131	_ _ _													€
21 3535	_ _ _													
21 4040	_ _ _													
21 4545	_ _ _													
21 5050	_ _ _													

	KA	CK - MK	GMK - GGMK	
Maggiorazioni Impianti Speciali *Increase for Master Key Systems*				€

www.Bravite.com

www.sabserrature.it

21 T

Versione CHIAVE - POMOLO	*KEY - KNOB Type*
FINITURA DI SERIE • Corpo, Cilindretto e pomolo OLV	*STANDARD FINISHINGS* • *Body, key rotor and knob OLV*
DOTAZIONE • 3 Chiavi cifrate • Vite di fissaggio	*ACCESSORIES* • *3 Coded keys* • *Fixing screw*

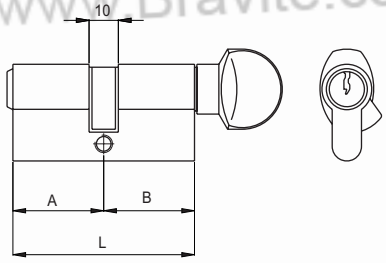



Codice *Code*	Finitura *Finishing* _ _ _	i	L	A	B	
21 3131T	_ _ _	6	62	31	31	1
21 3535T	_ _ _	6	70	35	35	1
21 4040T	_ _ _	6	80	40	40	1
21 4545T	_ _ _	6	90	45	45	1
21 5050T	_ _ _	6	100	50	50	1

Codice *Code*	Finitura *Finishing* _ _ _	OLV	OCL	OCS	ONS	PLO	OS	OB	OGR	AB	OBL	SFE	OBS	
21 3131T	_ _ _													
21 3535T	_ _ _													€
21 4040T	_ _ _													
21 4545T	_ _ _													
21 5050T	_ _ _													

	KA	CK - MK	GMK - GGMK	
Maggiorazioni Impianti Speciali *Increase for Master Key Systems*				€

www.Bravite.com
www.sabserrature.it

21 WC

Versione EMERGENZA - POMOLO	*RELASE SCREW - KNOB Type*
FINITURA DI SERIE • Corpo e pomolo OLV	*STANDARD FINISHINGS* • *Body and knob OLV*
DOTAZIONE • Vite di fissaggio	*ACCESSORIES* • *Fixing screw*

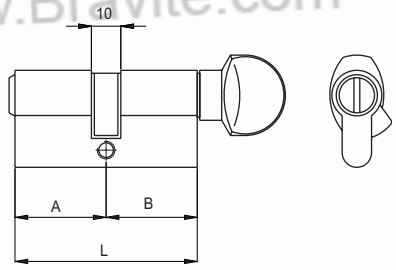



Codice *Code*	Finitura *Finishing* _ _ _	i	L	A	B	
21 3131WC	_ _ _	6	62	31	31	1
21 3535WC	_ _ _	6	70	35	35	1
21 4040WC	_ _ _	6	80	40	40	1
21 4545WC	_ _ _	6	90	45	45	1
21 5050WC	_ _ _	6	100	50	50	1

Codice *Code*	Finitura *Finishing* _ _ _	OLV	OCL	OCS	ONS	PLO	OS	OB	OGR	AB	OBL	SFE	OBS	
21 3131WC	_ _ _													€
21 3535WC	_ _ _													
21 4040WC	_ _ _													
21 4545WC	_ _ _													
21 5050WC	_ _ _													

www.Bravite.com
www.sabserrature.it

21

Versione MEZZOCILINDRO - CHIAVE	*HALF CYLINDER - KEY Type*
FINITURA DI SERIE • Corpo e Cilindretto OLV	*STANDARD FINISHINGS* • *Body and key rotor OLV*
DOTAZIONE • 3 Chiavi cifrate • Vite di fissaggio	*ACCESSORIES* • *3 Coded keys* • *Fixing screw*

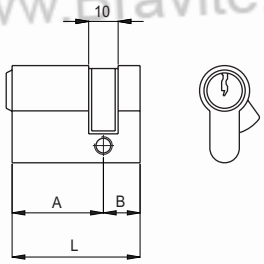



Codice *Code*	Finitura *Finishing* ___	i	L	A	B	
21 3110	___	6	41	31	10	1
21 3510	___	6	45	35	10	1
21 4010	___	6	50	40	10	1
21 4510	___	6	55	45	10	1
21 5010	___	6	60	50	10	1

Codice *Code*	Finitura *Finishing* ___	OLV	OCL	OCS	ONS	PLO	OS	OB	OGR	AB	OBL	SFE	OBS	
21 3110	___													
21 3510	___													€
21 4010	___													
21 4510	___													
21 5010	___													

	KA	CK - MK	GMK - GGMK	
Maggiorazioni Impianti Speciali *Increase for Master Key Systems*				€

www.Bravite.com
www.sabserrature.it

21 T

Versione MEZZOCILINDRO - POMOLO	*HALF CYLINDER - KNOB Type*
FINITURA DI SERIE • Corpo e pomolo OLV	*STANDARD FINISHINGS* • *Body and knob OLV*
DOTAZIONE • Vite di fissaggio	*ACCESSORIES* • *Fixing screw*

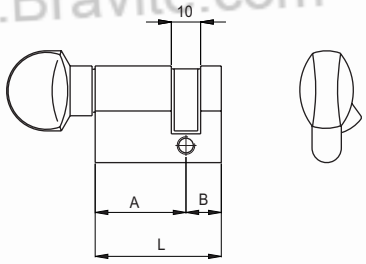



Codice *Code*	Finitura *Finishing* _ _ _	i	L	A	B	
21 3110T	_ _ _	6	41	31	10	1
21 3510T	_ _ _	6	45	35	10	1
21 4010T	_ _ _	6	50	40	10	1
21 4510T	_ _ _	6	55	45	10	1
21 5010T	_ _ _	6	60	50	10	1

Codice *Code*	Finitura *Finishing* _ _ _	OLV	OCL	OCS	ONS	PLO	OS	OB	OGR	AB	OBL	SFE	OBS	
21 3110T	_ _ _													€
21 3510T	_ _ _													
21 4010T	_ _ _													
21 4510T	_ _ _													
21 5010T	_ _ _													

www.Bravite.com
www.sabserrature.it

www.Bravite.com



Borchie di sicurezza
Security roses



300

320

Borchia di sicurezza DIA 51mm con compensatore di sporgenza cilindro	*Security rosette DIA 51mm with adapter projection of cylinder*
FINITURA DI SERIE • Finitura di serie OLV	*STANDARD FINISHINGS* • *Standard finishing OLV*
DOTAZIONE • Borchia completa: gruppo esterno ed interno • Viti di montaggio M5x80mm	*ACCESSORIES* • *Complete set: external and internal group* • *Assembly screws M5x80mm*

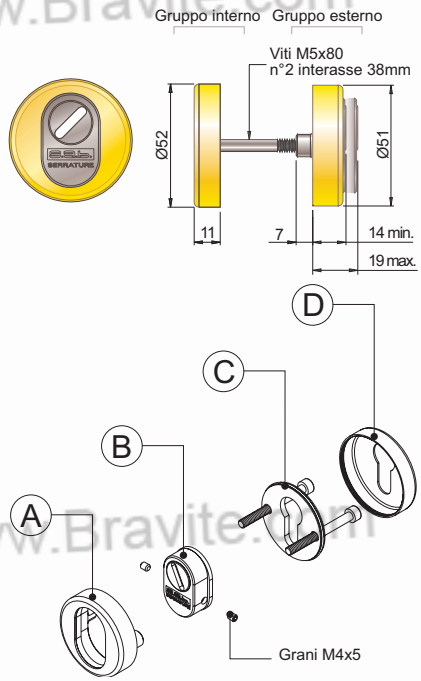



Codice *Code*	Finitura *Finishing*		OLV	OCL	OCS	ONS	PLO	OS	OB	OGR	AB	OBL	SFE	OBS	PVD	€
00320	_ _ _	1														

www.Bravite.com
www.Bravite.com
www.Bravite.com
www.Bravite.com
www.sabserrature.it

304

Borchia di sicurezza DIA 60mm	***Security rosetteDIA 60mm***
FINITURA DI SERIE • Finitura di serie OLV	*STANDARD FINISHINGS* • *Standard finishing OLV*
DOTAZIONE • Borchia completa: gruppo esterno ed interno • Viti di montaggio M5x80mm	*ACCESSORIES* • *Complete set: external and internal group* • *Assembly screws M5x80mm*

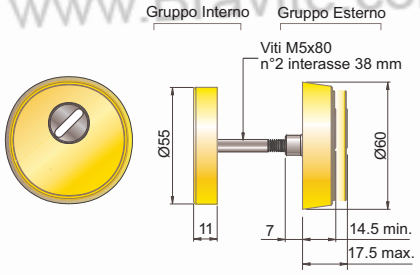

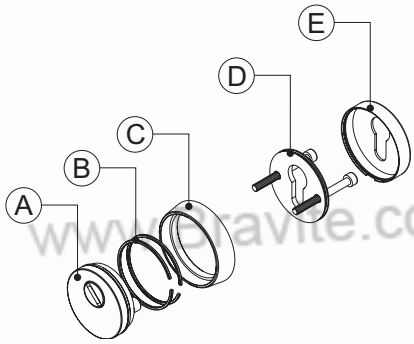



Codice *Code*	Finitura *Finishing* _ _ _		OLV	OCL	OCS	ONS	PLO	OS	OB	OGR	AB	OBL	SFE	OBS	PVD	
00304	_ _ _	1														€
VERSIONE SOLO GRUPPO ESTERNO / EXTERNAL GROUP ONLY																
00304E	_ _ _	1														
Questa versione non comprende le Viti di montaggio M5x80 In this version assembly screws not included																

www.Bravite.com
www.Bravite.com
www.Bravite.com
www.Bravite.com
www.Bravite.com
www.sabserrature.it

300

302

Borchia di sicurezza DIA 60mm Versione per porte blindate	*Security rosette DIA 60mm* *Security doors type*
FINITURA DI SERIE • Finitura di serie OLV	*STANDARD FINISHINGS* • *Standard finishing OLV*
DOTAZIONE • Borchia completa: gruppo esterno ed interno • Viti di montaggio M6x60mm	*ACCESSORIES* • *Complete set: external and internal group* • *Assembly screws M6x60mm*

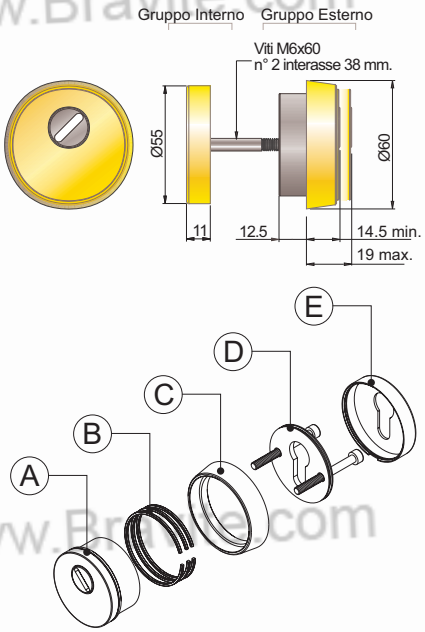



Codice *Code*	Finitura *Finishing*		OLV	OCL	OCS	ONS	PLO	OS	OB	OGR	AB	OBL	SFE	OBS	PVD	
00302	_ _ _	1														€
VERSIONE SOLO GRUPPO ESTERNO / EXTERNAL GROUP ONLY																
00302E	_ _ _	1														
Questa versione non comprende le Viti di montaggio M5x80 In this version assembly screws not included																

www.Bravite.com
www.Bravite.com
www.Bravite.com
www.Bravite.com
www.sabserrature.it

318

Distanziali Distanziale in acciaio spessore 1 mm da utilizzare per il prolungamento della borchia esterna	*Spacer 1 mm thick in galvanised iron* *Used for the extension of external security rosette*
FINITURA DI SERIE • Zincatura bianca	*STANDARD FINISHINGS* • *Galvanised*
DOTAZIONE • A richesta per le borchie 304 - 304E	*ACCESSORIES* • *On request for rosette 304 - 304E*

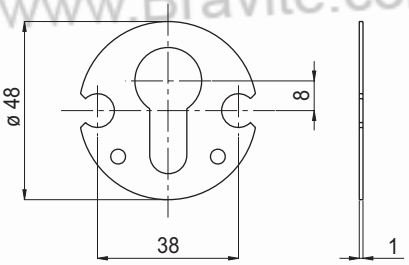

Codice *Code*	€		€
00318		10	

319

Distanziali Distanziale in acciaio spessore 2,4 mm da utilizzare per il prolungamento della borchia esterna	*Spacer 2,4 mm thick in galvanised iron* *Used for the extension of external security rosette*
FINITURA DI SERIE • Zincatura bianca	*STANDARD FINISHINGS* • *Galvanised*
DOTAZIONE • A richesta per le borchie 304 - 304E	*ACCESSORIES* • *On request for rosette 304 - 304E*

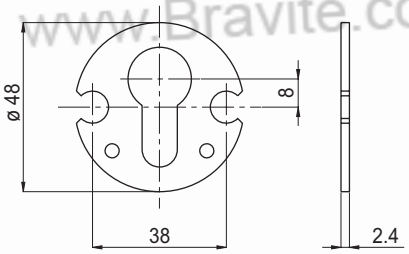

Codice *Code*	€		€
00319		10	

www.Bravite.com
www.Bravite.com
www.Bravite.com
www.Bravite.com
www.Bravite.com
www.saberrature.it

Incontri elettrici per serrature
Electric strikes for locks

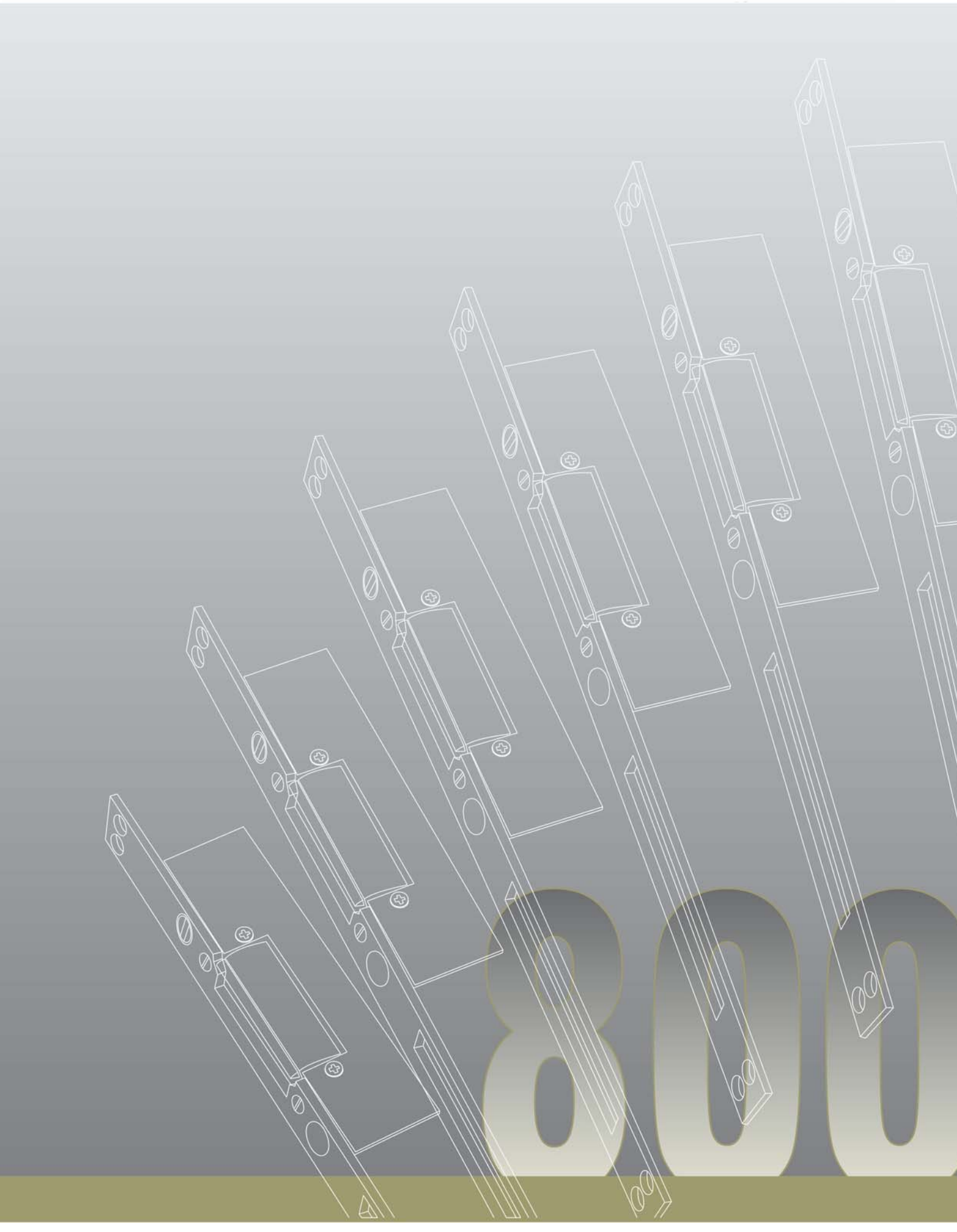

800

801EL

Incontro elettrico con perno antiripetitore.
Sganciamento permanente dopo l'impulso elettrico.
La chiusura viene ripristinata dopo che la porta è stata aperta e chiusa.
Fermo a giorno con vite di sblocco sul frontale per disinnesto temporaneo.
Frontale regolabile 4mm
Reversibile per porte destre o sinistre (corpo elettrico rovesciabile)
Alimentazione 8 - 12 V AC
Assorbimento 0,3 - 0,5 A

Eletric strike with permanent release .Lock is permanently released upon electrical contact. Locking function is restored upon the door being opened and closed again.
Visible stop with locking screw on front plate for temporary disengaging.
Adjustable 4 mm
Reversible for right or left opening doors (turnable electric body)
Power supply 8 - 12 V AC
Input 0,3 - 0,5 A

FINITURA DI SERIE
- Piastra frontale OLV

STANDARD FINISHINGS
- *Frontal plate OLV*

DOTAZIONE
- A richiesta per serrature catenaccio e scrocco

ACCESSORIES
- *On request for bolt and latch locks*

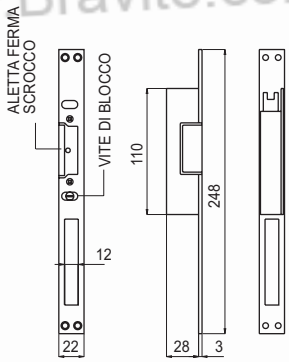

Aletta ferma scrocco bloccata, normale funzione di lavoro, apre con azionamento elettrico.
Latch locking lug locked, normal working function, opens when operated electrically.

Aletta ferma scrocco libera, disinnesto temporaneo inserito.
Latch locking lug free, temporary disengaged



Codice *Code*	Finitura *Finishing*		
	_ _ _		
00801EL _ _ _		22x3x248	1

Entrata *Backset*	OLV	OCL	OCS	ONS	PLO	OS	OB	OGR	AB	OBL	SFE	OBS	€

www.Bravite.com
www.sabserrature.it

800EL

Incontro elettrico per serrature, piastra frontale in acciaio zincato	*Electric strike for locks, frontal plate in galvanised steel*
FINITURA DI SERIE	*STANDARD FINISHINGS*
• Piastra frontale in acciaio zincato 22x3x248	• *Galvanised steel frontal plate 22x3x248*
DOTAZIONE	*ACCESSORIES*
• Adatto per serrature catenaccio e scrocco 2 mandate	• *For bolt and latch 2 turns locks*

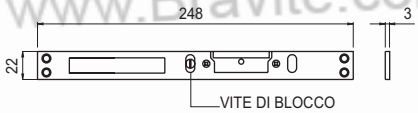

Codice *Code*		€	
00800EL	22x3x248		1

804EL

Incontro elettrico per serrature, piastra frontale in acciaio zincato Cava catenaccio centrale	*Electric strike for locks, frontal plate in galvanised steel* *Central bolt cut*
FINITURA DI SERIE	*STANDARD FINISHINGS*
• Piastra frontale in acciaio zincato 25x3x248	• *Galvanised steel frontal plate 25x3x248*
DOTAZIONE	*ACCESSORIES*
• Adatto per serrature catenaccio e scrocco 4 mandate	• *For bolt and latch 4 turns locks*

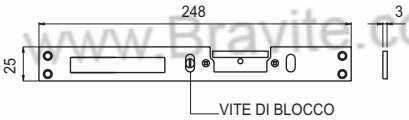

Codice *Code*		€	
00804EL	25x3x248		1

805EL

Incontro elettrico per serrature, piastra frontale in OTTONE satinato e verniciato Cava catenaccio centrale	*Electric strike for locks, frontal plate in satin and laquered brass* *Central bolt cut*
FINITURA DI SERIE	*STANDARD FINISHINGS*
• Piastra frontale in ottone satinato e verniciato 25x3x248	• *Satin and laquered brass frontal plate 25x3x248*
DOTAZIONE	*ACCESSORIES*
• Adatto per serrature catenaccio e scrocco 4 mandate	• *For bolt and latch 4 turns locks*

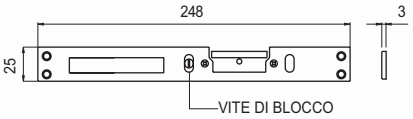

Codice *Code*		€	
00805EL OS0	25x3x248		1

www.Bravite.com
www.Bravite.com
www.Bravite.com
www.Bravite.com
www.Bravite.com
www.saberrature.it

800

808EL

Incontro elettrico per serrature, piastra frontale in acciaio zincato **Cava catenaccio spostata**	***Electric strike for locks, frontal plate in galvanised steel*** ***Shifted bolt cut***
FINITURA DI SERIE	*STANDARD FINISHINGS*
• Piastra frontale in acciaio zincato 25x3x248	• *Galvanised steel frontal plate 25x3x248*
DOTAZIONE	*ACCESSORIES*
• Cava catenaccio spostata, utilizzo per serrature in genere	• *For bolt and latch 4 turns locks*

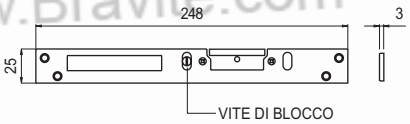

Codice *Code*		€	
00808EL	25x3x248		1

809EL

Incontro elettrico per serrature, piastra frontale in OTTONE satinato e verniciato **Cava catenaccio spostata**	***Electric strike for locks, frontal plate in satin and laquered brass*** ***Shifted bolt cut***
FINITURA DI SERIE	*STANDARD FINISHINGS*
• Piastra frontale in ottone satinato e verniciato 25x3x248	• *Satin and laquered brass frontal plate 25x3x248*
DOTAZIONE	*ACCESSORIES*
• Cava catenaccio spostata, utilizzo per serrature in genere	• *For bolt and latch 4 turns locks*

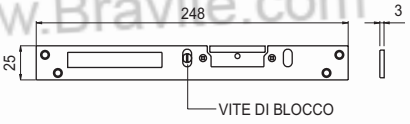

Codice *Code*		€	
00809EL OS0	25x3x248		1

www.Bravite.com
www.Bravite.com
www.Bravite.com
www.Bravite.com
www.Bravite.com

www.Bravite.com
www.Bravite.com
www.Bravite.com
www.Bravite.com
www.Bravite.com
www.Bravite.com
www.Bravite.com





Serrature di sicurezza a Doppia Mappa

Security locks with double bitted keys

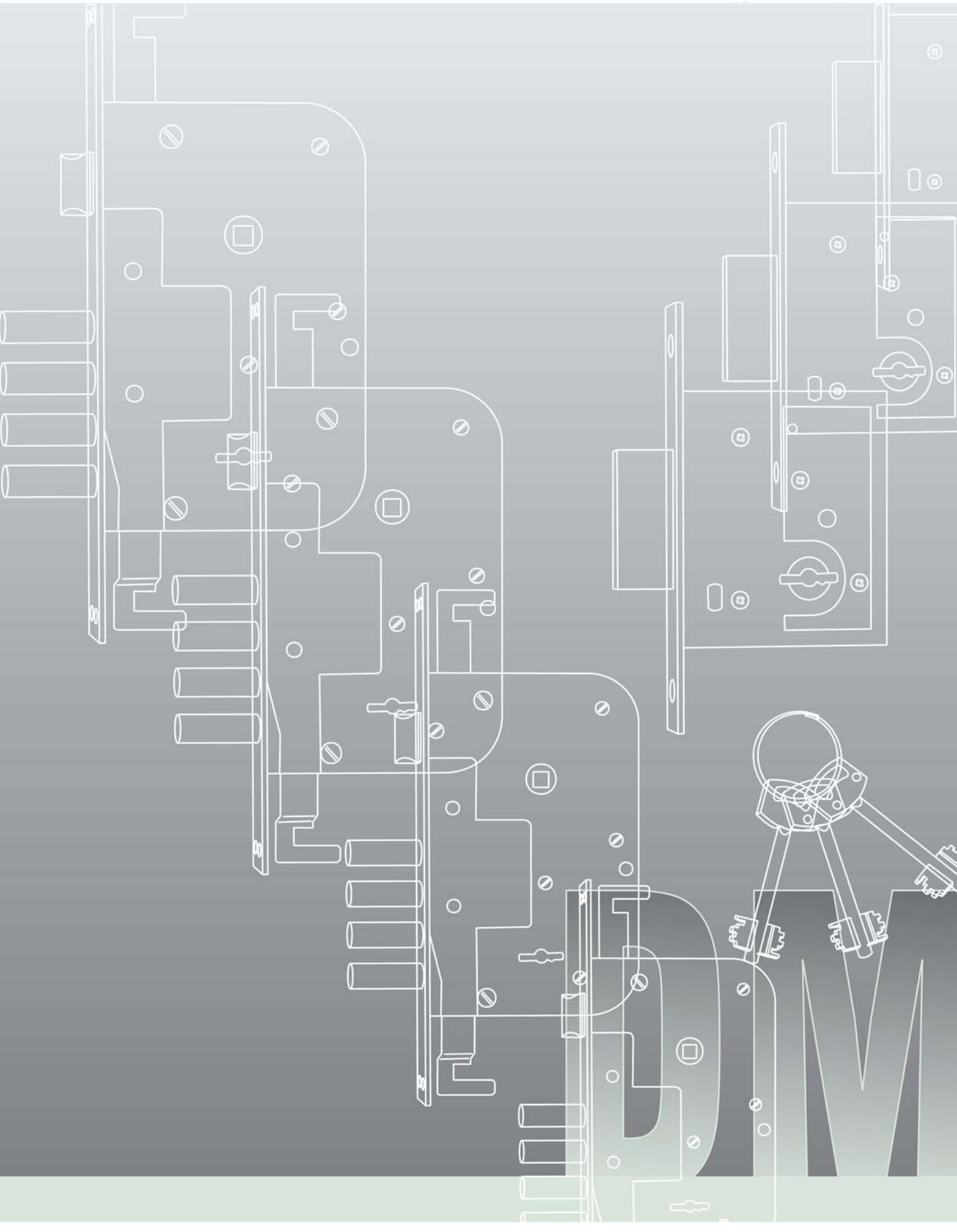

53

Chiave in ottone nichelato	*Nickel-plated brass key*
FINITURA DI SERIE	*STANDARD FINISHINGS*
• Nichelata	• *Nickel plated*
DOTAZIONE	*ACCESSORIES*
• Normale dotazione per serrature a 2 e 4 mandate • A richiesta per sbozzi di riproduzione.	• *Standard for locks with 2 and 4 turns* • *Blank supplied on request*

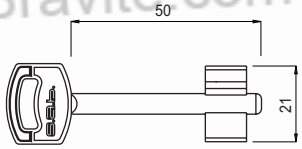

Codice *Code*	€		€
00053		1	

53/L

Chiave lunga in ottone nichelato	*Nickel-plated brass long key*
FINITURA DI SERIE	*STANDARD FINISHINGS*
• Nichelata	• *Nickel plated*
DOTAZIONE	*ACCESSORIES*
• A richiesta (senza variazione di prezzo) per serrature a 2 e 4 mandate • A richiesta per sbozzi di riproduzione.	• *On request (without increase in price) for locks with 2 and 4 turns* • *Blank supplied on request*



Codice *Code*	€		€
00053L		1	

54

Chiave cifrata in ottone nichelato	*Nickel-plated brass key*
FINITURA DI SERIE	*STANDARD FINISHINGS*
• Nichelata	• *Nickel plated*
DOTAZIONE	*ACCESSORIES*
• In più alla normale dotazione per serrature a 2 e a 4 mandate	• *Extra to standard features for locks with 2 and 4 turns*

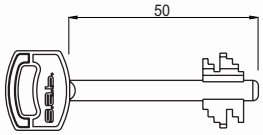

Codice *Code*	€		€
00054		1	

54/L

Chiave cifrata lunga in ottone nichelato	*Nickel-plated brass long key*
FINITURA DI SERIE	*STANDARD FINISHINGS*
• Nichelata	• *Nickel plated*
DOTAZIONE	*ACCESSORIES*
• In più alla normale dotazione per serrature a 2 e a 4 mandate	• *Extra to standard features for locks with 2 and 4 turns*

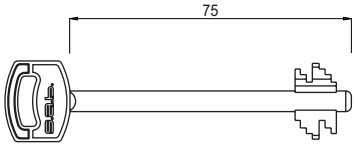

Codice *Code*	€		€
00054L		1	

www.Bravite.com
www.sabserrature.it

55

Chiave cifrata al campione in ottone nichelato	*Nickel-plated brass key cut to sample*
FINITURA DI SERIE	*STANDARD FINISHINGS*
• Nichelata	• *Nickel plated*
DOTAZIONE	*ACCESSORIES*
• A richiesta per serrature a 2 e a 4 mandate	• *On request for locks with 2 and 4 turns*

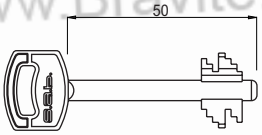

Codice *Code*	€		€
00055		1	

55/L

Chiave lunga cifrata al campione in ottone nichelato	*Long Nickel-plated brass key cut to sample*
FINITURA DI SERIE	*STANDARD FINISHINGS*
• Nichelata	• *Nickel plated*
DOTAZIONE	*ACCESSORIES*
• A richiesta per serrature a 2 e a 4 mandate	• *On request for locks with 2 and 4 turns*

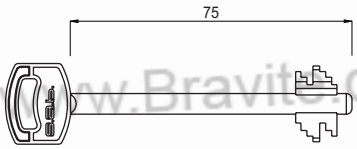

Codice *Code*	€		€
00055L		1	

56

Chiave lunga in ottone nichelato cifrata da cantiere per azionamento solo scrocco	*Long Nickel-plated brass key cut on site for operating latch only.*
FINITURA DI SERIE	*STANDARD FINISHINGS*
• Nichelata	• *Nickel plated*
DOTAZIONE	*ACCESSORIES*
• A richiesta per serrature a 2 e a 4 mandate • Il prezzo è comprensivo della modifica di adattabilità nelle serrature	• *On request for locks with 2 and 4 turns* • *The price includes adapting to lock*

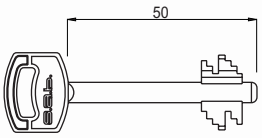

Codice *Code*	€		€
00056		1	

www.Bravite.com
www.Bravite.com
www.Bravite.com
www.Bravite.com
www.Bravite.com
www.saberrature.it

112M2

Gruppi gorges per serrature di sicurezza a doppia mappa da infilare 2 mandate	*Group of levers for mortice safety locks with double bitted keys 2 turns*
FINITURA DI SERIE • Chiave nichelata	*STANDARD FINISHINGS* • *Key Nickel plated*
DOTAZIONE • Chiavi Art. 53 cifrate • A richiesta senza variazione di prezzo chiavi lunghe Art. 53L cifrate • A richiesta senza variazione di prezzo impianti con chiavi uguali KA	*ACCESSORIES* • *Standard keys Art. 53 coded* • *On request without any variation in price long keys Art.53L coded* • *On request without any variation in price lods with same keys KA*

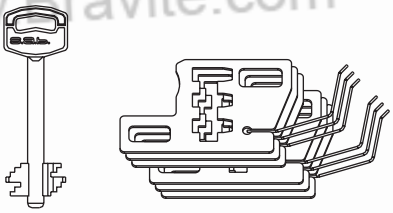

Codice *Code*	N.Chiavi *N.Keys*	€		
00112M2 1C	1		1	€
00112M2 2C	2		1	
00112M2 3C	3		1	

114M4

Gruppi gorges per serrature di sicurezza a doppia mappa da infilare 4 mandate	*Group of levers for mortice safety locks with double bitted keys 4 turns*
FINITURA DI SERIE • Chiave nichelata	*STANDARD FINISHINGS* • *Key Nickel plated*
DOTAZIONE • Chiavi Art. 53 cifrate • A richiesta senza variazione di prezzo chiavi lunghe Art. 53L cifrate • A richiesta senza variazione di prezzo impianti con chiavi uguali KA	*ACCESSORIES* • *Standard keys Art. 53 coded* • *On request without any variation in price long keys Art.53L coded* • *On request without any variation in price lods with same keys KA*

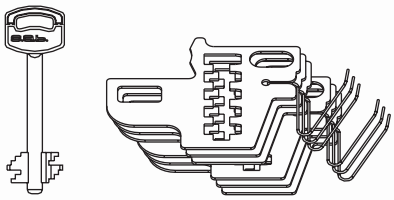

Codice *Code*	N.Chiavi *N.Keys*	€		
00114M4 1C	1		1	€
00114M4 2C	2		1	
00114M4 3C	3		1	

www.Bravite.com
Chiavi-Keys DM

4000

2 Mandate **Solo Catenaccio**	***2 Turns*** ***Bolt only***
FINITURA DI SERIE • Scatola, Coperchio, Piastra in acciaio zincato • Catenaccio cromato	*STANDARD FINISHINGS* • *Galvanised steel Box, Cover and front plate* • *Chrome-plated bolt*
DOTAZIONE • 3 chiavi cifrate Art. 53 (a richiesta Art. 53L) • Bocchette copritoppa in ottone Art. 9 e 10 • Contropiastra in acciaio zincato Art. 61 • Viti di montaggio	*ACCESSORIES* • *3 coded keys Art. 53 (on request Art. 53L)* • *Brass key hole escutcheons Art. 9 and 10* • *Galvanised steel striking plate Art. 61* • *Fixing screws*

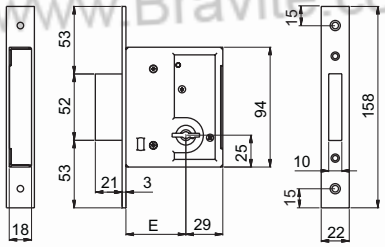



Codice *Code*	F	E	€	
04000 40 3C 00 ZB	2	22x3x158	40	1
04000 50 3C 00 ZB	2	22x3x158	50	1
04000 60 3C 00 ZB	2	22x3x158	60	1
Confezione industriale / Industrial packing				
04000 40 2C CI ZB	2	22x3x158	40	12
04000 50 2C CI ZB	2	22x3x158	50	12
04000 60 2C CI ZB	2	22x3x158	60	12

Dotazione / Accessories:
- 2 chiavi cifrate in ottone nichelato Art.53 (a richiesta 53/L) / 2 coded keys Art.53 (on request 53/L)
- 1 bocchetta a saldare in acciaio zincato Art.14 / 1 galvanized steel key hole cover to be welded Art.14

Confezione industriale con chiave KA / Industrial packing with same key KA				
04000 40 1C CI ZB	2	22x3x158	40	12
04000 50 1C CI ZB	2	22x3x158	50	12
04000 60 1C CI ZB	2	22x3x158	60	12

Dotazione / Accessories:
- 1 chiavi cifrate in ottone nichelato Art.53 (a richiesta 53/L) / 1 coded keys Art.53 (on request 53/L)
- 1 bocchetta a saldare in acciaio zincato Art.14 / 1 galvanized steel key hole cover to be welded Art.14

www.Bravite.com
www.saboerrature.it

4010

2 Mandate triplice chiusura **Solo Catenaccio**	***2 Turns triple loocking points*** ***Bolt only***
FINITURA DI SERIE • Scatola, Coperchio, Piastra in acciaio zincato • Catenaccio cromato	*STANDARD FINISHINGS* • *Galvanised steel Box, Cover and front plate* • *Chrome-plated bolt*
DOTAZIONE • 3 chiavi cifrate Art. 53 (a richiesta Art. 53L) • Bocchette copritoppa in ottone Art. 9 e 10 • Contropiastra in acciaio zincato Art. 61 • 2 Boccole filettate M8 art. P670041B • Viti di montaggio • 2 piastrine guida catenacciolo art. 76 • Contropiastrina catenacciolo superiore art. 77 • Pozzetto a pavimento art. 78 • • KIT ASTE KAS7475 A RICHIESTA	*ACCESSORIES* • *3 coded keys Art. 53 (on request Art. 53L)* • *Brass key hole escutcheons Art. 9 and 10* • *Galvanised steel striking plate Art. 61* • *2 M8 threaded adjustable bushing art. P670041B* • *Fixing screws* • *2 guide plate for rod art. 76* • *Strike plate for top rod art. 77* • *Socket for door bolt art. 78* • • *RODS KIT KAS7475 ON REQUEST*

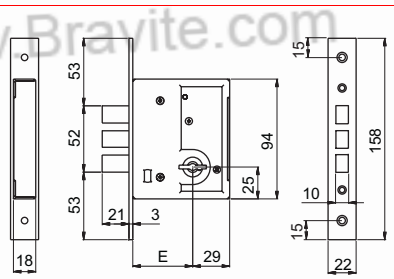



Codice *Code*		F	E	€	
04010 50 3C 00 ZB	2	22x3x240	50		1
04010 60 3C 00 ZB	2	22x3x240	60		1
Confezione industriale / Industrial packing					
04010 50 2C CI ZB	2	22x3x240	50		12
04010 60 2C CI ZB	2	22x3x240	60		12

Dotazione / Accessories:
- 2 chiavi cifrate in ottone nichelato Art.53 (a richiesta 53/L) / 2 coded keys Art.53 (on request 53/L)
- 1 bocchetta a saldare in acciaio zincato Art.14 / 1 galvanized steel key hole cover to be welded Art.14

Confezione industriale con chiave KA / Industrial packing with same key KA					
04010 50 1C CI ZB	2	22x3x240	50		12
04010 60 1C CI ZB	2	22x3x240	60		12

Dotazione / Accessories:
- 1 chiavi cifrate in ottone nichelato Art.53 (a richiesta 53/L) / 1 coded keys Art.53 (on request 53/L)
- 1 bocchetta a saldare in acciaio zincato Art.14 / 1 galvanized steel key hole cover to be welded Art.14

ACCESSORI A RICHIESTA / ACCESSORIES ON REQUEST					
KAS7475					1

www.Bravite.com
www.sabserrature.it

4100

2 Mandate **Catenaccio antistrappo**	***2 Turns*** ***Anti-tamper bolt***
FINITURA DI SERIE • Scatola, Coperchio, Piastra in acciaio zincato • Catenaccio cromato	*STANDARD FINISHINGS* • *Galvanised steel Box, Cover and front plate* • *Chrome-plated bolt*
DOTAZIONE • 3 chiavi cifrate Art. 53 (a richiesta Art. 53L) • Bocchette copritoppa in ottone Art. 9 e 10 • Contropiastra in acciaio zincato Art. 61 • Viti di montaggio	*ACCESSORIES* • *3 coded keys Art. 53 (on request Art. 53L)* • *Brass key hole escutcheons Art. 9 and 10* • *Galvanised steel striking plate Art. 61* • *Fixing screws*

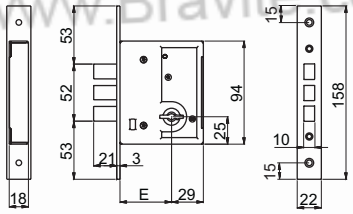



Codice *Code*		F	E	€	
04100 50 3C 00 ZB	2	22x3x158	50		1
Confezione industriale / Industrial packing					
04100 50 2C CI ZB	2	22x3x158	50		12
Dotazione / Accessories: - 2 chiavi cifrate in ottone nichelato Art.53 (a richiesta 53/L) / 2 coded keys Art.53 (on request 53/L) - 1 bocchetta a saldare in acciaio zincato Art.14 / 1 galvanized steel key hole cover to be welded Art.14					
Confezione industriale con chiave KA / Industrial packing with same key KA					
04100 50 1C CI ZB	2	22x3x158	50		12
Dotazione / Accessories: - 1 chiavi cifrate in ottone nichelato Art.53 (a richiesta 53/L) / 1 coded keys Art.53 (on request 53/L) - 1 bocchetta a saldare in acciaio zincato Art.14 / 1 galvanized steel key hole cover to be welded Art.14					

www.Bravite.com
www.Bravite.com
www.Bravite.com
www.Bravite.com
www.saberrature.it

4110

2 Mandate triplice chiusura **Catenaccio antistrappo**	***2 Turns triple loocking points*** ***Anti-tamper bolt***
FINITURA DI SERIE • Scatola, Coperchio, Piastra in acciaio zincato • Catenaccio cromato	*STANDARD FINISHINGS* • *Galvanised steel Box, Cover and front plate* • *Chrome-plated bolt*
DOTAZIONE • 3 chiavi cifrate Art. 53 (a richiesta Art. 53L) • Bocchette copritoppa in ottone Art. 9 e 10 • Contropiastra in acciaio zincato Art. 61 • 2 Boccole filettate M8 art. P670041B • Viti di montaggio • 2 piastrine guida catenacciolo art. 76 • Contropiastrina catenacciolo superiore art. 77 • Pozzetto a pavimento art. 78 • • KIT ASTE KAS7475 A RICHIESTA	*ACCESSORIES* • *3 coded keys Art. 53 (on request Art. 53L)* • *Brass key hole escutcheons Art. 9 and 10* • *Galvanised steel striking plate Art. 61* • *2 M8 threaded adjustable bushing art. P670041B* • *Fixing screws* • *2 guide plate for rod art. 76* • *Strike plate for top rod art. 77* • *Socket for door bolt art. 78* • • *RODS KIT KAS7475 ON REQUEST*

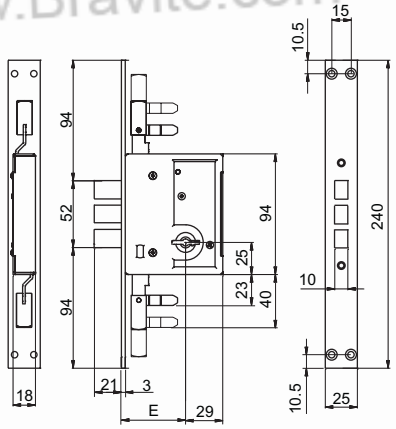



Codice *Code*		F	E	€	
04110 50 3C 00 ZB	2	22x3x240	50		1
Confezione industriale / Industrial packing					
04110 50 2C CI ZB	2	22x3x240	50		12
Dotazione / Accessories: - 2 chiavi cifrate in ottone nichelato Art.53 (a richiesta 53/L) / 2 coded keys Art.53 (on request 53/L) - 1 bocchetta a saldare in acciaio zincato Art.14 / 1 galvanized steel key hole cover to be welded Art.14					
Confezione industriale con chiave KA / Industrial packing with same key KA					
04110 50 1C CI ZB	2	22x3x240	50		12
Dotazione / Accessories: - 1 chiavi cifrate in ottone nichelato Art.53 (a richiesta 53/L) / 1 coded keys Art.53 (on request 53/L) - 1 bocchetta a saldare in acciaio zincato Art.14 / 1 galvanized steel key hole cover to be welded Art.14					
ACCESSORI A RICHIESTA / ACCESSORIES ON REQUEST					
KAS7475					1

www.Bravite.com

www.sabserrature.it

450/R

4 Mandate Solo catenaccio	*4 Turns* *Bolt only*
FINITURA DI SERIE • Scatola, Coperchio, Piastra in acciaio zincato • Catenaccio cromato	*STANDARD FINISHINGS* • *Galvanised steel Box, Cover and front plate* • *Chrome-plated bolt*
DOTAZIONE • 3 chiavi cifrate Art. 53 (a richiesta Art. 53L) • Bocchetta copritoppa in ottone Art. 9 e 10 • Contropiastra in acciaio zincato Art. 65 • Viti di montaggio	*ACCESSORIES* • *3 coded keys Art. 53 (on request Art. 53L)* • *Brass key hole escutcheons Art. 9 and 10* • *Galvanised steel striking plate Art. 65* • *Fixing screws*

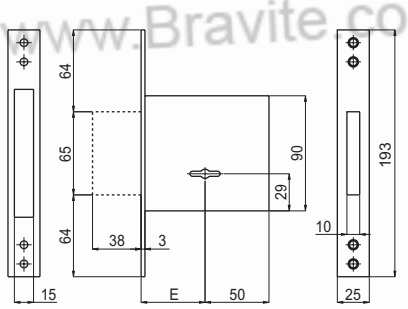



Codice *Code*		F	E	€	
00450 R0 50 3C 00	4	25x3x193	50		1
00450 R0 60 3C 00	4	25x3x193	60		1
00450 R0 70 3C 00	4	25x3x193	70		1
Confezione industriale / Industrial packing					
00450 R0 60 2C CI	4	25x3x193	60		15
00450 R0 70 2C CI	4	25x3x193	70		15
00450 R0 50 2C CI	4	25x3x193	50		15

Dotazione / Accessories:
- 2 chiavi cifrate in ottone nichelato Art.53 (a richiesta 53/L) / 2 coded keys Art.53 (on request 53/L)
- 1 bocchetta a saldare in acciaio zincato Art.14 / 1 galvanized steel key hole cover to be welded Art.14

Confezione industriale con chiave KA / Industrial packing with same key KA					
00450 R0 50 1C CI	4	25x3x193	50		15
00450 R0 60 1C CI	4	25x3x193	60		15
00450 R0 70 1C CI	4	25x3x193	70		15

Dotazione / Accessories:
- 1 chiavi cifrate in ottone nichelato Art.53 (a richiesta 53/L) / 1 coded keys Art.53 (on request 53/L)
- 1 bocchetta a saldare in acciaio zincato Art.14 / 1 galvanized steel key hole cover to be welded Art.14

www.Bravite.com
www.saberrature.it

450/3S

4 Mandate Triplice chiusura **Solo catenaccio**	***4 Turns triple loocking points*** ***Bolt only***
FINITURA DI SERIE • Scatola, Coperchio, Piastra in acciaio zincato • Catenaccio cromato	*STANDARD FINISHINGS* • *Galvanised steel Box, Cover and front plate* • *Chrome-plated bolt*
DOTAZIONE • 3 chiavi cifrate Art. 53 (a richiesta Art. 53L) • Bocchetta copritoppa in ottone Art. 9 e 10 • Contropiastra in acciaio zincato Art. 65 • Viti di montaggio • 2 piastrine guida catenacciolo art. 76 • Contropiastrina catenacciolo superiore art. 77 • Pozzetto a pavimento art. 78 • • KIT ASTE KAS7475 A RICHIESTA	*ACCESSORIES* • *3 coded keys Art. 53 (on request Art. 53L)* • *Brass key hole escutcheons Art. 9 and 10* • *Galvanised steel striking plate Art. 65* • *Fixing screws* • *2 guide plate for rod art. 76* • *Strike plate for top rod art. 77* • *Socket for door bolt art. 78* • • *RODS KIT KAS7475 ON REQUEST*

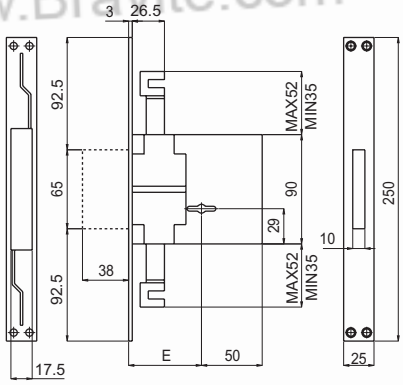

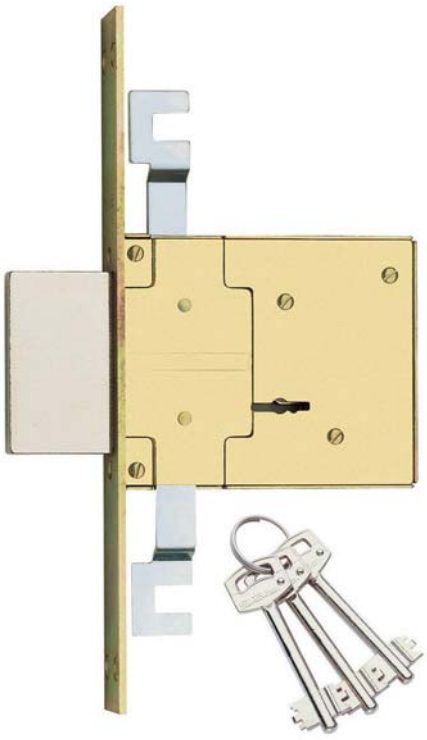

Codice *Code*		F	E	€	
00450 3S 60 3C 00	4	25x3x250	60		1
00450 3S 70 3C 00	4	25x3x250	70		1
Confezione industriale / Industrial packing					
00450 3S 60 2C CI	4	25x3x250	60		15
00450 3S 70 2C CI	4	25x3x250	70		15

Dotazione / Accessories:
- 2 chiavi cifrate in ottone nichelato Art.53 (a richiesta 53/L) / 2 coded keys Art.53 (on request 53/L)
- 1 bocchetta a saldare in acciaio zincato Art.14 / 1 galvanized steel key hole cover to be welded Art.14

Confezione industriale con chiave KA / Industrial packing with same key KA					
00450 3S 60 1C CI	4	25x3x250	60		15
00450 3S 70 1C CI	4	25x3x250	70		15

Dotazione / Accessories:
- 1 chiavi cifrate in ottone nichelato Art.53 (a richiesta 53/L) / 1 coded keys Art.53 (on request 53/L)
- 1 bocchetta a saldare in acciaio zincato Art.14 / 1 galvanized steel key hole cover to be welded Art.14

ACCESSORI A RICHIESTA / ACCESSORIES ON REQUEST					
KAS7475					1

www.Bravite.com
www.sabserrature.it

450/3/M8S

4 Mandate triplice chiusura **Solo catenaccio** **Aggancio aste esterne M8**	***4 Turns triple loocking points*** ***Bolt only*** ***External rods hook-on M8***
FINITURA DI SERIE • Scatola, Coperchio, Piastra in acciaio zincato • Catenaccio cromato	*STANDARD FINISHINGS* • *Galvanised steel Box, Cover and front plate* • *Chrome-plated bolt*
DOTAZIONE • 3 chiavi cifrate Art. 53 (a richiesta Art. 53L) • Bocchetta copritoppa in ottone Art. 9 e 10 • Contropiastra in acciaio zincato Art. 65 • Viti di montaggio	*ACCESSORIES* • *3 coded keys Art. 53 (on request Art. 53L)* • *Brass key hole escutcheons Art. 9 and 10* • *Galvanised steel striking plate Art. 65* • *Fixing screws*

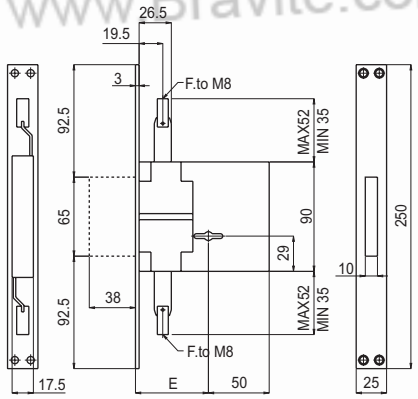

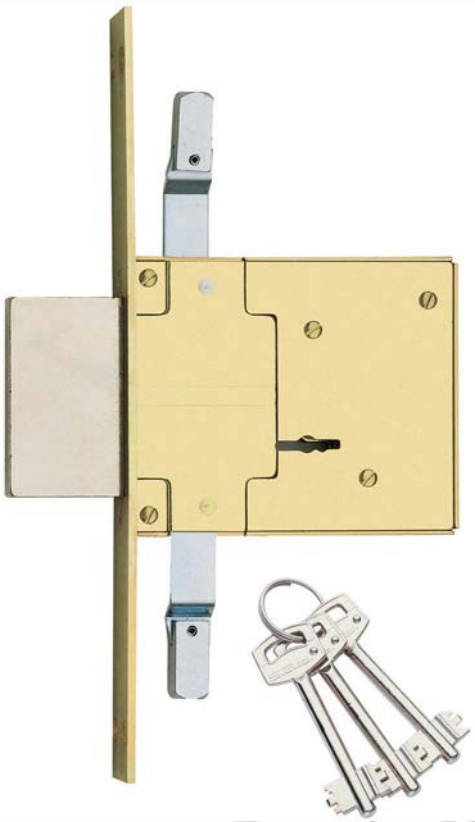

Codice *Code*		F	E	€	
00450 3M 60 3C 00	4	25x3x250	60		1
00450 3M 70 3C 00	4	25x3x250	70		1
Confezione industriale / Industrial packing					
00450 3M 60 2C CI	4	25x3x250	60		15
00450 3M 70 2C CI	4	25x3x250	70		15

Dotazione / Accessories:
- 2 chiavi cifrate in ottone nichelato Art.53 (a richiesta 53/L) / 2 coded keys Art.53 (on request 53/L)
- 1 bocchetta a saldare in acciaio zincato Art.14 / 1 galvanized steel key hole cover to be welded Art.14

Confezione industriale con chiave KA / Industrial packing with same key KA					
00450 3M 60 1C CI	4	25x3x250	60		15
00450 3M 70 1C CI	4	25x3x250	70		15

Dotazione / Accessories:
- 1 chiavi cifrate in ottone nichelato Art.53 (a richiesta 53/L) / 1 coded keys Art.53 (on request 53/L)
- 1 bocchetta a saldare in acciaio zincato Art.14 / 1 galvanized steel key hole cover to be welded Art.14

www.Bravite.com
www.saboserrature.it

460/R

4 Mandate Catenaccio antistrappo	*4 Turns* *Anti-tamper bolt*
FINITURA DI SERIE • Scatola, Coperchio, Piastra in acciaio zincato • Catenaccio cromato	*STANDARD FINISHINGS* • *Galvanised steel Box, Cover and front plate* • *Chrome-plated bolt*
DOTAZIONE • 3 chiavi cifrate Art. 53 (a richiesta Art. 53L) • Bocchetta copritoppa in ottone Art. 9 e 10 • Contropiastra in acciaio zincato Art. 65 • Viti di montaggio	*ACCESSORIES* • *3 coded keys Art. 53 (on request Art. 53L)* • *Brass key hole escutcheons Art. 9 and 10* • *Galvanised steel striking plate Art. 65* • *Fixing screws*

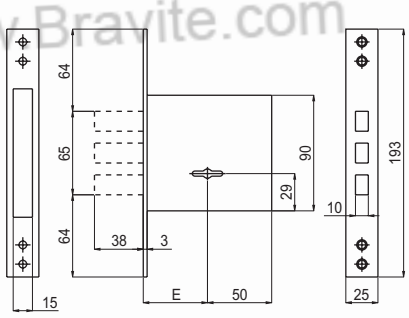



Codice *Code*		F	E	€	
00460 R0 60 3C 00	4	25x3x193	60		1
00460 R0 70 3C 00	4	25x3x193	70		1

www.Bravite.com
www.Bravite.com
www.Bravite.com
www.Bravite.com
www.sabserrature.it

460/3S

4 Mandate Triplice chiusura **Catenaccio antistrappo**	***4 Turns triple loocking points*** ***Anti-tamper bolt only***
FINITURA DI SERIE • Scatola, Coperchio, Piastra in acciaio zincato • Catenaccio cromato	*STANDARD FINISHINGS* • *Galvanised steel Box, Cover and front plate* • *Chrome-plated bolt*
DOTAZIONE • 3 chiavi cifrate Art. 53 (a richiesta Art. 53L) • Bocchetta copritoppa in ottone Art. 9 e 10 • Contropiastra in acciaio zincato Art. 65 • Viti di montaggio • 2 piastrine guida catenacciolo art. 76 • Contropiastrina catenacciolo superiore art. 77 • Pozzetto a pavimento art. 78 • • KIT ASTE KAS7475 A RICHIESTA	*ACCESSORIES* • *3 coded keys Art. 53 (on request Art. 53L)* • *Brass key hole escutcheons Art. 9 and 10* • *Galvanised steel striking plate Art. 65* • *Fixing screws* • *2 guide plate for rod art. 76* • *Strike plate for top rod art. 77* • *Socket for door bolt art. 78* • • *RODS KIT KAS7475 ON REQUEST*

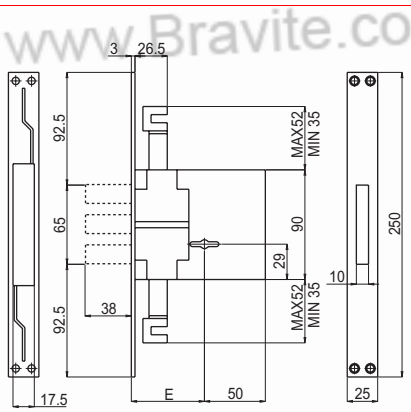

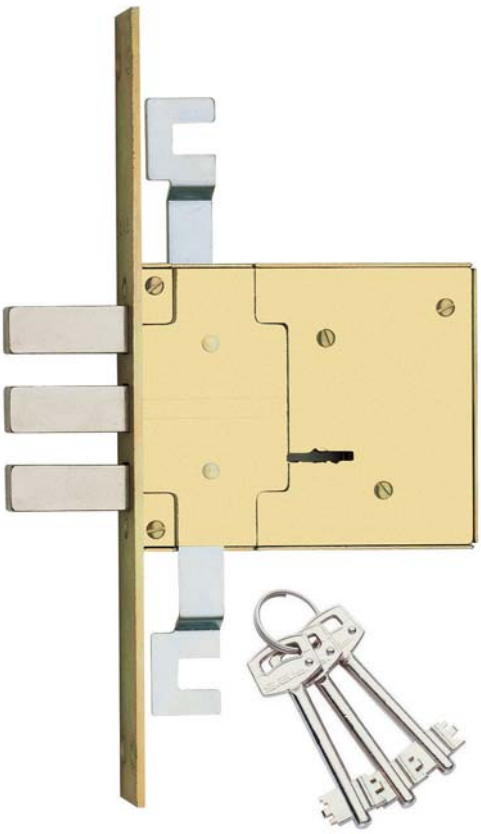

Codice *Code*		F	E	€	
00460 3S 60 3C 00	4	25x3x250	60		1
00460 3S 70 3C 00	4	25x3x250	70		1

ACCESSORI A RICHIESTA / ACCESSORIES ON REQUEST

KAS7475					1

www.Bravite.com
www.saboserrature.it

460/3M8S

4 Mandate Triplice chiusura **Catenaccio antistrappo** **Aggancio aste esterne M8**	***4 Turns triple loocking points*** ***Anti-tamper bolt only*** ***External rods hook-on M8***
FINITURA DI SERIE • Scatola, Coperchio, Piastra in acciaio zincato • Catenaccio cromato	*STANDARD FINISHINGS* • *Galvanised steel Box, Cover and front plate* • *Chrome-plated bolt*
DOTAZIONE • 3 chiavi cifrate Art. 53 (a richiesta Art. 53L) • Bocchetta copritoppa in ottone Art. 9 e 10 • Contropiastra in acciaio zincato Art. 65 • Viti di montaggio	*ACCESSORIES* • *3 coded keys Art. 53 (on request Art. 53L)* • *Brass key hole escutcheons Art. 9 and 10* • *Galvanised steel striking plate Art. 65* • *Fixing screws*

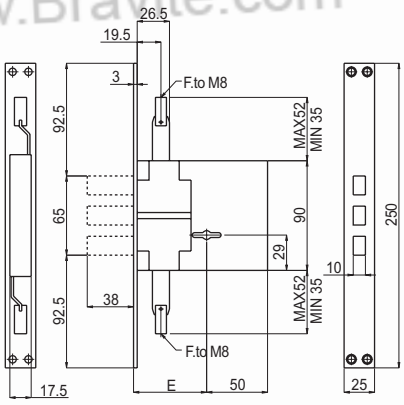

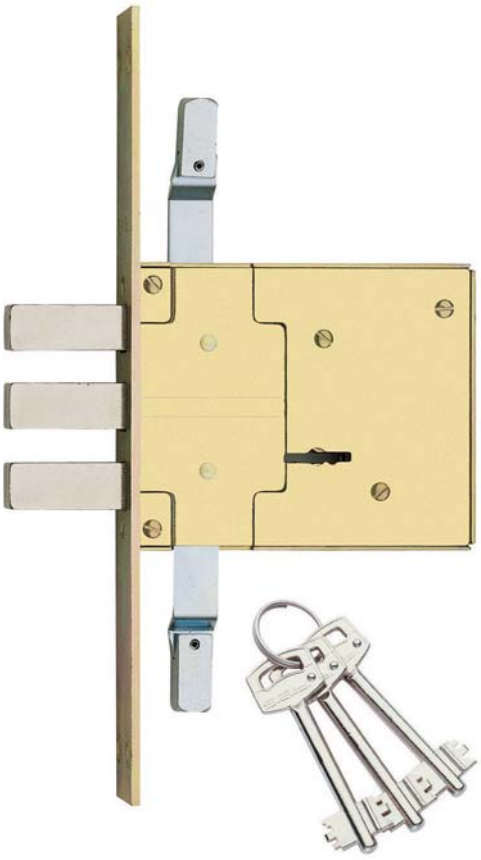

Codice *Code*				€	
00460 3M 60 3C 00	4	25x3x250	60		1
00460 3M 70 3C 00	4	25x3x250	70		1

www.Bravite.com

www.sabserrature.it

500/90

2 Mandate
Catenaccio e scrocco

FINITURA DI SERIE

- Scatola, Coperchio, Piastra in acciaio zincato
- Catenaccio cromato

DOTAZIONE

- 3 chiavi cifrate Art. 53 (a richiesta Art. 53L)
- Bocchetta copritoppa in ottone Art. 9 e 10
- Contropiastra in acciaio zincato Art. 62
- Viti di montaggio

2 Turns
Bolt and latch

STANDARD FINISHINGS

- *Galvanised steel Box, Cover and front plate*
- *Chrome-plated bolt*

ACCESSORIES

- *3 coded keys Art. 53 (on request Art. 53L)*
- *Brass key hole escutcheons Art. 9 and 10*
- *Galvanised steel striking plate Art. 62*
- *Fixing screws*

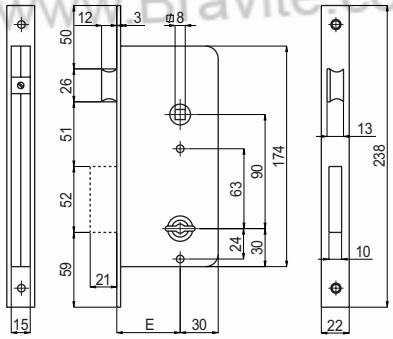



Codice *Code*		F	E	€	
00500 90 40 3C 00	2	22x3x238	40		1
00500 90 50 3C 00	2	22x3x238	50		1
00500 90 60 3C 00	2	22x3x238	60		1

www.Bravite.com
www.Bravite.com
www.Bravite.com
www.Bravite.com
www.saberrature.it

510/90

2 Mandate Catenaccio antistrappo e scrocco	*2 Turns* *Anti-tamper bolt and latch*
FINITURA DI SERIE • Scatola, Coperchio, Piastra in acciaio zincato • Catenaccio cromato	*STANDARD FINISHINGS* • *Galvanised steel Box, Cover and front plate* • *Chrome-plated bolt*
DOTAZIONE • 3 chiavi cifrate Art. 53 (a richiesta Art. 53L) • Bocchetta a saldare in acciaio zincata art.14 • Contropiastra in acciaio zincato Art. 62 • Viti di montaggio	*ACCESSORIES* • *3 coded keys Art. 53 (on request Art. 53L)* • *Brass key hole escutcheons Art. 9 and 10* • *Galvanised steel striking plate Art. 62* • *Fixing screws*

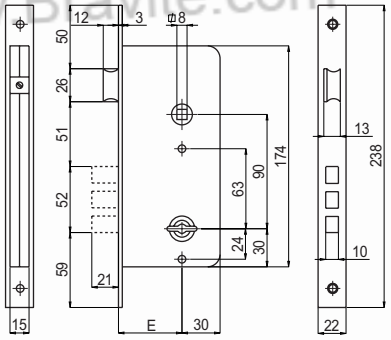

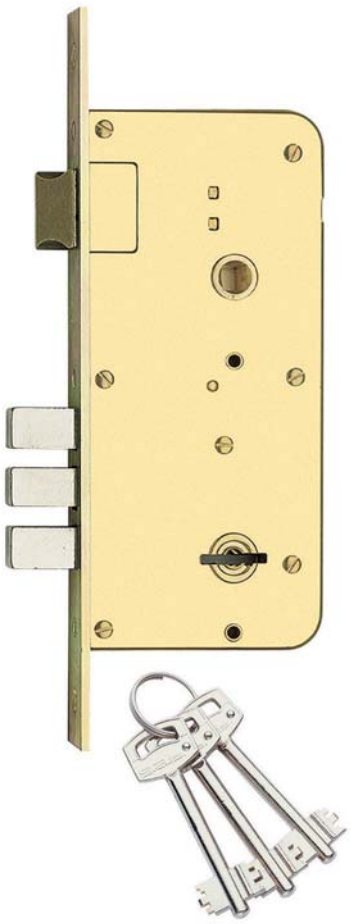

Codice *Code*				€	
00510 90 50 3C 00	2	22x3x238	50		1

www.Bravite.com

www.sabserrature.it

520/3

2 Mandate, triplice chiusura
Catenaccio e scrocco

2 Turns triple loocking points
Bolt and latch

FINITURA DI SERIE

- Scatola, Coperchio, Piastra in acciaio zincato
- Catenaccio cromato

STANDARD FINISHINGS

- *Galvanised steel Box, Cover and front plate*
- *Chrome-plated bolt*

DOTAZIONE

- 3 chiavi cifrate Art. 53 (a richiesta Art. 53L)
- Bocchetta copritoppa in ottone Art. 9 e 10
- Contropiastra in acciaio zincato Art. 66
- Viti di montaggio
- 2 piastrine guida catenacciolo art. 76
- Contropiastrina catenacciolo superiore art. 77
- Pozzetto a pavimento art. 78
-
- KIT ASTE KAS7475 A RICHIESTA

ACCESSORIES

- *3 coded keys Art. 53 (on request Art. 53L)*
- *Brass key hole escutcheons Art. 9 and 10*
- *Galvanised steel striking plate Art. 66*
- *Fixing screws*
- *2 guide plate for rod art. 76*
- *Strike plate for top rod art. 77*
- *Socket for door bolt art. 78*
-
- *RODS KIT KAS7475 ON REQUEST*

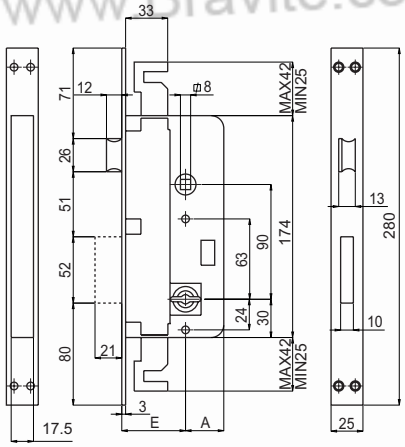



Codice *Code*		F	E	€	
00520 30 45 3C 00	2	22x3x238	45		1
00520 30 50 3C 00	2	22x3x238	50		1
00520 30 60 3C 00	2	22x3x238	60		1

ACCESSORI A RICHIESTA / ACCESSORIES ON REQUEST

KAS7475					1

www.Bravite.com
www.saboserrature.it

530/3

2 Mandate, triplice chiusura **Catenaccio antistrappo e scrocco**	***2 Turns triple loocking points*** ***Anti-tamper bolt and latch***
FINITURA DI SERIE	*STANDARD FINISHINGS*
• Scatola, Coperchio, Piastra in acciaio zincato • Catenaccio cromato	• *Galvanised steel Box, Cover and front plate* • *Chrome-plated bolt*
DOTAZIONE	*ACCESSORIES*
• 3 chiavi cifrate Art. 53 (a richiesta Art. 53L) • Bocchetta copritoppa in ottone Art. 9 e 10 • Contropiastra in acciaio zincato Art. 66 • Viti di montaggio • 2 piastrine guida catenacciolo art. 76 • Contropiastrina catenacciolo superiore art. 77 • Pozzetto a pavimento art. 78 • • KIT ASTE KAS7475 A RICHIESTA	• *3 coded keys Art. 53 (on request Art. 53L)* • *Brass key hole escutcheons Art. 9 and 10* • *Galvanised steel striking plate Art. 66* • *Fixing screws* • *2 guide plate for rod art. 76* • *Strike plate for top rod art. 77* • *Socket for door bolt art. 78* • • *RODS KIT KAS7475 ON REQUEST*

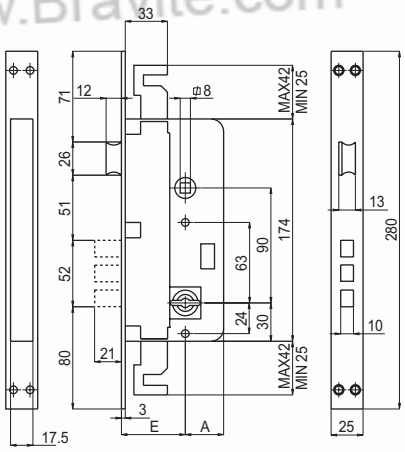



Codice *Code*				€	
00530 30 50 3C 00	2	22x3x238	50		1

ACCESSORI A RICHIESTA / ACCESSORIES ON REQUEST

KAS7475					1

www.Bravite.com

www.sabserrature.it

610/2

4 Mandate **Catenaccio e scrocco**	***4 Turns*** ***Bolt and latch***
FINITURA DI SERIE • Scatola, Coperchio, Piastra in acciaio zincato • Catenaccio cromato	*STANDARD FINISHINGS* • *Galvanised steel Box, Cover and front plate* • *Chrome-plated bolt*
DOTAZIONE • 3 chiavi cifrate Art. 53 (a richiesta Art. 53L) • Bocchette copritoppa in ottone Art. 9 e 10 • Contropiastra in acciaio zincato Art. 66 • Viti di montaggio	*ACCESSORIES* • *3 coded keys Art. 53 (on request Art. 53L)* • *Brass key hole escutcheons Art. 9 and 10* • *Galvanised steel striking plate Art. 66* • *Fixing screws*

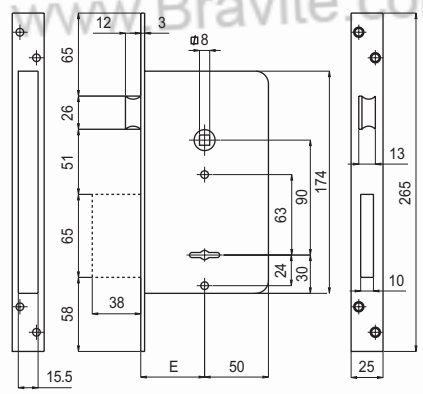

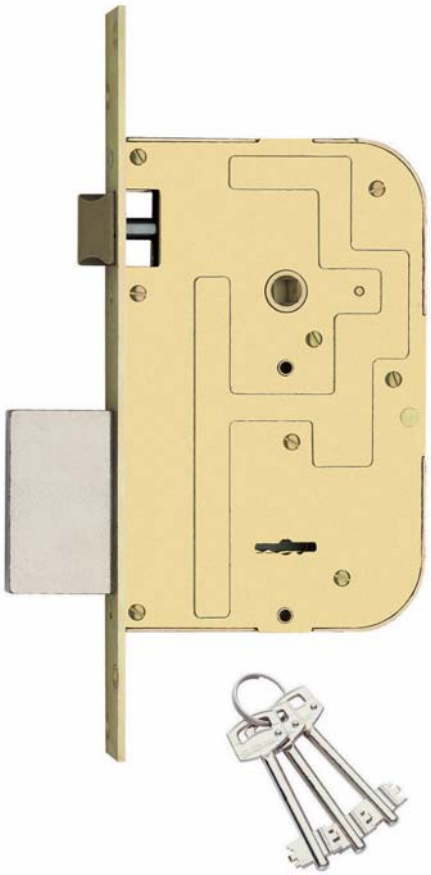

Codice *Code*		F	E	€	
00610 20 50 3C 00	4	25x3x265	50		1
00610 20 60 3C 00	4	25x3x265	60		1
00610 20 70 3C 00	4	25x3x265	70		1

www.Bravite.com

600/3

4 Mandate triplice chiusura Catenaccio e scrocco	*4 Turns triple loocking points* *Bolt and latch*
FINITURA DI SERIE	*STANDARD FINISHINGS*
• Scatola, Coperchio, Piastra in acciaio zincato • Catenaccio cromato	• *Galvanised steel Box, Cover and front plate* • *Chrome-plated bolt*
DOTAZIONE	*ACCESSORIES*
• 3 chiavi cifrate Art. 53 (a richiesta Art. 53L) • Bocchette copritoppa in ottone Art. 9 e 10 • Contropiastra in acciaio zincato Art. 66 • Viti di montaggio • 2 piastrine guida catenacciolo art. 76 • Contropiastrina catenacciolo superiore art. 77 • Pozzetto a pavimento art. 78 • • KIT ASTE KAS7475 A RICHIESTA	• *3 coded keys Art. 53 (on request Art. 53L)* • *Brass key hole escutcheons Art. 9 and 10* • *Galvanised steel striking plate Art. 66* • *Fixing screws* • *2 guide plate for rod art. 76* • *Strike plate for top rod art. 77* • *Socket for door bolt art. 78* • • *RODS KIT KAS7475 ON REQUEST*

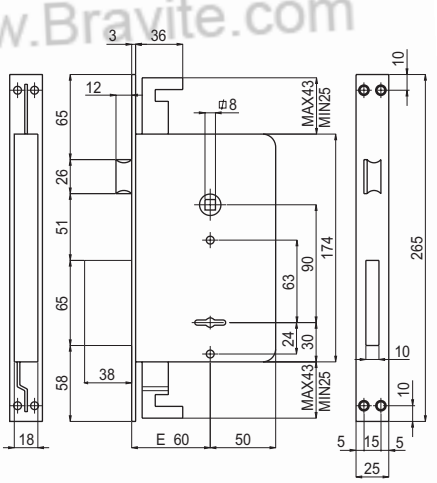

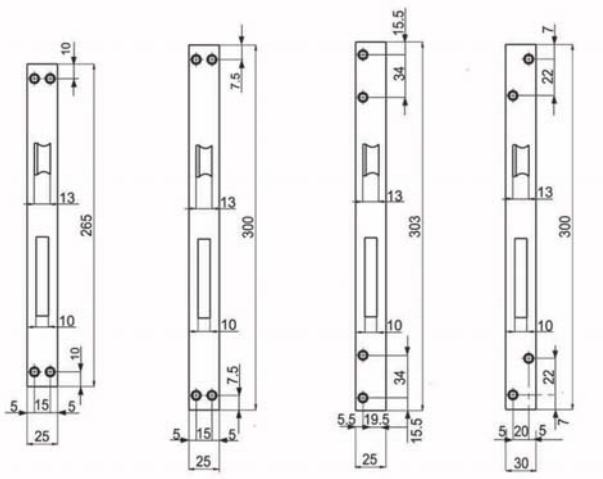

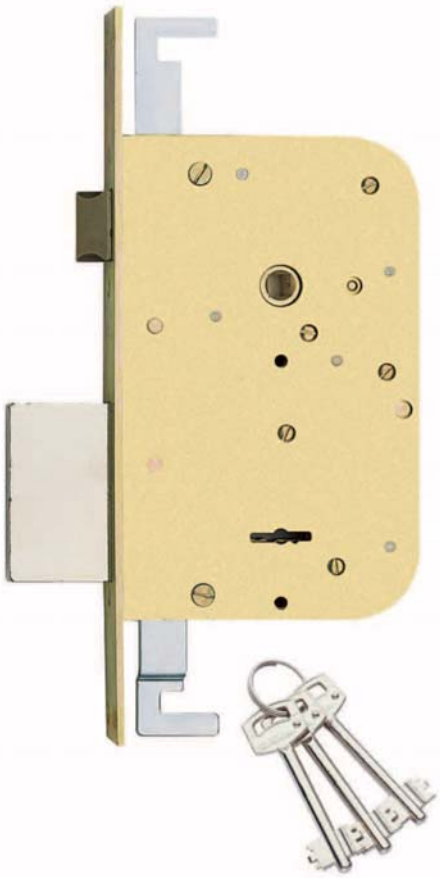

Codice *Code*		F	E	€	
00600 30 60 3C 00	4	25x3x265	60		1
-					
00600 3S 60 3C 00	4	25x3x300	60		1
-					
00600 3L 60 3C 00	4	25x3x303	60		1
-					
00600 3P 60 3C 00	4	25x3x303	60		1

ACCESSORI A RICHIESTA / ACCESSORIES ON REQUEST

KAS7475					1

www.Bravite.com
www.sabserrature.it

454

4 Mandate
Solo catenaccio a pioli

4 Turns triple loocking points
Only multi-bolt

FINITURA DI SERIE

- Scatola, Coperchio, Piastra in acciaio zincato
- Catenaccio cromato

STANDARD FINISHINGS

- *Galvanised steel Box, Cover and front plate*
- *Chrome-plated bolt*

DOTAZIONE

- 3 chiavi cifrate Art. 53 (a richiesta Art. 53L)
- Bocchette copritoppa in ottone Art. 9 e 10
- Contropiastra in acciaio zincato Art. 67
- Viti di montaggio

ACCESSORIES

- *3 coded keys Art. 53 (on request Art. 53L)*
- *Brass key hole escutcheons Art. 9 and 10*
- *Galvanised steel striking plate Art. 67*
- *Fixing screws*

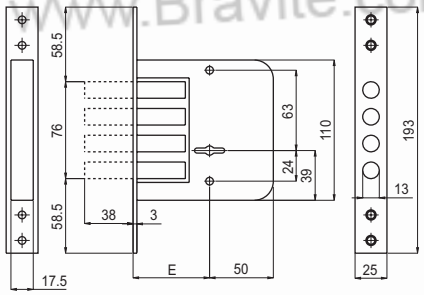

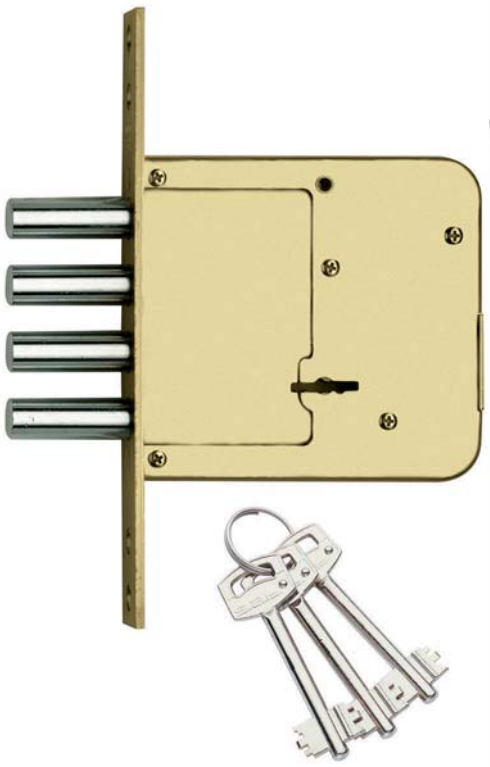

Codice *Code*		F	E	€	
00454 00 60 3C 00	4	25x3x265	60		1

www.Bravite.com

654/2

4 Mandate **Solo catenaccio a pioli**	***4 Turns*** ***Only multi-bolt***
FINITURA DI SERIE • Scatola, Coperchio, Piastra in acciaio zincato • Catenaccio cromato	*STANDARD FINISHINGS* • *Galvanised steel Box, Cover and front plate* • *Chrome-plated bolt*
DOTAZIONE • 3 chiavi cifrate Art. 53 (a richiesta Art. 53L) • Bocchette copritoppa in ottone Art. 9 e 10 • Contropiastra in acciaio zincato Art. 67 • Viti di montaggio	*ACCESSORIES* • *3 coded keys Art. 53 (on request Art. 53L)* • *Brass key hole escutcheons Art. 9 and 10* • *Galvanised steel striking plate Art. 67* • *Fixing screws*

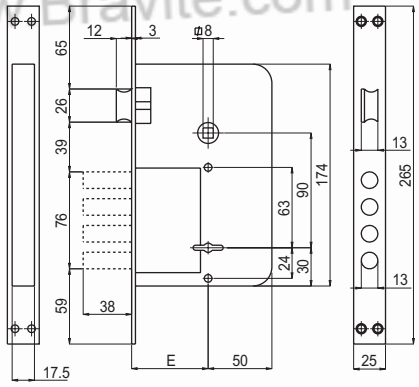

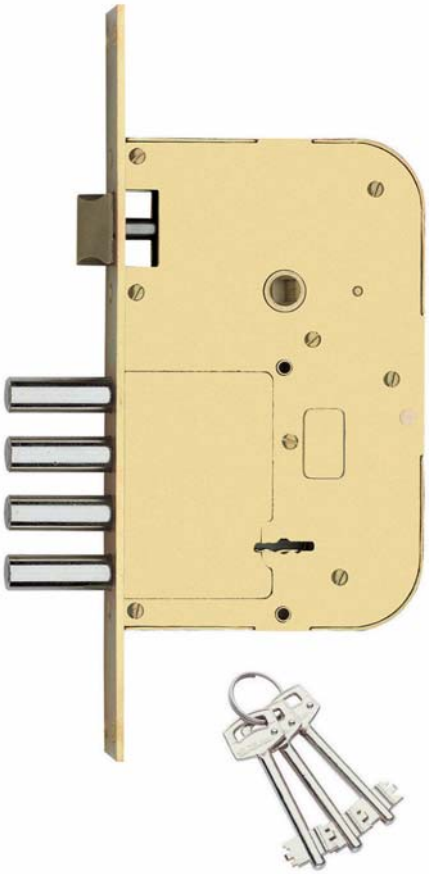

Codice *Code*		F	E	€	
00654 00 60 3C 00	4	25x3x265	60		1

www.Bravite.com

www.sabserrature.it

634/3

4 Mandate tiplice chiusura
Solo catenaccio a pioli e scrocco

4 Turns triple loocking points
Only multi-bolt and latch

FINITURA DI SERIE

- Scatola, Coperchio, Piastra in acciaio zincato
- Catenaccio cromato

STANDARD FINISHINGS

- *Galvanised steel Box, Cover and front plate*
- *Chrome-plated bolt*

DOTAZIONE

- 3 chiavi cifrate Art. 53 (a richiesta Art. 53L)
- Bocchette copritoppa in ottone Art. 9 e 10
- Contropiastra in acciaio zincato Art. 68
- Viti di montaggio
- 2 piastrine guida catenacciolo art. 76
- Contropiastrina catenacciolo superiore art. 77
- Pozzetto a pavimento art. 78
-
- KIT ASTE KAS7475 A RICHIESTA

ACCESSORIES

- *3 coded keys Art. 53 (on request Art. 53L)*
- *Brass key hole escutcheons Art. 9 and 10*
- *Galvanised steel striking plate Art. 68*
- *Fixing screws*
- *2 guide plate for rod art. 76*
- *Strike plate for top rod art. 77*
- *Socket for door bolt art. 78*
-
- *RODS KIT KAS7475 ON REQUEST*

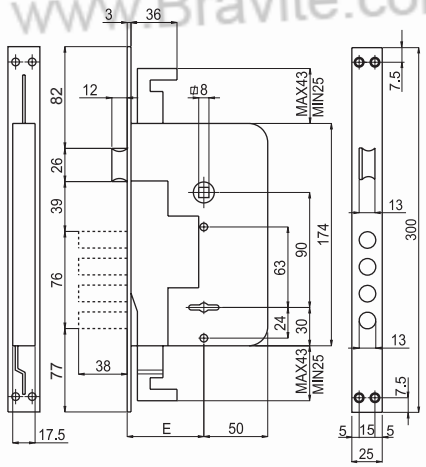

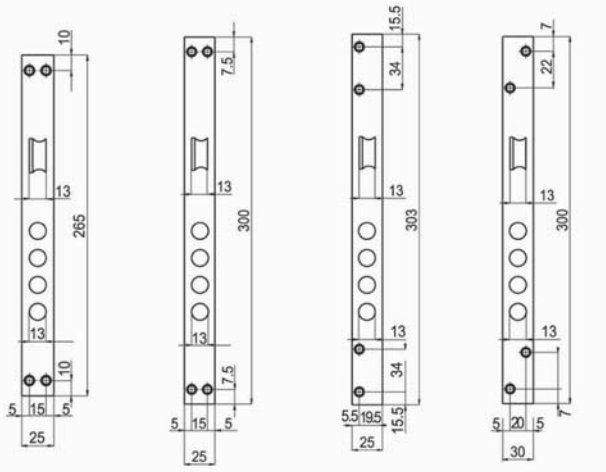

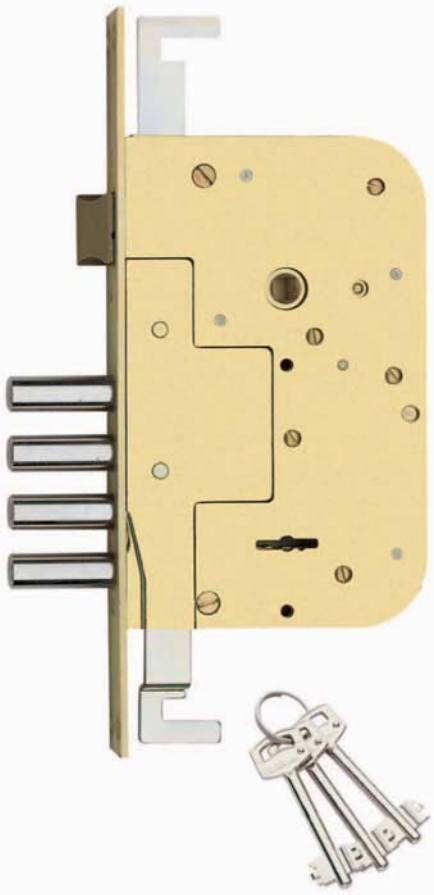

Codice *Code*		F	E	€	
00634 30 60 3C 00	4	25x3x265	60		1
-					
00634 3S 60 3C 00	4	25x3x300	60		1
-					
00634 3L 60 3C 00	4	25x3x303	60		1
-					
00634 3P 60 3C 00	4	30x3x300	60		1

ACCESSORI A RICHIESTA / *ACCESSORIES ON REQUEST*

KAS7475					1

www.Bravite.com
www.Bravite.com
www.Bravite.com
www.saboserrature.it

Serrature multipunto a doppia mappa - Frontale Ottone 22mm

Multipoint locks with double bitted keys - Brass frontal 22mm

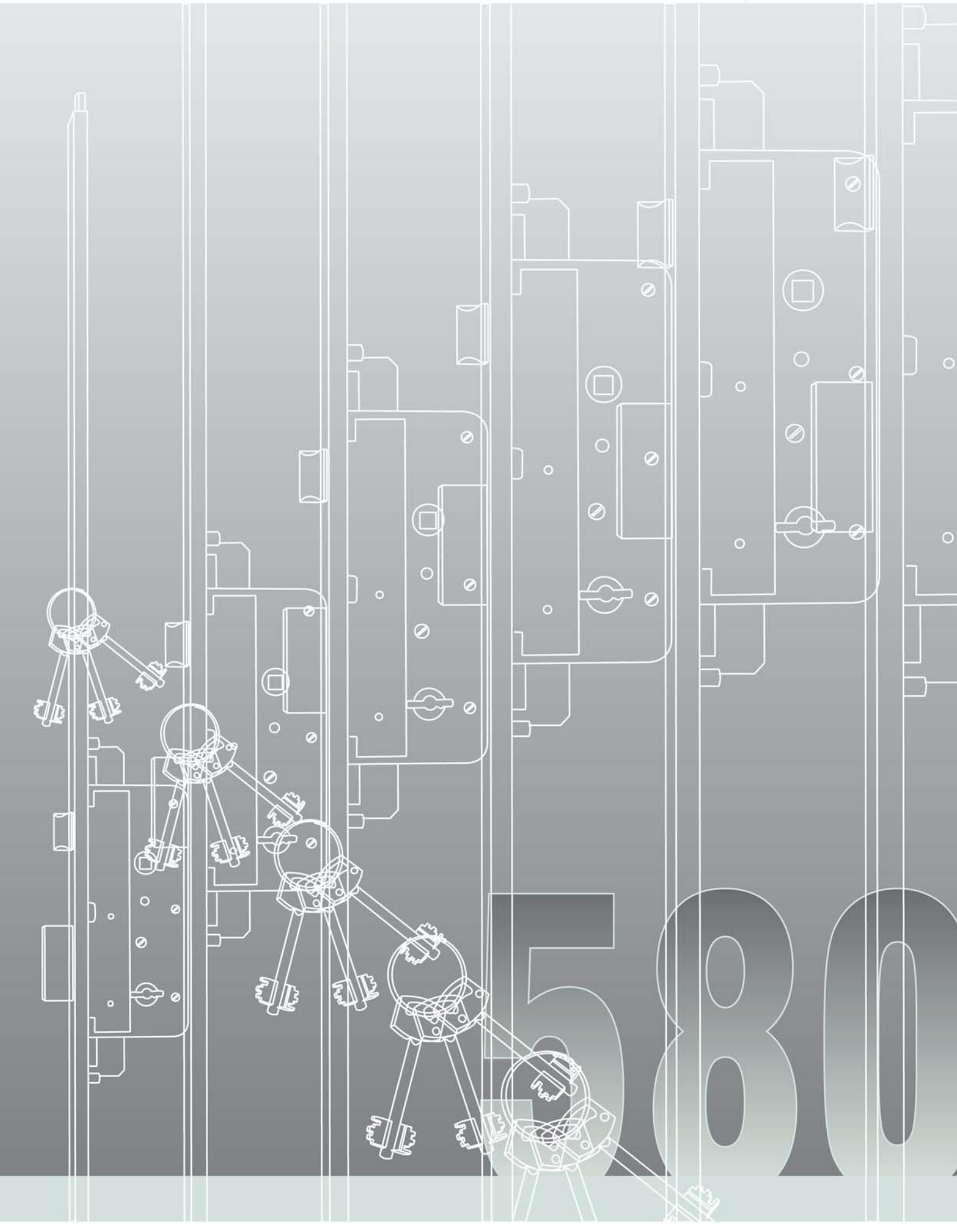

583/3

2 Mandate
Catenaccio e Scrocco
3 Punti di chiusura
Aste e catenaccio per chiusura Alto/Basso

2 Turns
Bolt and Latch
3 Locking points
Top and Bottom Bolts

FINITURA DI SERIE

- Piastra frontale profilo a U in Ottone Satinato e verniciato
- Scatola, Coperchio serratura in acciaio zincato
- Catenaccio cromato

STANDARD FINISHINGS

- *Satin and lacquered brass front plate U profile*
- *Box, Cover lock in galvanised steel*
- *Chrome-plated bolt*

DOTAZIONE

- 3 chiavi cifrate Art. 53 (a richiesta Art. 53L)
- Bocchette copritoppa in ottone Art. 9 e 10
- 1 pozzetto in acciaio zincato per chiusura inferiore Art. 78
- 2 contropiastrine per chiusura superiore in acciaio zincato Art. 71 - 72
- Viti di montaggio
-
- ATTENZIONE! SET CONTROPIASTRE NON COMPRESO SPECIFICARE IL CODICE DEL SET NELL'ORDINE

ACCESSORIES

- *3 coded keys Art. 53 (on request Art. 53L)*
- *Brass key hole escutcheons Art. 9 and 10*
- *1 galvanised steel floor socket for bottom locking point Art. 78*
- *2 galvanised steel striking plates for top locking points Art. 71 - 72*
- *Fixing screws*
-
- *ATTENTION! STRIKE PLATES SET NOT INCLUDED SPECIFY THE TYPE IN THE ORDER*

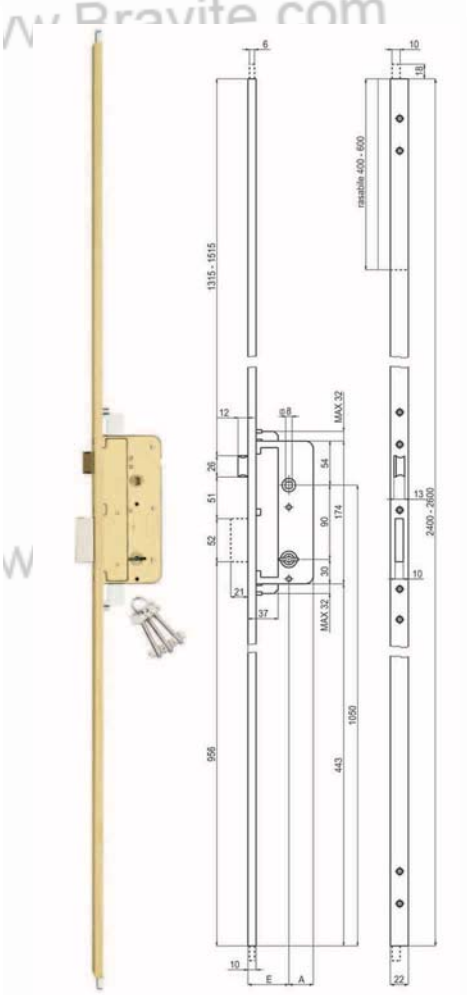

Codice *Code*	Finitura *Finishing* _ _ _							
00583 45 24 C	_ _ _	2	22x10x2400	90	45	3	2000 - 2400	4
00583 50 24 C	_ _ _	2	22x10x2400	90	50	3	2000 - 2400	4
00583 60 24 C	_ _ _	2	22x10x2400	90	60	3	2000 - 2400	4
00583 45 26 C	_ _ _	2	22x10x2400	90	45	3	2000 - 2600	4
00583 50 26 C	_ _ _	2	22x10x2600	90	50	3	2000 - 2600	4
00583 60 26 C	_ _ _	2	22x10x2600	90	60	3	2000 - 2600	4

Codice *Code*	OS
00583 45 24 C _ _ _ / 00583 50 24 C _ _ _ / 00583 60 24 C _ _ _	
00583 45 26 C _ _ _ / 00583 50 26 C _ _ _ / 00583 60 26 C _ _ _	

Al prezzo della Finitura standard OS aggiungere il prezzo del set contropiastre scelto.

To the standard OS price add the price of Strike plates set chosen.

Finiture Speciali / *Special Finishing*

OLV	OCL	ONS	OB	OGR	
					€

Il prezzo delle Finiture Speciali comprende un set di contropiastre in OTTONE

The Price of Special Finishings included a BRASS strike plates set

Set Contropiastre ACCIAIO ZINCATO / *ZINC PLATED STEEL Strike Plates Set*

583/3-A	583/3-B	583/3-C	583/3-D
1 X 62	1 X 62BT	1 X 60	1 X 60BT

Set Contropiastre OTTONE / *BRASS Strike Plates Set*

583/3-E	583/3-F	583/3-G	583/3-H	
1 X 62OT	1 X 62OTBT	1 X 60OT	1 X 60OTBT	€

www.Bravite.com

www.sabserrature.it

593/3

2 Mandate
Catenaccio Antistrappo e Scrocco
3 Punti di chiusura
Aste e catenaccio per chiusura Alto/Basso

2 Turns
Anti-tamper Bolt and Latch
3 Locking points
Top and Bottom Bolts

FINITURA DI SERIE

- Piastra frontale profilo a U in Ottone Satinato e verniciato
- Scatola, Coperchio serratura in acciaio zincato
- Catenaccio cromato

STANDARD FINISHINGS

- *Satin and lacquered brass front plate U profile*
- *Box, Cover lock in galvanised steel*
- *Chrome-plated bolt*

DOTAZIONE

- 3 chiavi cifrate Art. 53 (a richiesta Art. 53L)
- Bocchette copritoppa in ottone Art. 9 e 10
- 1 pozzetto in acciaio zincato per chiusura inferiore Art. 78
- 2 contropiastrine per chiusura superiore in acciaio zincato Art. 71 - 72
- Viti di montaggio
-
- ATTENZIONE! SET CONTROPIASTRE NON COMPRESO SPECIFICARE IL CODICE DEL SET NELL'ORDINE

ACCESSORIES

- *3 coded keys Art. 53 (on request Art. 53L)*
- *Brass key hole escutcheons Art. 9 and 10*
- *1 galvanised steel floor socket for bottom locking point Art. 78*
- *2 galvanised steel striking plates for top locking points Art. 71 - 72*
- *Fixing screws*
-
- *ATTENTION! STRIKE PLATES SET NOT INCLUDED SPECIFY THE TYPE IN THE ORDER*

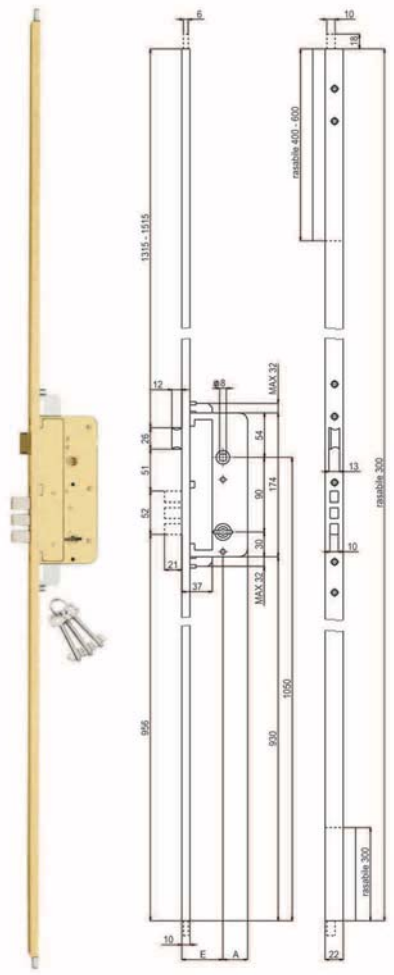

Codice *Code*	Finitura *Finishing* ___		F		E			
00593 45 24 C ___	2	22x10x2400	90	45	3	2000 - 2400	4
00593 50 24 C ___	2	22x10x2400	90	50	3	2000 - 2400	4
00593 60 24 C ___	2	22x10x2400	90	60	3	2000 - 2400	4
00593 45 26 C ___	2	22x10x2600	90	45	3	2000 - 2600	4
00593 50 26 C ___	2	22x10x2600	90	50	3	2000 - 2600	4
00593 60 26 C ___	2	22x10x2600	90	60	3	2000 - 2600	4

Codice *Code*	OS
00593 45 24 C ___, 00593 50 24 C ___, 00593 60 24 C ___	
00593 45 26 C ___, 00593 50 26 C ___, 00593 60 26 C ___	

Al prezzo della Finitura standard OS aggiungere il prezzo del set contropiastre scelto.

To the standard OS price add the price of Strike plates set chosen.

Finiture Speciali / *Special Finishing*

OLV	OCL	ONS	OB	OGR	
					€

Il prezzo delle Finiture Speciali comprende un set di contropiastre in OTTONE

The Price of Special Finishings included a BRASS strike plates set

Set Contropiastre ACCIAIO ZINCATO / *ZINC PLATED STEEL Strike Plates Set*

593/3-A	593/3-B	593/3-C	593/3-D
1 X 62	1 X 62BT	1 X 60	1 X 60BT

Set Contropiastre OTTONE / *BRASS Strike Plates Set*

593/3-E	593/3-F	593/3-G	593/3-H	
1 X 62OT	1 X 62OTBT	1 X 60OT	1 X 60OTBT	€

www.Bravite.com
www.sabserrature.it

584/3

2 Mandate
Catenaccio e Scrocco
3 Punti di chiusura
Asta e catenaccio per chiusura Alto
Rinvio catenaccio inferiore frontale

2 Turns
Bolt and Latch
3 Locking points
Top bolt
Lower frontal dead bolt

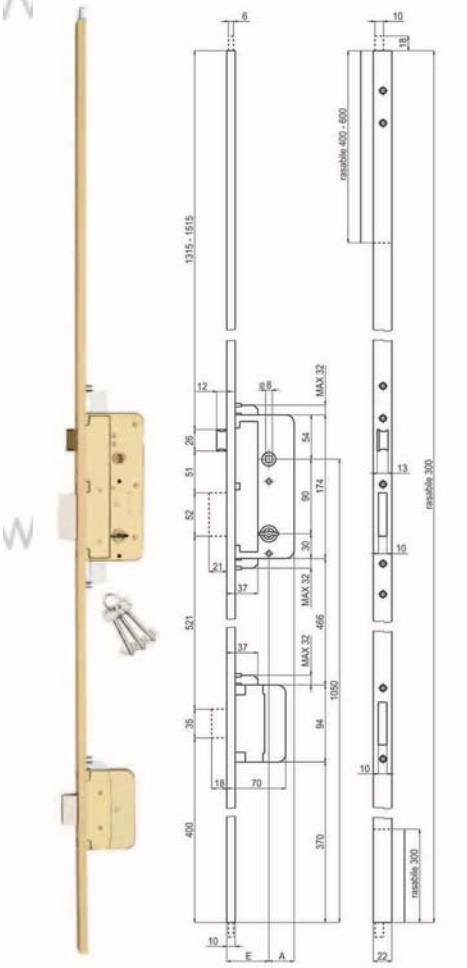

FINITURA DI SERIE

- Piastra frontale profilo a U in Ottone Satinato e verniciato
- Scatola, Coperchio serratura in acciaio zincato
- Catenaccio cromato

STANDARD FINISHINGS

- *Satin and lacquered brass front plate U profile*
- *Box, Cover lock in galvanised steel*
- *Chrome-plated bolt*

DOTAZIONE

- 3 chiavi cifrate Art. 53 (a richiesta Art. 53L)
- Bocchette copritoppa in ottone Art. 9 e 10
- 2 contropiastrine per chiusura superiore in acciaio zincato Art. 71 - 72
- Viti di montaggio
-
- ATTENZIONE! SET CONTROPIASTRE NON COMPRESO SPECIFICARE IL CODICE DEL SET NELL'ORDINE

ACCESSORIES

- *3 coded keys Art. 53 (on request Art. 53L)*
- *Brass key hole escutcheons Art. 9 and 10*
- *2 galvanised steel striking plates for top locking points Art. 71 - 72*
- *Fixing screws*
-
- *ATTENTION! STRIKE PLATES SET NOT INCLUDED SPECIFY THE TYPE IN THE ORDER*

Codice *Code*	Finitura *Finishing* _ _ _							
00584 45 24 C _ _ _	2	22x10x2400	90	45	3	2000 - 2400	4
00584 50 24 C _ _ _	2	22x10x2400	90	50	3	2000 - 2400	4
00584 60 24 C _ _ _	2	22x10x2400	90	60	3	2000 - 2400	4
00584 45 26 C _ _ _	2	22x10x2600	90	45	3	2000 - 2600	4
00584 50 26 C _ _ _	2	22x10x2600	90	50	3	2000 - 2600	4
00584 60 26 C _ _ _	2	22x10x2600	90	60	3	2000 - 2600	4

Codice *Code*	OS
00584 45 24 C _ _ _	
00584 50 24 C _ _ _	
00584 60 24 C _ _ _	
00584 45 26 C _ _ _	
00584 50 26 C _ _ _	
00584 60 26 C _ _ _	

Al prezzo della Finitura standard OS aggiungere il prezzo del set contropiastre scelto.

To the standard OS price add the price of Strike plates set chosen.

Finiture Speciali / *Special Finishing*

OLV	OCL	ONS	OB	OGR	
					€

Il prezzo delle Finiture Speciali comprende un set di contropiastre in OTTONE

The Price of Special Finishings included a BRASS strike plates set

Set Contropiastre ACCIAIO ZINCATO / *ZINC PLATED STEEL Strike Plates Set*

584/3-A	584/3-B	584/3-C	584/3-D
1 X 62 1 X 61	1 X 62BT 1 X 61BT	1 X 60 1 X 61	1 X 60BT 1 X 61BT

Set Contropiastre OTTONE / *BRASS Strike Plates Set*

584/3-E	584/3-F	584/3-G	584/3-H	
1 X 62OT 1 X 61OT	1 X 62OTBT 1 X 61OTBT	1 X 60OT 1 X 61OT	1 X 60OTBT 1 X 61OTBT	€

www.Bravite.com
www.sabserrature.it

594/3

2 Mandate
Catenaccio Antistrappo e Scrocco
3 Punti di chiusura
Asta e catenaccio per chiusura Alto
Rinvio catenaccio inferiore frontale

2 Turns
Anti-tamper Bolt and Latch
3 Locking points
Top bolt
Lower frontal dead bolt

FINITURA DI SERIE

- Piastra frontale profilo a U in Ottone Satinato e verniciato
- Scatola, Coperchio serratura in acciaio zincato
- Catenaccio cromato

STANDARD FINISHINGS

- *Satin and lacquered brass front plate U profile*
- *Box, Cover lock in galvanised steel*
- *Chrome-plated bolt*

DOTAZIONE

- 3 chiavi cifrate Art. 53 (a richiesta Art. 53L)
- Bocchette copritoppa in ottone Art. 9 e 10
- 2 contropiastrine per chiusura superiore in acciaio zincato Art. 71 - 72
- Viti di montaggio
-
- ATTENZIONE! SET CONTROPIASTRE NON COMPRESO SPECIFICARE IL CODICE DEL SET NELL'ORDINE

ACCESSORIES

- *3 coded keys Art. 53 (on request Art. 53L)*
- *Brass key hole escutcheons Art. 9 and 10*
- *2 galvanised steel striking plates for top locking points Art. 71 - 72*
- *Fixing screws*
-
- *ATTENTION! STRIKE PLATES SET NOT INCLUDED SPECIFY THE TYPE IN THE ORDER*

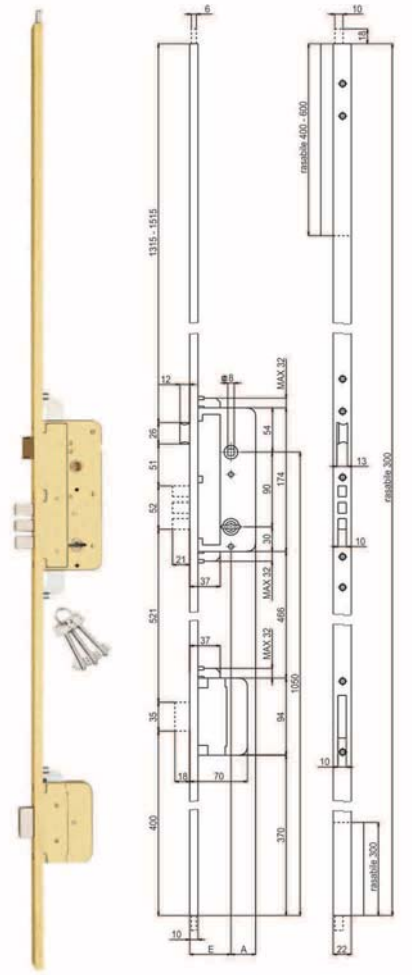

Codice *Code*	Finitura *Finishing* ___		F		E			
00594 45 24 C ___	2	22x10x2400	90	45	3	2000 - 2400	4
00594 50 24 C ___	2	22x10x2400	90	50	3	2000 - 2400	4
00594 60 24 C ___	2	22x10x2400	90	60	3	2000 - 2400	4
00594 45 26 C ___	2	22x10x2600	90	45	3	2000 - 2600	4
00594 50 26 C ___	2	22x10x2600	90	50	3	2000 - 2600	4
00594 60 26 C ___	2	22x10x2600	90	60	3	2000 - 2600	4

Codice *Code*	OS
00594 45 24 C ___,	
00594 50 24 C ___,	
00594 60 24 C ___	
00594 45 26 C ___,	
00594 50 26 C ___,	
00594 60 26 C ___	

Al prezzo della Finitura standard OS aggiungere il prezzo del set contropiastre scelto.

To the standard OS price add the price of Strike plates set chosen.

Finiture Speciali / *Special Finishing*

OLV	OCL	ONS	OB	OGR	
					€

Il prezzo delle Finiture Speciali comprende un set di contropiastre in OTTONE

The Price of Special Finishings included a BRASS strike plates set

Set Contropiastre ACCIAIO ZINCATO / *ZINC PLATED STEEL Strike Plates Set*

594/3-A	594/3-B	594/3-C	594/3-D	
1 X 62 1 X 61	1 X 62BT 1 X 61BT	1 X 60 1 X 61	1 X 60BT 1 X 61BT	€

Set Contropiastre OTTONE / *BRASS Strike Plates Set*

594/3-E	594/3-F	594/3-G	594/3-H	
1 X 620T 1 X 610T	1X 620TBT 1X 610TBT	1 X 600T 1 X 610T	1 X 600TBT 1 X 610TBT	€

www.Bravite.com
www.sabserrature.it

585/3

2 Mandate
Catenaccio e Scrocco
3 Punti di chiusura
Rinvii catenaccio frontali superiore ed inferiore

2 Turns
Bolt and Latch
3 Locking points
Upper and lower frontal dead bolts

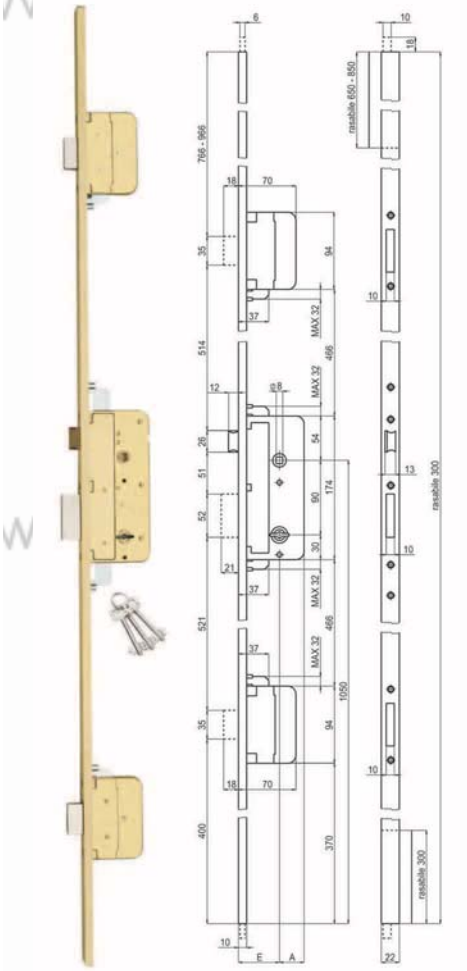

FINITURA DI SERIE

- Piastra frontale profilo a U in Ottone Satinato e verniciato
- Scatola, Coperchio serratura in acciaio zincato
- Catenaccio cromato

STANDARD FINISHINGS

- *Satin and lacquered brass front plate U profile*
- *Box, Cover lock in galvanised steel*
- *Chrome-plated bolt*

DOTAZIONE

- 3 chiavi cifrate Art. 53 (a richiesta Art. 53L)
- Bocchette copritoppa in ottone Art. 9 e 10
- Viti di montaggio
-
- ATTENZIONE! SET CONTROPIASTRE NON COMPRESO SPECIFICARE IL CODICE DEL SET NELL'ORDINE

ACCESSORIES

- *3 coded keys Art. 53 (on request Art. 53L)*
- *Brass key hole escutcheons Art. 9 and 10*
- *Fixing screws*
-
- *ATTENTION! STRIKE PLATES SET NOT INCLUDED SPECIFY THE TYPE IN THE ORDER*

Codice *Code*	Finitura *Finishing* _ _ _		F		E		H	
00585 45 24 C	_ _ _	2	22x10x2400	90	45	3	2000 - 2400	4
00585 50 24 C	_ _ _	2	22x10x2400	90	50	3	2000 - 2400	4
00585 60 24 C	_ _ _	2	22x10x2400	90	60	3	2000 - 2400	4
00585 45 26 C	_ _ _	2	22x10x2600	90	45	3	2000 - 2600	4
00585 50 26 C	_ _ _	2	22x10x2600	90	50	3	2000 - 2600	4
00585 60 26 C	_ _ _	2	22x10x2600	90	60	3	2000 - 2600	2

Codice *Code*	OS
00585 45 24 C _ _ _	
00585 50 24 C _ _ _	
00585 60 24 C _ _ _	
00585 45 26 C _ _ _	
00585 50 26 C _ _ _	
00585 60 26 C _ _ _	

Al prezzo della Finitura standard OS aggiungere il prezzo del set contropiastre scelto.

To the standard OS price add the price of Strike plates set chosen.

Finiture Speciali / *Special Finishing*

OLV	OCL	ONS	OB	OGR	
					€

Il prezzo delle Finiture Speciali comprende un set di contropiastre in OTTONE

The Price of Special Finishings included a BRASS strike plates set

Set Contropiastre ACCIAIO ZINCATO / *ZINC PLATED STEEL Strike Plates Set*

585/3-A	585/3-B	585/3-C	585/3-D
1 X 62 2 X 61	1 X 62BT 2 X 61BT	1 X 60 2 X 61	1 X 60BT 2 X 61BT

Set Contropiastre OTTONE / *BRASS Strike Plates Set*

585/3-E	585/3-F	585/3-G	585/3-H	
1 X 62OT 2 X 61OT	1 X 62OTBT 2 X 61OTBT	1 X 60OT 2 X 61OT	1 X 60OTBT 2 X 61OTBT	€

www.Bravite.com
www.sabserrature.it

595/3

2 Mandate
Catenaccio Antistrappo e Scrocco
3 Punti di chiusura
Rinvii catenaccio frontali superiore ed inferiore

2 Turns
Anti-tamper Bolt and Latch
3 Locking points
Upper and lower frontal dead bolts

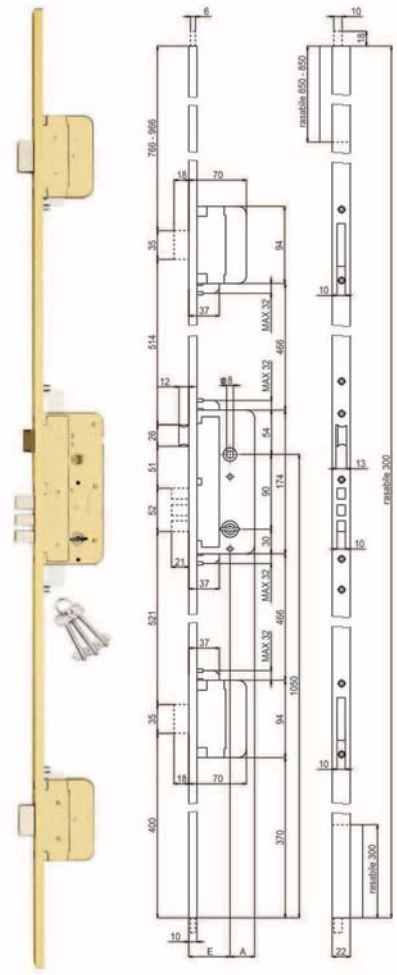

FINITURA DI SERIE

- Piastra frontale profilo a U in Ottone Satinato e verniciato
- Scatola, Coperchio serratura in acciaio zincato
- Catenaccio cromato

STANDARD FINISHINGS

- *Satin and lacquered brass front plate U profile*
- *Box, Cover lock in galvanised steel*
- *Chrome-plated bolt*

DOTAZIONE

- 3 chiavi cifrate Art. 53 (a richiesta Art. 53L)
- Bocchette copritoppa in ottone Art. 9 e 10
- Viti di montaggio
-
- ATTENZIONE! SET CONTROPIASTRE NON COMPRESO SPECIFICARE IL CODICE DEL SET NELL'ORDINE

ACCESSORIES

- *3 coded keys Art. 53 (on request Art. 53L)*
- *Brass key hole escutcheons Art. 9 and 10*
- *Fixing screws*
-
- *ATTENTION! STRIKE PLATES SET NOT INCLUDED SPECIFY THE TYPE IN THE ORDER*

Codice *Code*	Finitura *Finishing* ___		F		E			
00595 45 24 C	___	2	22x10x2400	90	45	3	2000 - 2400	4
00595 50 24 C	___	2	22x10x2400	90	50	3	2000 - 2400	4
00595 60 24 C	___	2	22x10x2400	90	60	3	2000 - 2400	4
00595 45 26 C	___	2	22x10x2600	90	45	3	2000 - 2600	4
00595 50 26 C	___	2	22x10x2600	90	50	3	2000 - 2600	4
00595 60 26 C	___	2	22x10x2600	90	60	3	2000 - 2600	4

Codice *Code*	OS
00595 45 24 C ___,	
00595 50 24 C ___,	
00595 60 24 C ___	
00595 45 26 C ___,	
00595 50 26 C ___,	
00595 60 26 C ___	

Al prezzo della Finitura standard OS aggiungere il prezzo del set contropiastre scelto.

To the standard OS price add the price of Strike plates set chosen.

Finiture Speciali / *Special Finishing*

OLV	OCL	ONS	OB	OGR	
					€

Il prezzo delle Finiture Speciali comprende un set di contropiastre in OTTONE

The Price of Special Finishings included a BRASS strike plates set

Set Contropiastre ACCIAIO ZINCATO /*ZINC PLATED STEEL Strike Plates Set*

595/3-A	595/3-B	595/3-C	595/3-D
1 X 62 2 X 61	1 X 62BT 2 X 61BT	1 X 60 2 X 61	1 X 60BT 2 X 61BT

Set Contropiastre OTTONE /*BRASS Strike Plates Set*

595/3-E	595/3-F	595/3-G	595/3-H	
1 X 62OT 2 X 61OT	1 X 62OTBT 2 X 61OTBT	1 X 60OT 2 X 61OT	1 X 60OTBT 2 X 61OTBT	€

www.Bravite.com
www.sabserrature.it

590/3

2 Mandate
Catenaccio e Scrocco
3 Punti di chiusura
Rinvii catenaccio frontali superiore ed inferiore

2 Turns
Bolt and Latch
3 Locking points
Upper and lower frontal dead bolts

FINITURA DI SERIE

- Piastra frontale piatta in acciaio zincato (mm 1600 bordo tondo)
- Scatola, Coperchio serratura in acciaio zincato
- Catenaccio cromato

STANDARD FINISHINGS

- *Galvanised steel frontal flat plate (mm 1600 round edge)*
- *Box, Cover lock in galvanised steel*
- *Chrome-plated bolt*

DOTAZIONE

- 3 chiavi cifrate Art. 53 (a richiesta Art. 53L)
- Bocchette copritoppa in ottone Art. 9 e 10
- Contropiastra unica in acciaio zincato Art. 83 (mm 1600 bordo tondo)
- Viti di montaggio
- A richiesta possono essere fornite contropiastre separate - 2 x Art. 61 - 1 x Art. 62

ACCESSORIES

- *3 coded keys Art. 53 (on request Art. 53L)*
- *Brass key hole escutcheons Art. 9 and 10*
- *Galvanised steel striking plate Art. 83 (mm 1600 round edge)*
- *Fixing screws*
- *On request we can supply separate striking plate - 2 x Art. 61 - 1 x Art. 62*

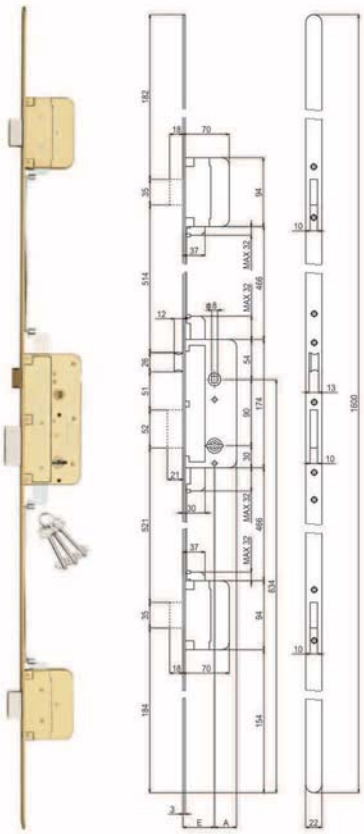

Codice *Code*	Finitura *Finishing* _ _ _		F		E		H	
00590 45 16 C _ _		2	22x3x1600	90	45	3		4
00590 50 16 C _ _		2	22x3x1600	90	50	3		4
00590 60 16 C _ _		2	22x3x1600	90	60	3		4

Codice *Code*	ZB	ZT	
00590 45 16 C _ _, 00590 50 16 C _ _, 00590 60 16 C _ _			€

Al prezzo della SERRATURA aggiungere il prezzo del set contropiastre scelto.

To the LOCK price add the price of strike plates set chosen.

Set Contropiastre ACCIAIO ZINCATO / *ZINC PLATED STEEL Strike Plates Set*

590/3-A	590/3-B	590/3-C	590/3-D	590/3-E	
83	1 X 62 2 X 61	1 X 62BT 2 X 61BT	1 X 60 2 X 61	1 X 60BT 2 X 61BT	€

www.Bravite.com
www.sabserrature.it

590/3S

2 Mandate
Catenaccio e Scrocco
3 Punti di chiusura
Rinvii catenaccio frontali superiore ed inferiore

2 Turns
Bolt and Latch
3 Locking points
Upper and lower frontal dead bolts

FINITURA DI SERIE

- Piastra frontale piatta in acciaio zincato
- Scatola, Coperchio serratura in acciaio zincato
- Catenaccio cromato

STANDARD FINISHINGS

- *Galvanised steel frontal flat plate*
- *Box, Cover lock in galvanised steel*
- *Chrome-plated bolt*

DOTAZIONE

- 3 chiavi cifrate Art. 53 (a richiesta Art. 53L)
- Bocchette copritoppa in ottone Art. 9 e 10
- Contropiastra unica (mm 2400) in acciaio zincato Art. 83 S
- Viti di montaggio
- A richiesta possono essere fornite contropiastre separate - 2 x Art. 61 - 1 x Art. 62

ACCESSORIES

- *3 coded keys Art. 53 (on request Art. 53L)*
- *Brass key hole escutcheons Art. 9 and 10*
- *Galvanised steel striking plate (mm 2400) Art. 83 S*
- *Fixing screws*
- *On request we can supply separate striking plate - 2 x Art. 61 - 1 x Art. 62*

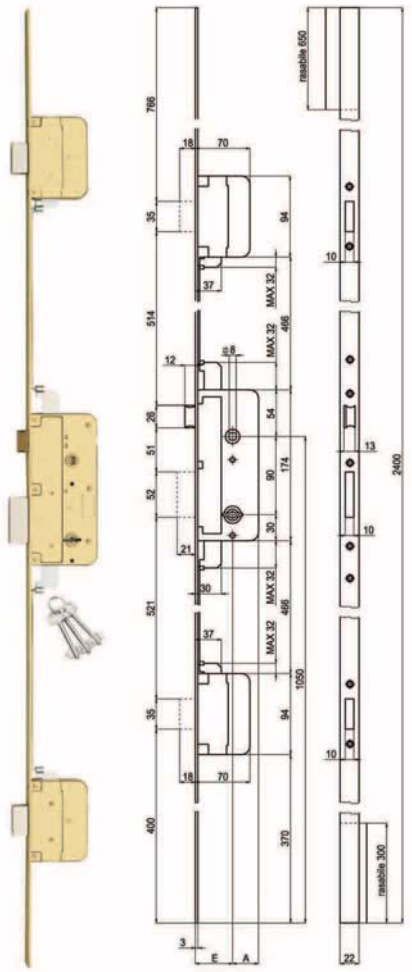

Codice *Code*	Finitura *Finishing* _ _ _		F		E			
00590 45 24 C _ _		2	22x3x2400	90	45	3	1750 - 2400	4
00590 50 24 C _ _		2	22x3x2400	90	50	3	1750 - 2400	4
00590 60 24 C _ _		2	22x3x2400	90	60	3	1750 - 2400	4

Codice *Code*	ZB	ZT	
00590 45 24 C _ _ , 00590 50 24 C _ _ , 00590 60 24 C _ _			€

Al prezzo della SERRATURA aggiungere il prezzo del set contropiastre scelto.

To the LOCK price add the price of strike plates set chosen.

Set Contropiastre ACCIAIO ZINCATO */ZINC PLATED STEEL Strike Plates Set*

590/3S-A	590/3S-B	590/3S-C	590/3S-D	590/3S-E	
83S	1 X 62 2 X 61	1 X 62BT 2 X 61BT	1 X 60 2 X 61	1 X 60BT 2 X 61BT	€

www.Bravite.com
www.Bravite.com
www.Bravite.com
www.Bravite.com
www.saberrature.it

580

2 Mandate Catenaccio e Scrocco	*2 Turns* *Bolt and Latch*
FINITURA DI SERIE • Scatola, Coperchio serratura in acciaio zincato • Catenaccio cromato	*STANDARD FINISHINGS* • *Box, Cover lock in galvanised steel* • *Chrome-plated bolt*
DOTAZIONE • 3 chiavi cifrate Art. 53 • Viti di montaggio	*ACCESSORIES* • *3 coded keys Art. 53* • *Fixing screws*

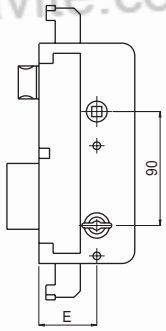

Codice *Code*	E	€		€
00580 00 45 3C 00	45		1	
00580 00 50 3C 00	50		1	
00580 00 60 3C 00	60		1	

R580

2 Mandate Catenaccio e Rullo	*2 Turns* *Bolt and Roller*
FINITURA DI SERIE • Scatola, Coperchio serratura in acciaio zincato • Catenaccio cromato	*STANDARD FINISHINGS* • *Box, Cover lock in galvanised steel* • *Chrome-plated bolt*
DOTAZIONE • 3 chiavi cifrate Art. 53 • Viti di montaggio	*ACCESSORIES* • *3 coded keys Art. 53* • *Fixing screws*

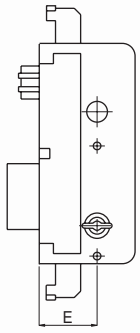

Codice *Code*	E	€		€
0R580 00 45 3C 00	45		1	
0R580 00 50 3C 00	50		1	
0R580 00 60 3C 00	60		1	

591

2 Mandate Catenaccio Antistrappo e Scrocco	*2 Turns* *Anti-tamper Bolt and Latch*
FINITURA DI SERIE • Scatola, Coperchio serratura in acciaio zincato • Catenaccio cromato	*STANDARD FINISHINGS* • *Box, Cover lock in galvanised steel* • *Chrome-plated bolt*
DOTAZIONE • 3 chiavi cifrate Art. 53 • Viti di montaggio	*ACCESSORIES* • *3 coded keys Art. 53* • *Fixing screws*

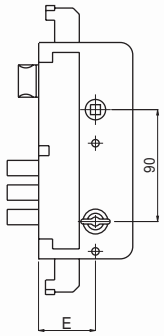

Codice *Code*	E	€		€
00591 00 45 3C 00	45		1	
00591 00 50 3C 00	50		1	
00591 00 60 3C 00	60		1	

www.Bravite.com
www.sabserrature.it

RN10

Rinvio con leva semplice	*Deviator with simple lever*
FINITURA DI SERIE • Scatola, Coperchio rinvio in acciaio zincato • Catenaccio cromato	*STANDARD FINISHINGS* • *Box, Cover deviator in galvanised steel* • *Chrome-plated bolt*
DOTAZIONE • Ricambio per art. 584/3 - 585/3 - 590/3 - 489/3 - 594/3 - 595/3	*ACCESSORIES* • *Spare part for art. 584/3 - 585/3 - 590/3 - 489/3 - 594/3 - 595/3*

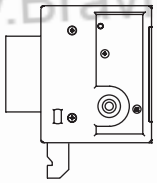

Codice *Code*	€		€
RN10		1	

www.Bravite.com

Serrature multipunto ad ingranaggi - Frontale Ottone 22mm

Multipoint locks with gears movement - Brass frontal 22mm

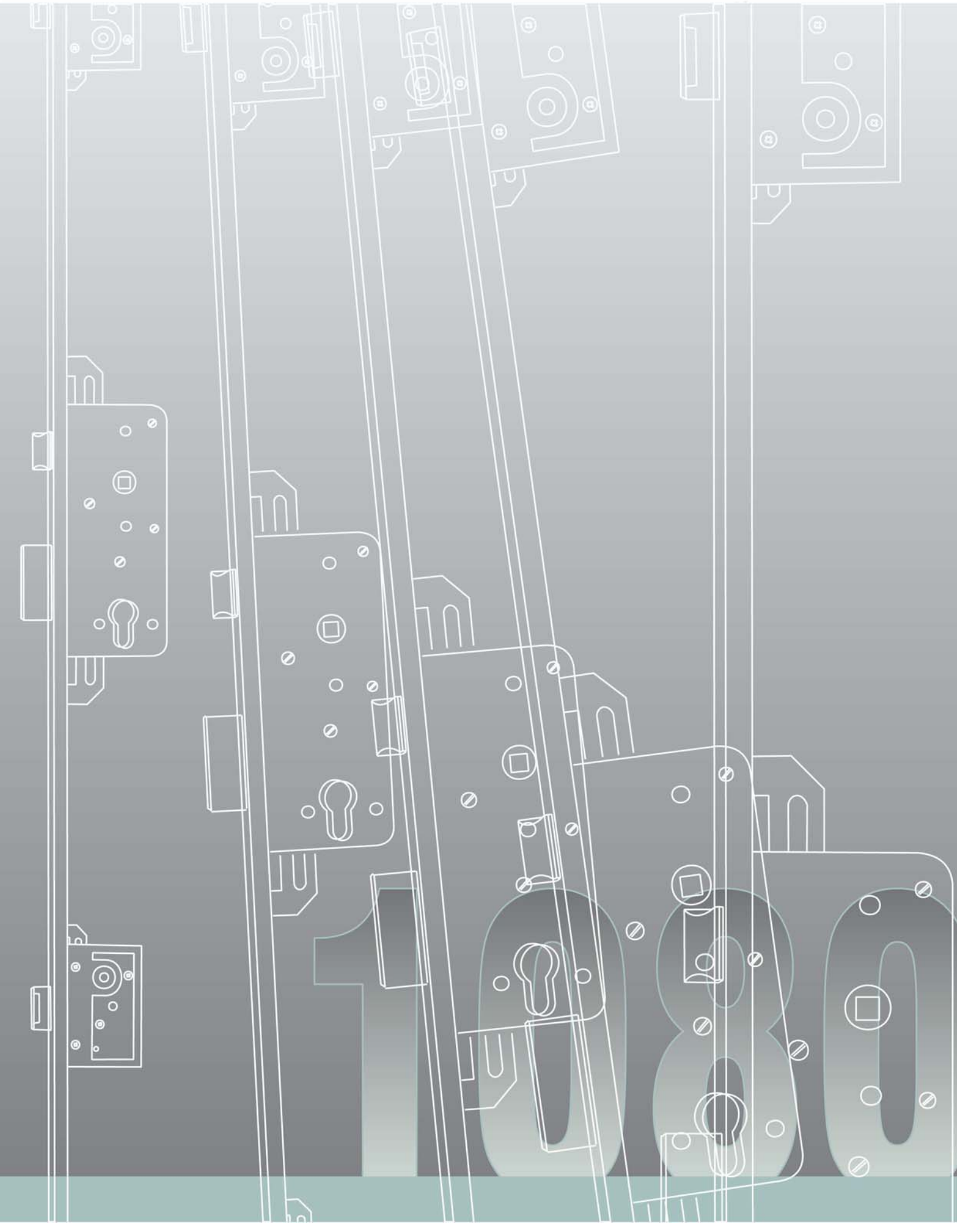

1080

1081/G2

2 mandate **Catenaccio e Scrocco** **Azionamento continuo a cilindro**	***2 Turns*** ***Bolt and Latch*** ***Permanently engaged cylinder drive***
FINITURA DI SERIE • Piastra frontale piatta in acciaio zincato • Scatola, Coperchio serratura in acciaio zincato • Catenaccio cromato	*STANDARD FINISHINGS* • *Galvanised steel frontal flat plate* • *Box, Cover lock in galvanised steel* • *Chrome-plated bolt*
DOTAZIONE • Contropiastra Art. 62 • Viti di montaggio • CILINDRO NON COMPRESO	*ACCESSORIES* • *Striking plate Art. 62* • *Fixing screws* • *CYLINDER NOT INCLUDED*

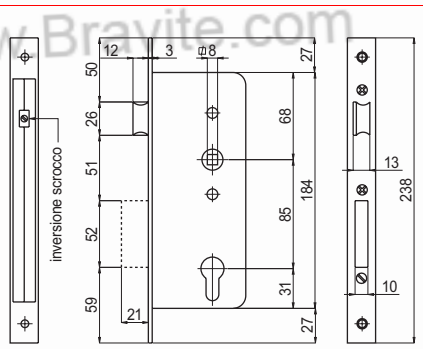



Codice *Code*	Finitura *Finishing* ___					
01081 G2 50		2	22x3x238	85	50	1
01081 G2 60		2	22x3x238	85	60	1

Codice *Code*	€		€
01081 G2 50		1	
01081 G2 60		1	

www.Bravite.com

www.sabserrature.it

1082/S

2 mandate triplice chiusura **Catenaccio e Scrocco** **Azionamento continuo a cilindro**	***2 Turns triple locking points*** ***Bolt and Latch*** ***Permanently engaged cylinder drive***
FINITURA DI SERIE • Piastra frontale piatta in acciaio zincato • Scatola, Coperchio serratura in acciaio zincato • Catenaccio cromato	*STANDARD FINISHINGS* • *Galvanised steel frontal flat plate* • *Box, Cover lock in galvanised steel* • *Chrome-plated bolt*
DOTAZIONE • Contropiastra Art. 66 • Viti di montaggio • CILINDRO NON COMPRESO	*ACCESSORIES* • *Striking plate Art. 66* • *Fixing screws* • *CYLINDER NOT INCLUDED*

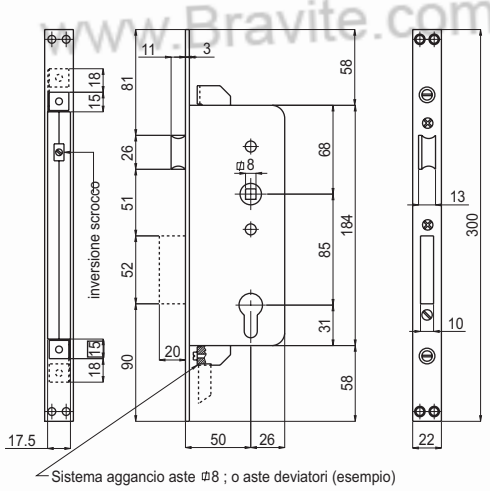

Sistema aggancio aste Ø8 ; o aste deviatori (esempio)



Codice *Code*	Finitura *Finishing*					
			F		E	
01082 S 50		2	25x3x300	85	50	1
01082 S 60		2	25x3x300	85	60	1

Codice *Code*	€		€
01082 S 50		1	
01082 S 60		1	

www.Bravite.com

1083/S

2 mandate triplice chiusura Catenaccio e Scrocco Aggancio aste esterne M8 Azionamento continuo a cilindro	*2 Turns triple locking points* *Bolt and Latch* *External rods hook-on M8* *Permanently engaged cylinder drive*
FINITURA DI SERIE • Piastra frontale piatta in acciaio zincato • Scatola, Coperchio serratura in acciaio zincato • Catenaccio cromato	*STANDARD FINISHINGS* • *Galvanised steel frontal flat plate* • *Box, Cover lock in galvanised steel* • *Chrome-plated bolt*
DOTAZIONE • Contropiastra Art. 66 • Viti di montaggio • CILINDRO NON COMPRESO	*ACCESSORIES* • *Striking plate Art. 66* • *Fixing screws* • *CYLINDER NOT INCLUDED*

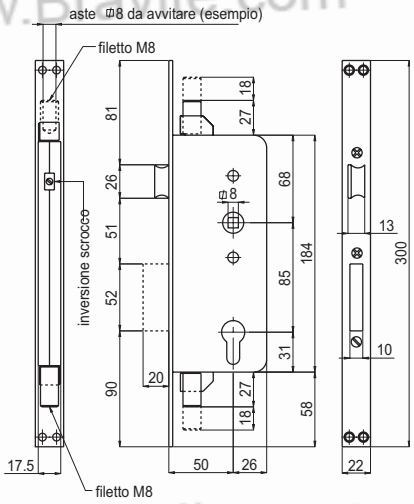



Codice *Code*	Finitura *Finishing*					
01083 S 50		2	25x3x300	85	50	1
01083 S 60		2	25x3x300	85	60	1

Codice *Code*	€		€
01083 S 50		1	
01083 S 60		1	

www.Bravite.com
www.sabserrature.it

1086

2 mandate
Catenaccio e scrocco
3 punti di chiusura
Aste e catenaccio per chiusura Alto/Basso
Azionamento continuo a cilindro

2 Turns
Bolt and Latch
3 Locking points
Top and Bottom Bolts
Permanently engaged cylinder drive

FINITURA DI SERIE

- Piastra frontale profilo a U in Ottone Satinato e verniciato
- Scatola, Coperchio serratura in acciaio zincato
- Catenaccio cromato

STANDARD FINISHINGS

- *Satin and lacquered brass front plate U profile*
- *Box, Cover lock in galvanised steel*
- *Chrome-plated bolt*

DOTAZIONE

- 1 pozzetto in acciaio zincato per chiusura inferiore Art. 78
- 2 contropiastrine per chiusura superiore in acciaio zincato Art. 71 - 72
- Viti di montaggio
-
- ATTENZIONE! SET CONTROPIASTRE NON COMPRESO SPECIFICARE IL CODICE DEL SET NELL'ORDINE
-
- CILINDRO NON COMPRESO

ACCESSORIES

- *1 galvanised steel floor socket for bottom locking point Art. 78*
- *2 galvanised steel striking plates for top locking points Art. 71 - 72*
- *Fixing screws*
-
- *ATTENTION! STRIKE PLATES SET NOT INCLUDED SPECIFY THE TYPE IN THE ORDER*
-
- *CYLINDER NOT INCLUDED*

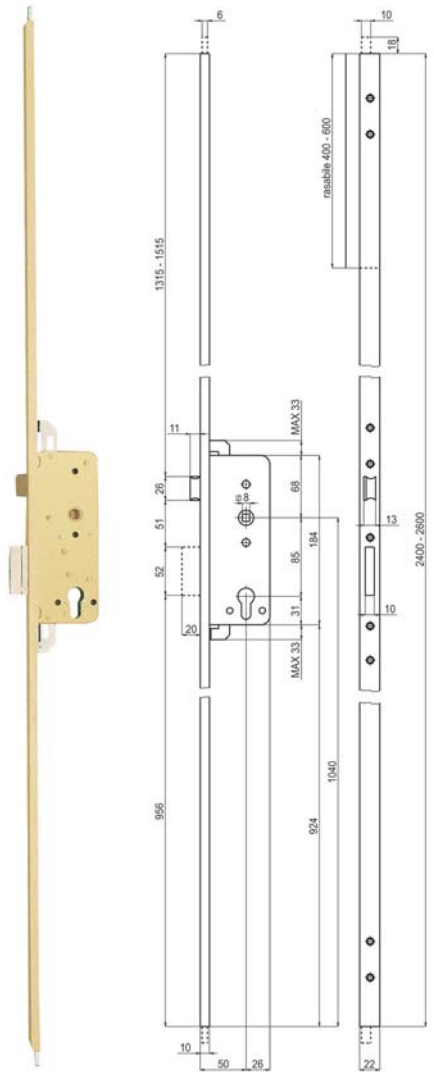

Codice *Code*	Finitura *Finishing* ___		F		E		H	
01086 50 24	___	2	22x10x2400	85	50	3	2000 - 2400	4
01086 60 24	___	2	22x10x2400	85	60	3	2000 - 2400	4
01086 50 26	___	2	22x10x2600	85	50	3	2000 - 2600	4
01086 60 26	___	2	22x10x2600	85	60	3	2000 - 2600	4

Codice *Code*	OS
01086 50 24 ___ , 01086 60 24 ___	
01086 50 26 ___ , 01086 60 26 ___	

Al prezzo della Finitura standard OS aggiungere il prezzo del set contropiastre scelto.

To the standard OS price add the price of Strike plates set chosen.

Finiture Speciali / *Special Finishing*

OLV	OCL	ONS	OB	OGR	
					€

Il prezzo delle Finiture Speciali comprende un set di contropiastre in OTTONE

The Price of Special Finishings included a BRASS strike plates set

Set Contropiastre ACCIAIO ZINCATO / *ZINC PLATED STEEL Strike Plates Set*

1086-A	1086-B	1086-C	1086-D
1 X 62	1 X 62BT	1 X 60	1 X 60BT

Set Contropiastre OTTONE / *BRASS Strike Plates Set*

1086-E	1086-F	1086-G	1086-H	
1 X 62OT	1 X 62OTBT	1 X 60OT	1 X 60OTBT	€

www.Bravite.com
www.sabserrature.it

1087

2 mandate
Catenaccio e Scrocco
3 punti di chiusura
Asta e catenaccio per chiusura Alto
Rinvio catenaccio inferiore frontale
Azionamento continuo a cilindro

2 Turns
Bolt and Latch
3 Locking points
Top bolt
Lower frontal dead bolt
Permanently engaged cylinder drive

FINITURA DI SERIE

- Piastra frontale profilo a U in Ottone Satinato e verniciato
- Scatola, Coperchio serratura in acciaio zincato
- Catenaccio cromato

STANDARD FINISHINGS

- *Satin and lacquered brass front plate U profile*
- *Box, Cover lock in galvanised steel*
- *Chrome-plated bolt*

DOTAZIONE

- 2 contropiastrine per chiusura superiore in acciaio zincato Art. 71 - 72
- Viti di montaggio
-
- ATTENZIONE! SET CONTROPIASTRE NON COMPRESO SPECIFICARE IL CODICE DEL SET NELL'ORDINE
-
- CILINDRO NON COMPRESO

ACCESSORIES

- *2 galvanised steel striking plates for top locking points Art. 71 - 72*
- *Fixing screws*
-
- *ATTENTION! STRIKE PLATES SET NOT INCLUDED SPECIFY THE TYPE IN THE ORDER*
-
- *CYLINDER NOT INCLUDED*

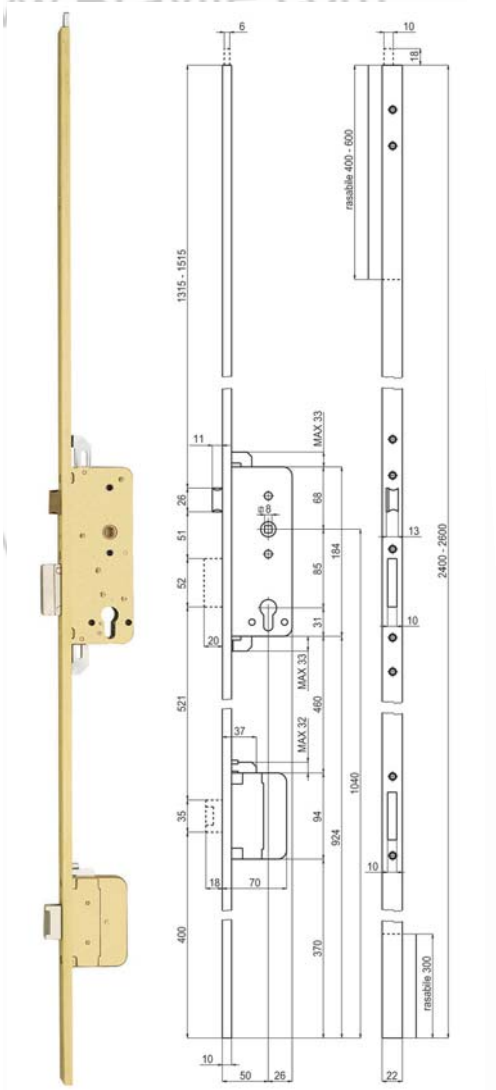

Codice *Code*	Finitura *Finishing* ___							
01087 50 24	___	2	22x10x2400	85	50	3	2000 - 2400	4
01087 60 24	___	2	22x10x2400	85	60	3	2000 - 2400	4
01087 50 26	___	2	22x10x2600	85	50	3	2000 - 2600	4
01087 60 26	___	2	22x10x2600	85	60	3	2000 - 2600	4

Codice *Code*	OS
01087 50 24 ___ / 01087 60 24 ___	
01087 50 26 ___ / 01087 60 26 ___	

Al prezzo della Finitura standard OS aggiungere il prezzo del set contropiastre scelto.

To the standard OS price add the price of Strike plates set chosen.

Finiture Speciali / *Special Finishing*

OLV	OCL	ONS	OB	OGR	
					€

Il prezzo delle Finiture Speciali comprende un set di contropiastre in OTTONE

The Price of Special Finishings included a BRASS strike plates set

Set Contropiastre ACCIAIO ZINCATO / *ZINC PLATED STEEL Strike Plates Set*

1087-A	1087-B	1087-C	1087-D
1 X 62 1 X 79	1 X 62BT 1 X 79BT	1 X 60 1 X 79	1 X 60BT 1 X 79BT

Set Contropiastre OTTONE / *BRASS Strike Plates Set*

1087-E	1087-F	1087-G	1087-H	
1 X 62OT 1 X 79OT	1 X 62OTBT 1 X 79OTBT	1 X 60OT 1 X 79OT	1 X 60OTBT 1 X 79OTBT	€

www.Bravite.com

www.sabserrature.it

1088

2 mandate
Catenaccio e Scrocco
3 punti di chiusura
Rinvii catenaccio frontali superiore ed inferiore
Azionamento continuo a cilindro

2 Turns
Bolt and Latch
3 Locking points
Upper and lower frontal dead bolts
Permanently engaged cylinder drive

FINITURA DI SERIE

- Piastra frontale profilo a U in Ottone Satinato e verniciato
- Scatola, Coperchio serratura in acciaio zincato
- Catenaccio cromato

STANDARD FINISHINGS

- *Satin and lacquered brass front plate U profile*
- *Box, Cover lock in galvanised steel*
- *Chrome-plated bolt*

DOTAZIONE

- Viti di montaggio
-
- ATTENZIONE! SET CONTROPIASTRE NON COMPRESO SPECIFICARE IL CODICE DEL SET NELL'ORDINE
-
- CILINDRO NON COMPRESO

ACCESSORIES

- *Fixing screws*
-
- *ATTENTION! STRIKE PLATES SET NOT INCLUDED SPECIFY THE TYPE IN THE ORDER*
-
- *CYLINDER NOT INCLUDED*

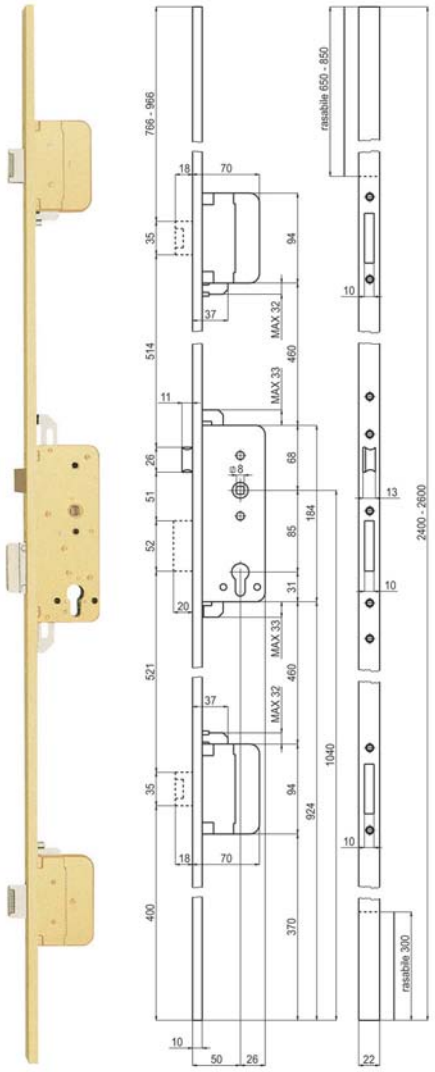

Codice *Code*	Finitura *Finishing* ___							
01088 50 24	___	2	22x10x2400	85	50	3	2000 - 2400	4
01088 60 24	___	2	22x10x2400	85	60	3	2000 - 2400	4
01088 50 26	___	2	22x10x2600	85	50	3	2000 - 2600	2
01088 60 26	___	2	22x10x2600	85	60	3	2000 - 2600	2

Codice *Code*	OS
01088 50 24 ___ / 01088 60 24 ___	
01088 50 26 ___ / 01088 60 26 ___	

Al prezzo della Finitura standard OS aggiungere il prezzo del set contropiastre scelto.

To the standard OS price add the price of Strike plates set chosen.

Finiture Speciali / *Special Finishing*

OLV	OCL	ONS	OB	OGR	
					€

Il prezzo delle Finiture Speciali comprende un set di contropiastre in OTTONE

The Price of Special Finishings included a BRASS strike plates set

Set Contropiastre ACCIAIO ZINCATO / *ZINC PLATED STEEL Strike Plates Set*

1088-A	1088-B	1088-C	1088-D
1 X 62 2 X 79	1 X 62BT 2 X 79BT	1 X 60 2 X 79	1 X 60BT 2 X 79BT

Set Contropiastre OTTONE / *BRASS Strike Plates Set*

1088-E	1088-F	1088-G	1088-H	
1 X 62OT 2 X 79OT	1 X 62OTBT 2 X 79OTBT	1 X 60OT 2 X 79OT	1 X 60OTBT 2 X 79OTBT	€

www.Bravite.com
www.sabserrature.it

1089

2 mandate
Catenaccio e scrocco
5 punti di chiusura
Asta e catenaccio per chiusura Alto/Basso
Rinvii catenaccio frontali superiore ed inferiore
Azionamento continuo a cilindro

2 Turns
Bolt and Latch
5 Locking points
Top and bottom bolt
Upper and Lower frontal dead bolts
Permanently engaged cylinder drive

FINITURA DI SERIE

- Piastra frontale profilo a U in Ottone Satinato e verniciato
- Scatola, Coperchio serratura in acciaio zincato
- Catenaccio cromato

STANDARD FINISHINGS

- *Satin and lacquered brass front plate U profile*
- *Box, Cover lock in galvanised steel*
- *Chrome-plated bolt*

DOTAZIONE

- 1 pozzetto in acciaio zincato per chiusura inferiore Art. 78
- 2 contropiastrine per chiusura superiore in acciaio zincato Art. 71 - 72
- Viti di montaggio
-
- ATTENZIONE! SET CONTROPIASTRE NON COMPRESO SPECIFICARE IL CODICE DEL SET NELL'ORDINE
-
- CILINDRO NON COMPRESO

ACCESSORIES

- *1 galvanised steel floor socket for bottom locking point Art. 78*
- *2 galvanised steel striking plates for top locking points Art. 71 - 72*
- *Fixing screws*
-
- *ATTENTION! STRIKE PLATES SET NOT INCLUDED SPECIFY THE TYPE IN THE ORDER*
-
- *CYLINDER NOT INCLUDED*

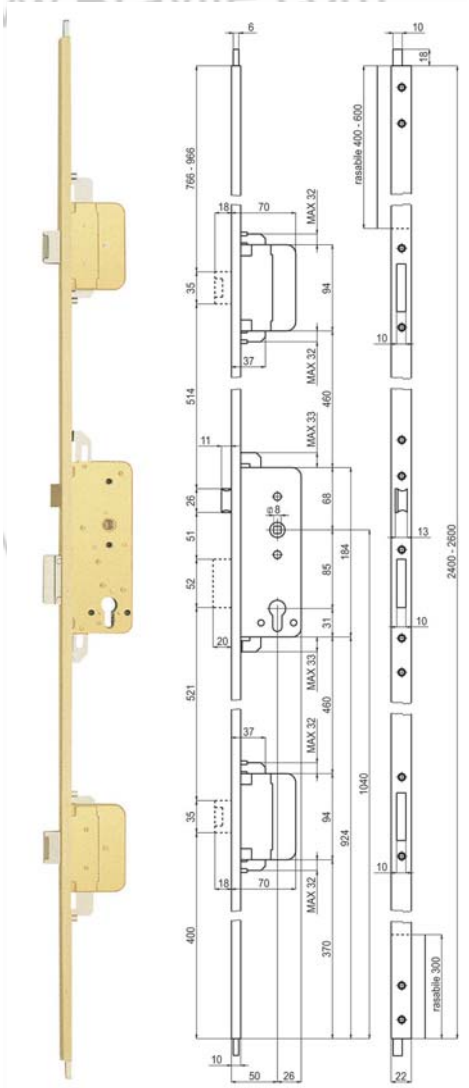

Codice *Code*	Finitura *Finishing*							
01089 50 24	_ _ _	2	22x10x2400	85	50	5	2000 - 2400	4
01089 60 24	_ _ _	2	22x10x2400	85	60	5	2000 - 2400	4
01089 50 26	_ _ _	2	22x10x2600	85	50	5	2000 - 2600	2
01089 60 26	_ _ _	2	22x10x2600	85	60	5	2000 - 2600	2

Codice *Code*	OS
01089 50 24 _ _ _ / 01089 60 24 _ _ _	
01089 50 26 _ _ _ / 01089 60 26 _ _ _	

Al prezzo della Finitura standard OS aggiungere il prezzo del set contropiastre scelto.

To the standard OS price add the price of Strike plates set chosen.

Finiture Speciali / *Special Finishing*

OLV	OCL	ONS	OB	OGR	
					€

Il prezzo delle Finiture Speciali comprende un set di contropiastre in OTTONE

The Price of Special Finishings included a BRASS strike plates set

Set Contropiastre ACCIAIO ZINCATO / *ZINC PLATED STEEL Strike Plates Set*

1089-A	1089-B	1089-C	1089-D
1 X 62 2 X 79	1 X 62BT 2 X 79BT	1 X 60 2 X 79	1 X 60BT 2 X 79BT

Set Contropiastre OTTONE / *BRASS Strike Plates Set*

1089-E	1089-F	1089-G	1089-H	
1 X 62OT 2 X 79OT	1 X 62OTBT 2 X 79OTBT	1 X 60OT 2 X 79OT	1 X 60OTBT 2 X 79OTBT	€

www.Bravite.com

www.sabserrature.it

1092

2 mandate
2 punti di chiusura
Aste e catenaccio per chiusura Alto/Basso
Azionamento continuo a cilindro

2 Turns
2 Locking points
Top and Bottom Bolts
Permanently engaged cylinder drive

FINITURA DI SERIE

- Piastra frontale profilo a U in Ottone Satinato e verniciato
- Scatola, Coperchio serratura in acciaio zincato
- Catenaccio cromato

STANDARD FINISHINGS

- *Satin and lacquered brass front plate U profile*
- *Box, Cover lock in galvanised steel*
- *Chrome-plated bolt*

DOTAZIONE

- 1 pozzetto in acciaio zincato per chiusura inferiore Art. 78
- 2 contropiastrine per chiusura superiore in acciaio zincato Art. 71 - 72
- Viti di montaggio
-
- CILINDRO NON COMPRESO

ACCESSORIES

- *1 galvanised steel floor socket for bottom locking point Art. 78*
- *2 galvanised steel striking plates for top locking points Art. 71 - 72*
- *Fixing screws*
-
- *CYLINDER NOT INCLUDED*

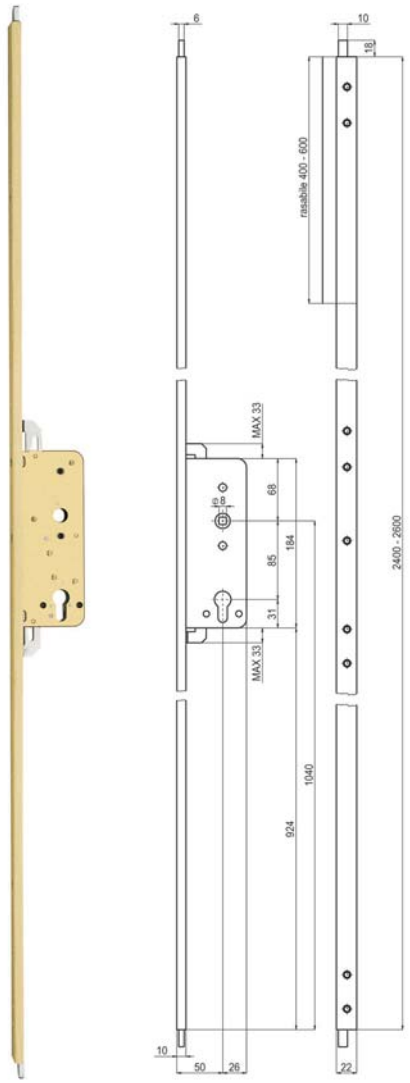

Codice *Code*	Finitura *Finishing* ___							
01092 50 24	___	2	22x10x2400		50	2	2000 - 2400	4
01092 60 24	___	2	22x10x2400		60	2	2000 - 2400	4
01092 50 26	___	2	22x10x2600		50	2	2000 - 2600	4
01092 60 26	___	2	22x10x2600		60	2	2000 - 2600	4

Codice *Code*	OS	Finiture Speciali / *Special Finishing* OLV	OCL	ONS	OB	OGR	
01092 50 24 ___, 01092 60 24 ___							€
01092 50 26 ___, 01092 60 26 ___							

www.Bravite.com
www.Bravite.com
www.Bravite.com
www.Bravite.com
www.sabserrature.it

1080

1091

2 mandate Catenaccio e Scrocco 3 punti di chiusura Rinvii catenaccio frontali superiore ed inferiore Azionamento continuo a cilindro	*2 Turns* *Bolt and Latch* *3 Locking points* *Upper and lower frontal dead bolts* *Permanently engaged cylinder drive*
FINITURA DI SERIE • Piastra frontale piatta in acciaio zincato (mm 1600 bordo tondo) • Scatola, Coperchio serratura in acciaio zincato • Catenaccio cromato	*STANDARD FINISHINGS* • *Galvanised steel frontal flat plate (mm 1600 round edge)* • *Box, Cover lock in galvanised steel* • *Chrome-plated bolt*
DOTAZIONE • Contropiastra UNICA in acciaio zincato Art. 84 (mm 1600 bordo tondo) • Viti di montaggio • A richiesta possono essere fornite contropiastre separate - 2 x Art. 79 - 1 x Art. 62 • • CILINDRO NON COMPRESO	*ACCESSORIES* • *UNIQUE galvanized steel striking plate Art. 84 (mm 1600 round edge)* • *Fixing screws* • *On request we can suplly separate striking plate - 2 x Art. 79 - 1 x Art. 62* • • *CYLINDER NOT INCLUDED*

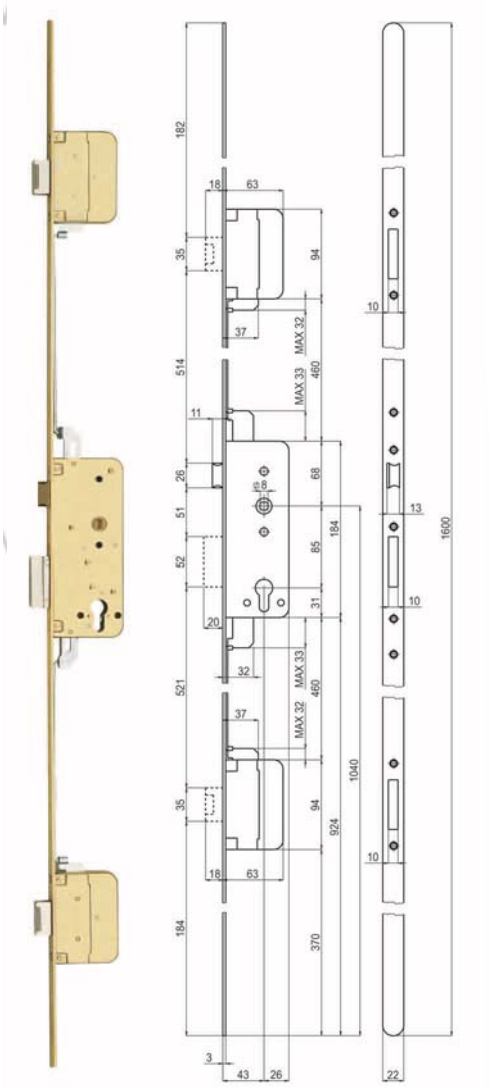

Codice *Code*	Finitura *Finishing* _ _ _							
01091 50 16	_ _	2	22x3x1600	85	50	3	1600	4
01091 60 16	_ _	2	22x3x1600	85	60	3	1600	4

Codice *Code*	ZB	ZT	
01091 50 16 _ _, 01091 60 16 _ _			€

Al prezzo della SERRATURA aggiungere il prezzo del set contropiastre scelto.

To the LOCK price add the price of strike plates set chosen.

Set Contropiastre ACCIAIO ZINCATO /*ZINC PLATED STEEL Strike Plates Set*

1091-A	1091-B	1091-C	1091-D	1091-E	
84	1 X 62 2 X 79	1 X 62BT 2 X 79BT	1 X 60 2 X 79	1 X 60BT 2 X 79BT	€

www.Bravite.com

www.sabserrature.it

1091/S

2 mandate
Catenaccio e Scrocco
3 punti di chiusura
Rinvii catenaccio frontali superiore ed inferiore
Azionamento continuo a cilindro

2 Turns
Bolt and Latch
3 Locking points
Upper and lower frontal dead bolts
Permanently engaged cylinder drive

FINITURA DI SERIE

- Piastra frontale piatta in acciaio zincato (mm 2400)
- Scatola, Coperchio serratura in acciaio zincato
- Catenaccio cromato

STANDARD FINISHINGS

- *Galvanised steel frontal flat plate (mm 2400)*
- *Box, Cover lock in galvanised steel*
- *Chrome-plated bolt*

DOTAZIONE

- Contropiastra UNICA in acciaio zincato Art. 84S (mm 2400)
- Viti di montaggio
- A richiesta possono essere fornite contropiastre separate - 2 x Art. 79 - 1 x Art. 62
-
- CILINDRO NON COMPRESO

ACCESSORIES

- *UNIQUE galvanized steel striking plate Art. 84S (mm 2400)*
- *Fixing screws*
- *On request we can suplly separate striking plate - 2 x Art. 79 - 1 x Art. 62*
-
- *CYLINDER NOT INCLUDED*

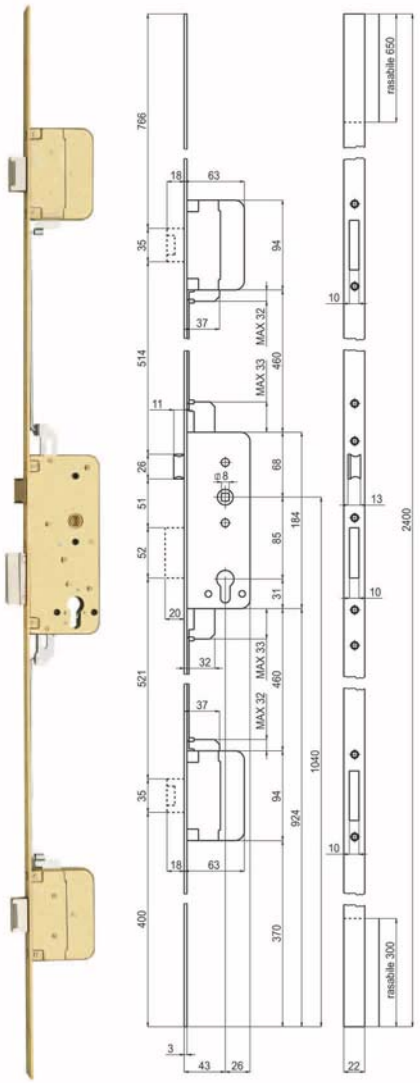

Codice *Code*	Finitura *Finishing* ___		F		E		H	
01091 50 24	_ _	2	22x3x2400	85	50	3	2400	4
01091 60 24	_ _	2	22x3x2400	85	60	3	2400	4

Codice *Code*	ZB	ZT	
01091 50 24 _ _, 01091 60 24 _ _			€

Al prezzo della SERRATURA aggiungere il prezzo del set contropiastre scelto.

To the LOCK price add the price of strike plates set chosen.

Set Contropiastre ACCIAIO ZINCATO */ZINC PLATED STEEL Strike Plates Set*

1091/S-A	1091/S-B	1091/S-C	1091/S-D	1091/S-E	
84S	1 X 62 2 X 79	1X 62BT 2X 79BT	1 X 60 2 X 79	1 X 60BT 2 X 79BT	€

www.Bravite.com

1080

Serratura centrale ad ingranaggi con riduttore di coppia 2 mandate Catenaccio e Scrocco Azionamento continuo a cilindro	*Central lock with gear movement with torque reduction unit* *2 Turns* *Bolt and Latch* *Permanently engaged cylinder drive*
FINITURA DI SERIE • Scatola, Coperchio serratura in acciaio zincato • Catenaccio cromato	*STANDARD FINISHINGS* • *Box, Cover lock in galvanised steel* • *Chrome-plated bolt*
DOTAZIONE • Viti di montaggio • Ricambio per art. 1086 - 1087 - 1089 - 1090 - 1091	*ACCESSORIES* • *Fixing screws* • *Spare part for art. art. 1086 - 1087 - 1089 - 1090 - 1091*

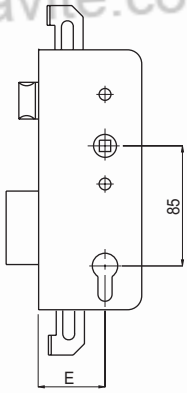

Codice *Code*	E	€		€
01080 0 50	50		1	
01080 0 60	60		1	

R1080

Serratura centrale ad ingranaggi con riduttore di coppia 2 mandate Catenaccio e Rullo Azionamento continuo a cilindro	*Central lock with gear movement with torque reduction unit* *2 Turns* *Bolt and Roller* *Permanently engaged cylinder drive*
FINITURA DI SERIE • Scatola, Coperchio serratura in acciaio zincato • Catenaccio cromato	*STANDARD FINISHINGS* • *Box, Cover lock in galvanised steel* • *Chrome-plated bolt*
DOTAZIONE • Viti di montaggio	*ACCESSORIES* • *Fixing screws*

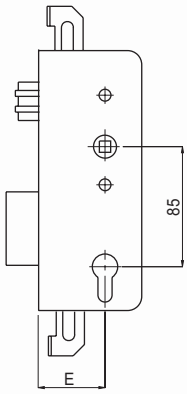

Codice *Code*	E	€		€
R1080 0 50	50		1	
R1080 0 60	60		1	

www.Bravite.com

www.sabserrature.it

1080/S

Serratura centrale ad ingranaggi con riduttore di coppia **2 mandate** **Azionamento continuo a cilindro**	***Central lock with gear movement with torque reduction unit*** ***2 Turns*** ***Permanently engaged cylinder drive***
FINITURA DI SERIE • Scatola, Coperchio serratura in acciaio zincato	*STANDARD FINISHINGS* • *Box, Cover lock in galvanised steel*
DOTAZIONE • Viti di montaggio • Ricambio per art.1092	*ACCESSORIES* • *Fixing screws* • *Spare part for art. 1092*

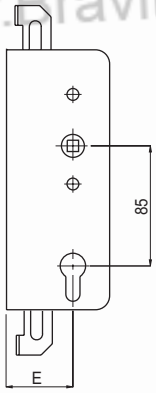

Codice *Code*	E	€		€
01080 S 50	50		1	
01080 S 60	50		1	

RN100

Rinvio con leva semplice	***Deviator with simple lever***
FINITURA DI SERIE • Scatola, Coperchio rinvio in acciaio zincato • Catenaccio cromato	*STANDARD FINISHINGS* • *Box, Cover deviator in galvanised steel* • *Chrome-plated bolt*
DOTAZIONE • Ricambio per art. 1087 - 1088 - 1091	*ACCESSORIES* • *Spare part for art. 1087 - 1088 - 1091*

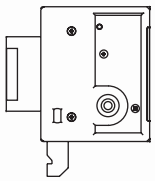

Codice *Code*	€		€
RN100		1	

RN200

Rinvio con leva passante	***Deviator with passing lever***
FINITURA DI SERIE • Scatola, Coperchio rinvio in acciaio zincato • Catenaccio cromato	*STANDARD FINISHINGS* • *Box, Cover deviator in galvanised steel* • *Chrome-plated bolt*
DOTAZIONE • Ricambio per art. 1089	*ACCESSORIES* • *Spare part for art. 1089*

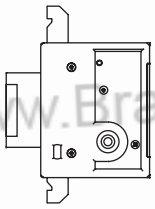

Codice *Code*	€		€
RN200		1	

www.Bravite.com
Ricambi 1080
www.sabserrature.it

Accessori per serrature Serie DM-580-1080

Accesories for locks Series DM-580-1080

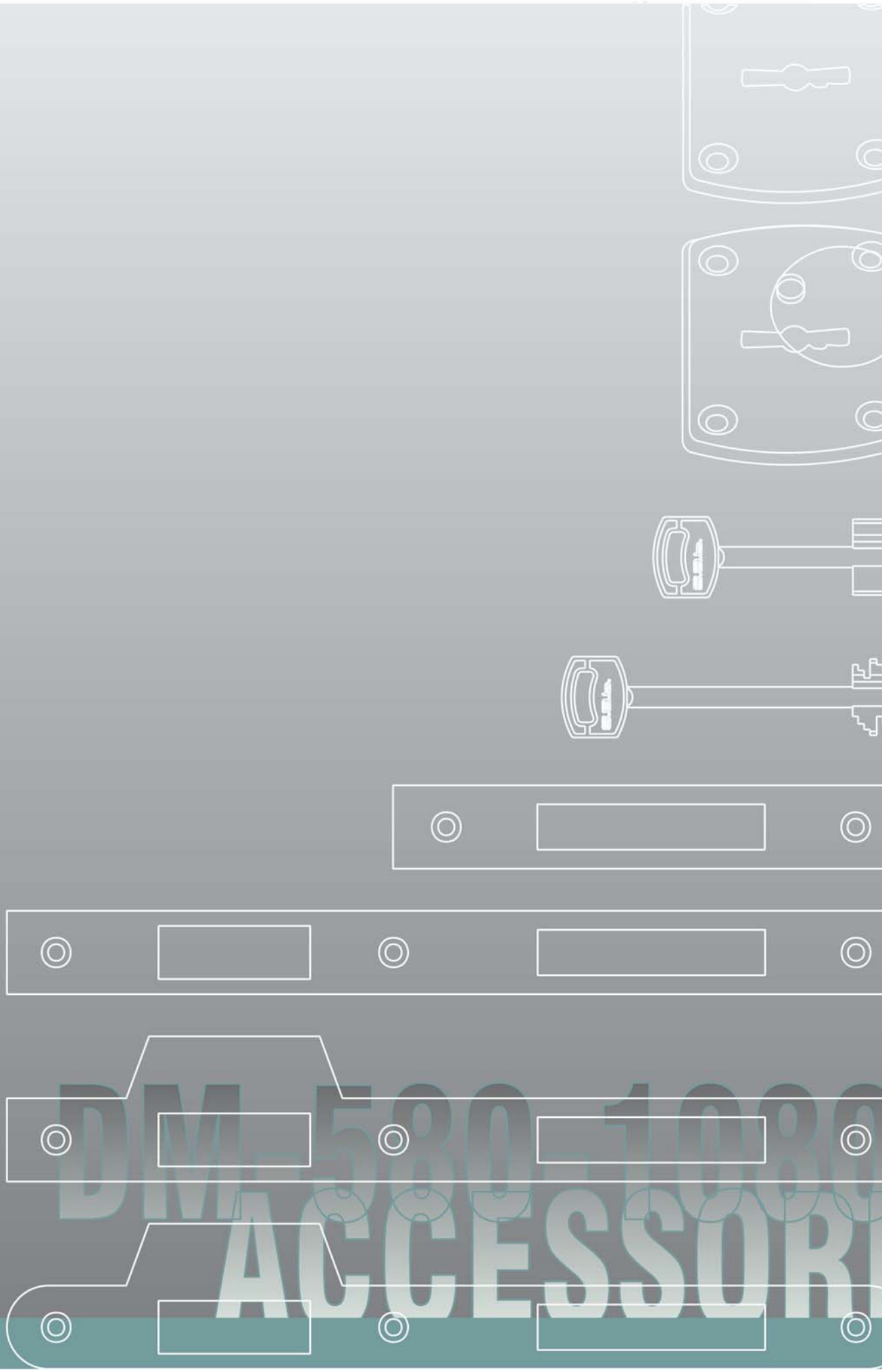

9

Bocchetta interna con copritoppa	*Internal escutcheon*
FINITURA DI SERIE	*STANDARD FINISHINGS*
• Ottone Verniciato	• *Lacquered brass*
DOTAZIONE	*ACCESSORIES*
• Normale dotazione per serrature a 2 e 4 mandate a doppia mappa	• *Standard for locks with 2 and 4 turns with double bitted keys*



Codice *Code*	€		€
00009 OT		10	

10

Bocchetta esterna	*External escutcheon*
FINITURA DI SERIE	*STANDARD FINISHINGS*
• Ottone Verniciato	• *Lacquered brass*
DOTAZIONE	*ACCESSORIES*
• Normale dotazione per serrature a 2 e 4 mandate a doppia mappa	• *Standard for locks with 2 and 4 turns with double bitted keys*



Codice *Code*	€		€
00010 OT		10	

14

Bocchetta in acciaio zincato da saldare	*Galvanised steel external escutcheon to be welded*
FINITURA DI SERIE	*STANDARD FINISHINGS*
• Zincatura	• *Galvanised*
DOTAZIONE	*ACCESSORIES*
• Normale dotazione Art. 4000, 4010, 4100, 4110, 450/R, 450/3/S, 450/3/M8S in confezione industriale	• *Standard with Art. 4000, 4010, 4100, 4110, 450/R, 450/3/S, 450/3/M8S industrial packing*

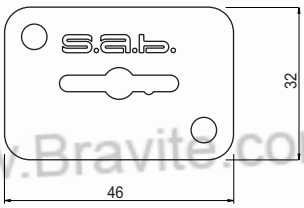

Codice *Code*	€		€
00014		10	

www.Bravite.com

www.sabserrature.it

45

Uncino blocca cerniere in acciaio (la coppia)	*Steel hinge block pin (the pair)*
FINITURA DI SERIE	*STANDARD FINISHINGS*
• Zincatura	• *Galvanised steel*
DOTAZIONE	*ACCESSORIES*
•	•

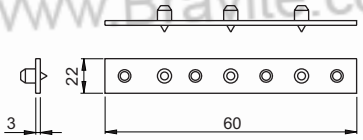

Codice *Code*	€		€
00045		10	

60

Contropiastra con aletta in acciaio zincato da mm 22	*22 mm galvanised steel strike plate with lug*
FINITURA DI SERIE	*STANDARD FINISHINGS*
• Zincatura	• *Galvanised*
DOTAZIONE	*ACCESSORIES*
• A richiesta, senza variazione di prezzo, per serrature a catenaccio e scrocco 2 mandate	• *On request without any variation of price for bolt, 2 turns lock*

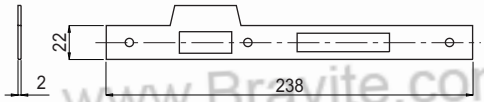

Codice *Code*	€		€
00060		10	

60/BT

Contropiastra con aletta bordo tondo in acciaio zincato da mm 22	*22 mm galvanised steel strike plate with lug*
FINITURA DI SERIE	*STANDARD FINISHINGS*
• Zincatura	• *Galvanised*
DOTAZIONE	*ACCESSORIES*
• A richiesta, senza variazione di prezzo, per serrature a catenaccio e scrocco 2 mandate	• *On request without any variation of price for bolt, 2 turns lock*

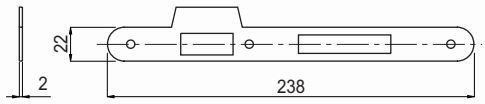

Codice *Code*	€		€
00060 BT		10	

60/OT

Contropiastra con aletta in ottone satinato e verniciato da mm 22	*22 mm satin and Lacquered brass strike plate with lug*
FINITURA DI SERIE	*STANDARD FINISHINGS*
• Satinato e verniciato	• *Satin and lacquered finished*
DOTAZIONE	*ACCESSORIES*
• A richiesta, per serrature a catenaccio e scrocco 2 mandate	• *On request for bolt, 2 turns lock*

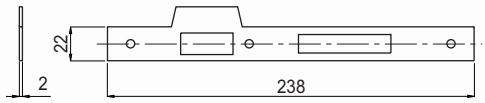

Codice *Code*	€		€
00060 OT		10	

www.Bravite.com
www.Bravite.com
www.Bravite.com
www.Bravite.com
www.Bravite.com
www.saberrature.it

60/OTBT

Contropiastra con aletta (bordo tondo) in ottone satinato e verniciato da mm 22	*22 mm satin and Lacquered brass strike plate with lug (round edges)*
FINITURA DI SERIE	*STANDARD FINISHINGS*
• Satinato e verniciato	• *Satin and lacquered finished*
DOTAZIONE	*ACCESSORIES*
• A richiesta, per serrature a catenaccio e scrocco 2 mandate	• *On request for bolt, 2 turns lock*

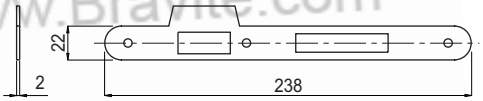

Codice *Code*	€		€
00060 OT BT		10	

61

Contropiastra in acciaio zincato da mm 22	*22 mm galvanised steel strike plate*
FINITURA DI SERIE	*STANDARD FINISHINGS*
• Zincatura	• *Galvanised*
DOTAZIONE	*ACCESSORIES*
• Normale dotazione per serrature a catenaccio • Art. 4000, 4010, 4100, 4110, e deviatori per Art. 584/3, 585/3, 594/3, 595/3, 489/3 • A richiesta per Art. 1087, 1088, 1089, 1090, 590/3, 590/3S.	• *Standard dotation for bolt, 2 turns lock* • *Art. 4000, 4010, 4100, 4110, and deviators for Art.584/3, 585/3, 594/3, 595/3, 489/3* • *On request for Art. 1087, 1088, 1089, 1090, 590/3, 590/3S.*

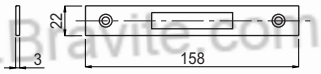

Codice *Code*	€		€
00061		10	

61/BT

Contropiastra in acciaio zincato da mm 22 (bordo tondo)	*22 mm galvanised steel strike plate (round edges)*
FINITURA DI SERIE	*STANDARD FINISHINGS*
• Zincatura	• *Galvanised*
DOTAZIONE	*ACCESSORIES*
• A richiesta per serrature a catenaccio • Art. 4000, 4010, 4100,4110, e deviatori per Art. 584/3, 585/3, 594/3, 595/3, 1087, 1088, 1089, 1090, 590/3, 590/3S.	• *On request for bolt lock* • *Art. 4000, 4010, 4100, 4110, and deviators for Art.584/3, 585/3, 594/3, 595/3, 1087, 1088, 1089, 1090, 590/3, 590/3S*

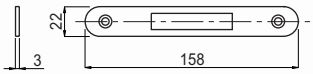

Codice *Code*	€		€
00061 BT		10	

www.Bravite.com
www.Bravite.com
www.Bravite.com
www.Bravite.com
www.Bravite.com
www.sabserrature.it

61/OT

Contropiastra in ottone satinato e verniciato	*Satin and Lacquered finished strike plate*
FINITURA DI SERIE	*STANDARD FINISHINGS*
• Satinato e verniciato	• *Satin and lacquered finished*
DOTAZIONE	*ACCESSORIES*
• A richiesta per serrature a catenaccio • Art. 584/3, 585/3, 594/3, 595/3, 1087, 1088, 1089	• *On request for bolt lock* • *Art. 584/3, 585/3, 594/3, 595/3, 1087, 1088, 1089*

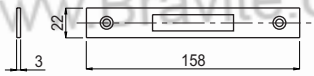

Codice *Code*	€		€
00061 OT		10	

61/OTBT

Contropiastra in ottone satinato e verniciato (bordo tondo)	*Satin and Lacquered finished strike plate (round edges)*
FINITURA DI SERIE	*STANDARD FINISHINGS*
• Satinato e verniciato	• *Satin and lacquered finished*
DOTAZIONE	*ACCESSORIES*
• A richiesta per serrature a catenaccio • Art. 584/3, 585/3, 594/3, 595/3, 1087, 1088, 1089	• *On request for bolt lock* • *Art. 584/3, 585/3, 594/3, 595/3, 1087, 1088, 1089*

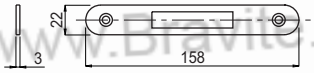

Codice *Code*	€		€
00061 OT BT		10	

62

Contropiastra in acciaio zincato	*Galvanised steel strike plate*
FINITURA DI SERIE	*STANDARD FINISHINGS*
• Zincatura	• *Galvanised*
DOTAZIONE	*ACCESSORIES*
• Normale dotazione Art. 500/90, 510/90, 1081/G2 e per serrature centrali Art. 583/3 584/3, 585/3, 593/3, 594/3, 595/3, 1086, 1087, 1088, 1089, 1090 . • A richiesta per Art. 590/3, 1091, 590/3S, 1091/S	• *Standard for Art.500/90, 510/90, 1081/G2 and for central locks Art. 583/3 584/3, 585/3, 593/3, 594/3, 595/3, 1086, 1087, 1088, 1089, 1090.* • *On request for Art.590/3, 1091, 590/3S, 1091/S*

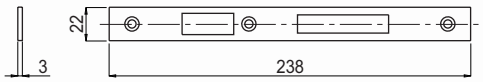

Codice *Code*	€		€
00062		10	

www.Bravite.com
www.Bravite.com
www.Bravite.com
www.Bravite.com
www.Bravite.com
www.sabserrature.it

62/BT

Contropiastra in acciaio zincato (bordo tondo)	*Galvanised steel strike plate (round edges)*
FINITURA DI SERIE	*STANDARD FINISHINGS*
• Zincatura	• *Galvanised*
DOTAZIONE	*ACCESSORIES*
• Normale dotazione Art. 500/90, 510/90, 1081/G2 e per serrature centrali Art. 583/3 584/3, 585/3, 593/3, 594/3, 595/3, 1086, 1087, 1088, 1089, 1090, 590/3, 1091, 590/3S, 1091/S	• *Standard for Art.500/90, 510/90, 1081/G2 and for central locks Art. 583/3, 584/3, 585/3, 593/3, 594/3, 595/3, 1086, 1087, 1088, 1089, 1090, 590/3, 1091, 590/3S, 1091/S*



Codice *Code*	€		€
00062 BT		10	

62/OT

Contropiastra in ottone satinato e verniciato	*Satin and Lacquered finished brass strike plate*
FINITURA DI SERIE	*STANDARD FINISHINGS*
• Satinato e verniciato	• *Satin and lacquered finished*
DOTAZIONE	*ACCESSORIES*
• A richiesta per Art. 583/3, 584/3, 585/3, 593/3, 594/3, 595/3, 1086, 1087, 1088, 1089, 1090.	• *On request for Art. 583/3, 584/3, 585/3, 593/3, 594/3, 595/3, 1086, 1087, 1088, 1089, 1090.*

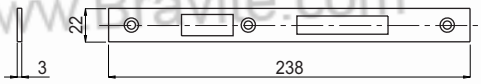

Codice *Code*	€		€
00062 OT		10	

62/OTBT

Contropiastra in ottone satinato e verniciato (bordo tondo)	*Satin and Lacquered finished brass strike plate (round edges)*
FINITURA DI SERIE	*STANDARD FINISHINGS*
• Satinato e verniciato	• *Satin and lacquered finished*
DOTAZIONE	*ACCESSORIES*
• A richiesta per Art. 583/3, 584/3, 585/3, 593/3, 594/3, 595/3, 1086, 1087, 1088, 1089, 1090.	• *On request for Art. 583/3, 584/3, 585/3, 593/3, 594/3, 595/3, 1086, 1087, 1088, 1089, 1090.*

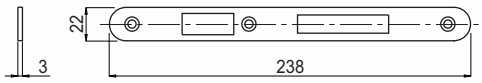

Codice *Code*	€		€
00062 OT BT		10	

65

Contropiastra in acciaio zincato	*Galvanised steel strike plate*
FINITURA DI SERIE	*STANDARD FINISHINGS*
• Zincatura	• *Galvanised*
DOTAZIONE	*ACCESSORIES*
• Normale dotazione Art. 450/R, 450/3S, 462/2S, 450/3/M8S, 462/2M8S, 460/R, 460/3S, 460/3/M8S	• *Standard for Art. 450/R, 450/3S, 462/2S, 450/3/M8S, 462/2M8S, 460/R, 460/3S, 460/3/M8S*

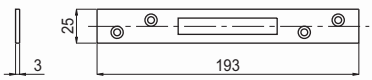

Codice *Code*	€		€
00065		10	

www.Bravite.com
www.sabserrature.it

66

Contropiastra in acciaio zincato	*Galvanised steel strike plate*
FINITURA DI SERIE	*STANDARD FINISHINGS*
• Zincatura	• *Galvanised*
DOTAZIONE	*ACCESSORIES*
• Normale dotazione Art. 610/2, 600/3, 600/3/S, 600/3/SL, 520/3, 1082/S, 1083/S, 530/3	• *Standard for Art. 610/2, 600/3, 600/3/S, 600/3/SL, 520/3, 1082/S, 1083/S, 530/3*

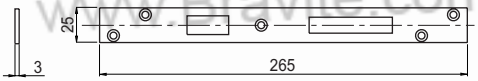

Codice *Code*	€		€
00066		10	

67

Contropiastra in acciaio zincato	*Galvanised steel strike plate*
FINITURA DI SERIE	*STANDARD FINISHINGS*
• Zincatura	• *Galvanised*
DOTAZIONE	*ACCESSORIES*
• Normale dotazione Art. 454	• *Standard for Art. 454*

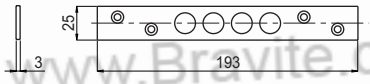

Codice *Code*	€		€
00067		10	

68

Contropiastra in acciaio zincato	*Galvanised steel strike plate*
FINITURA DI SERIE	*STANDARD FINISHINGS*
• Zincatura	• *Galvanised*
DOTAZIONE	*ACCESSORIES*
• Normale dotazione Art. 654/2, 634/3, 634/3/S, 634/3/SL	• *Standard for Art. 654/2, 634/3, 634/3/S, 634/3/SL*

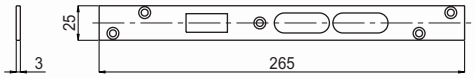

Codice *Code*	€		€
00068		10	

69

Contropiastra con alletta in acciaio zincato da mm 25	*25 mm galvanised steel strike plate with lug*
FINITURA DI SERIE	*STANDARD FINISHINGS*
• Zincatura	• *Galvanised*
DOTAZIONE	*ACCESSORIES*
• A richiesta senza variazione di prezzo, per serrature catenaccio e scrocco quattro mandate, esclusi gli articoli con catrenaccio a pioli	• *On request without any variation in price for 4 turns, bolt and latch locks, excluding multi-bolt version.*

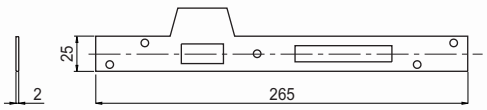

Codice *Code*	€		€
00069		10	

www.Bravite.com
www.Bravite.com
www.Bravite.com
www.Bravite.com
www.Bravite.com
www.saberrature.it

69/BT

Contropiastra con alletta in acciaio zincato da mm 25	*25 mm galvanised steel strike plate with lug*
FINITURA DI SERIE	*STANDARD FINISHINGS*
• Zincatura	• *Galvanised*
DOTAZIONE	*ACCESSORIES*
• A richiesta senza variazione di prezzo, per serrature catenaccio e scrocco quattro mandate, esclusi gli articoli con catrenaccio a pioli	• *On request without any variation in price for 4 turns, bolt and latch locks, excluding multi-bolt version.*

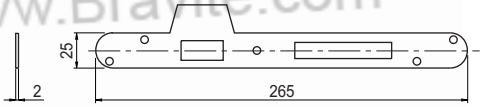

Codice *Code*	€		€
00069 BT		10	

69/OT

Contropiastra con alletta in ottone satinato e verniciato da mm 25	*25 mm satin Lacquered finished brass strike plate with lug*
FINITURA DI SERIE	*STANDARD FINISHINGS*
• Satinato e verniciato	• *Satin and lacquered finished*
DOTAZIONE	*ACCESSORIES*
• A richiesta senza variazione di prezzo, per serrature catenaccio e scrocco quattro mandate, esclusi gli articoli con catrenaccio a pioli	• *On request without any variation in price for 4 turns, bolt and latch locks, excluding multi-bolt version.*

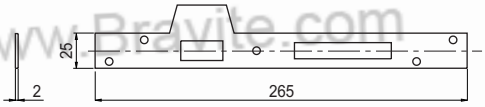

Codice *Code*	€		€
00069 OT		10	

69/OTBT

Contropiastra con alletta (bordo tondo) in ottone satinato e verniciato da mm 25	*25 mm satin Lacquered finished brass strike plate (round edges) with lug*
FINITURA DI SERIE	*STANDARD FINISHINGS*
• Satinato e verniciato	• *Satin and lacquered finished*
DOTAZIONE	*ACCESSORIES*
• A richiesta senza variazione di prezzo, per serrature catenaccio e scrocco quattro mandate, esclusi gli articoli con catrenaccio a pioli	• *On request without any variation in price for 4 turns, bolt and latch locks, excluding multi-bolt version.*

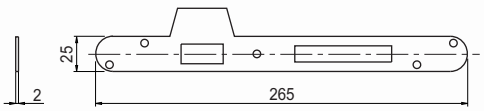

Codice *Code*	€		€
00069 OT BT		10	

www.Bravite.com
www.Bravite.com
www.Bravite.com
www.Bravite.com
www.Bravite.com
www.sabserrature.it

70

Contropiastra con alletta in acciaio zincato da mm 25	*25 mm galvanised steel strike plate with lug*
FINITURA DI SERIE	*STANDARD FINISHINGS*
• Zincatura	• *Galvanised*
DOTAZIONE	*ACCESSORIES*
• A richiesta senza variazione di prezzo, per serrature catenaccio a pioli e scrocco quattro mandate	• *On request without any variation in price for 4 turns, multi-bolt and latch versions*

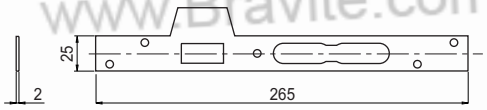

Codice *Code*	€		€
00070		10	

70/BT

Contropiastra con alletta (bordo tondo) in acciaio zincato da mm 25	*25 mm galvanised steel strike plate with lug (round edges)*
FINITURA DI SERIE	*STANDARD FINISHINGS*
• Zincatura	• *Galvanised*
DOTAZIONE	*ACCESSORIES*
• A richiesta senza variazione di prezzo, per serrature catenaccio a pioli e scrocco quattro mandate	• *On request without any variation in price for 4 turns, multi-bolt and latch versions*

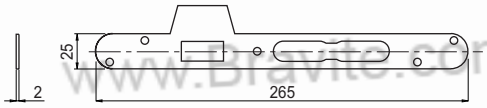

Codice *Code*	€		€
00070 BT		10	

KAS7475

Kit aste di collegamento	*Connecting rods kit*
FINITURA DI SERIE	*STANDARD FINISHINGS*
• Acciaio zincato	• *Galvanised steel*
DOTAZIONE	*ACCESSORIES*
• 2 aste di collegamentop ø10x1150 in acciaio zincato Art. 74 • 2 puntali catenacciolo per aste in acciaio zincato Art. 75	• *2 white galvanised steel connecting rods ø10x1150 Art. 74* • *2 white galvanised steel ferrule bolt for rods Art. 75*

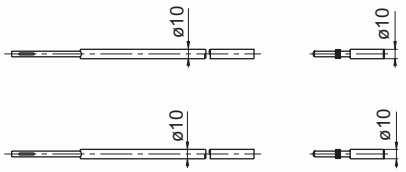

Codice *Code*	€		€
KAS7475		10	

71

Contropiastra angolare in acciaio zincato per catenaccio superiore	*Galvanised steel corner plate for top bolt*
FINITURA DI SERIE	*STANDARD FINISHINGS*
• Acciaio zincato	• *Galvanised steel*
DOTAZIONE	*ACCESSORIES*
• Normale dotazione Art. 583/3, 584/3, 1086, 1087, 1090, 593/3, 594/3, 1092	• *Standard for Art. 583/3, 584/3, 1086, 1087, 1090, 593/3, 594/3, 1092*

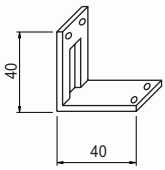

Codice *Code*	€		€
00071		10	

www.Bravite.com
www.saberrature.it

72

Contropiastra diritta in acciaio zincato per catenaccio superiore	*Straight galvanised steel plate for top bolt*
FINITURA DI SERIE	*STANDARD FINISHINGS*
• Acciaio zincato	• *Galvanised steel*
DOTAZIONE	*ACCESSORIES*
• Normale dotazione Art. 583/3, 584/3, 1086, 1087, 1090, 593/3, 594/3, 1092	• *Standard for Art. 583/3, 584/3, 1086, 1087, 1090, 593/3, 594/3, 1092*

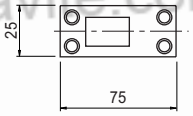

Codice *Code*	€		€
00072		10	

73

Asta di collegamento dia.10x400, in acciaio zincato	*Connecting rod dia.10x400, galvanised steel*
FINITURA DI SERIE	*STANDARD FINISHINGS*
• Acciaio zincato	• *Galvanised steel*
DOTAZIONE	*ACCESSORIES*
•	•

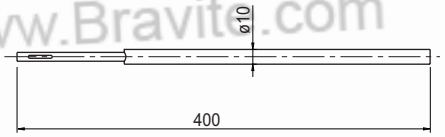

Codice *Code*	€		€
00073		10	

74

Asta di collegamento dia.10x1150, in acciaio zincato	*Connecting rod dia.10x1150, galvanised steel*
FINITURA DI SERIE	*STANDARD FINISHINGS*
• Acciaio zincato	• *Galvanised steel*
DOTAZIONE	*ACCESSORIES*
• Normale dotazione per Art. 4010, 520/3, 600/3, 600/3/S, 600/3/SL, 600/3/SP, 634/3, 634/3/S, 634/3/SL, 634/3/SP, 410/3, 530/3, 450/3S, 460/3S	• *Standard for Art. 4010, 520/3, 600/3, 600/3/S, 600/3/SL, 600/3/SP, 634/3, 634/3/S, 634/3/SL, 634/3/SP, 410/3, 530/3, 450/3S, 460/3S*

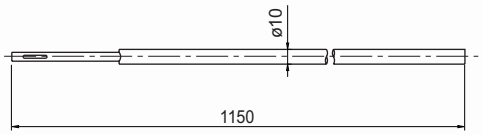

Codice *Code*	€		€
00074		10	

75

Puntale catenacciolo per aste, in acciaio zincato	*End piece for rods, galvanised steel*
FINITURA DI SERIE	*STANDARD FINISHINGS*
• Acciaio zincato	• *Galvanised steel*
DOTAZIONE	*ACCESSORIES*
• Normale dotazione Art. 4010, 520/3, 600/3, 600/3/S, 600/3/SL, 600/3/SP, 634/3, 634/3/S, 634/3/SL, 634/3/SP, 4110, 530/3, 450/3S, 460/3S	• *Standard for Art. 4010, 520/3, 600/3, 600/3/S, 600/3/SL, 600/3/SP, 634/3, 634/3/S, 634/3/SL, 634/3/SP, 4110, 530/3, 450/3S, 460/3S*

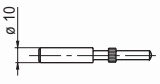

Codice *Code*	€		€
00075		10	

www.Bravite.com
www.sabserrature.it

76

Piastrina guida catenacciolo, in acciaio zincato

FINITURA DI SERIE
- Acciaio zincato

DOTAZIONE
- Normale dotazione Art. 4010, 520/3, 600/3, 600/3/S, 600/3/SL, 600/3/SP, 634/3, 634/3/S, 634/3/SL, 634/3/SP, 4110, 530/3, 450/3S, 460/3S

Guide plate for rod, galvanised steel

STANDARD FINISHINGS
- *Galvanised steel*

ACCESSORIES
- *Standard for Art. 4010, 520/3, 600/3, 600/3/S, 600/3/SL, 600/3/SP, 634/3, 634/3/S, 634/3/SL, 634/3/SP, 4110, 530/3, 450/3S, 460/3S*

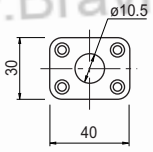

Codice *Code*	€		€
00076		10	

77

Contropiastina per catenacciolo superiore in acciaio zincato

FINITURA DI SERIE
- Acciaio zincato

DOTAZIONE
- Normale dotazione Art. 4010, 520/3, 600/3, 600/3/S, 600/3/SL, 600/3/SP, 634/3, 634/3/S, 634/3/SL, 634/3/SP, 4110, 530/3, 450/3S, 460/3S

Guide plate for top rods, galvanised steel

STANDARD FINISHINGS
- *Galvanised steel*

ACCESSORIES
- *Standard for Art. 4010, 520/3, 600/3, 600/3/S, 600/3/SL, 600/3/SP, 634/3, 634/3/S, 634/3/SL, 634/3/SP, 4110, 530/3, 450/3S, 460/3S*

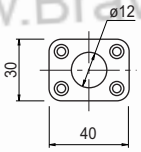

Codice *Code*	€		€
00077		10	

78

Pozzetto in acciaio zincato per catenacciolo chiusura a terra

FINITURA DI SERIE
- Acciaio zincato

DOTAZIONE
- Normale dotazione Art. 4010, 520/3, 600/3, 600/3/S, 600/3/SL, 600/3/SP, 634/3, 634/3/S, 634/3/SL, 634/3/SP, 4110, 530/3, 450/3S, 1086, 1089, 1090, 1092, 460/3S

Guide plate for top rods, galvanised steel

STANDARD FINISHINGS
- *Galvanised steel*

ACCESSORIES
- *Standard for Art. 4010, 520/3, 600/3, 600/3/S, 600/3/SL, 600/3/SP, 634/3, 634/3/S, 634/3/SL, 634/3/SP, 4110, 530/3, 450/3S, 1086, 1089, 1090, 1092, 460/3S*

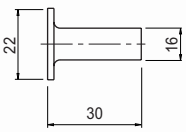

Codice *Code*	€		€
00078		10	

www.Bravite.com
www.Bravite.com
www.Bravite.com
www.Bravite.com
www.Bravite.com
www.saberrature.it

79

Contropiastra in acciaio zincato con cava catenaccio autocentrante	*Galvanised steel strike plate with self-centring bolt recess*
FINITURA DI SERIE	*STANDARD FINISHINGS*
• Acciaio zincato	• *Galvanised steel*
DOTAZIONE	*ACCESSORIES*
• Normale dotazione per serrature Art. 1087, 1088, 1089 • A richiesta Art. 1091, 1091/S	• *Standard for Art. 1087, 1088, 1089* • *On request for Art. 1091, 1091/S*

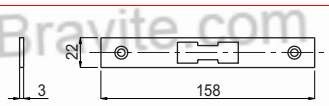

Codice *Code*	€		€
00079		10	

79/BT

Contropiastra in acciaio zincato (bordo tondo) con cava catenaccio autocentrante	*Galvanised steel strike plate (round edges) with self-centring bolt recess*
FINITURA DI SERIE	*STANDARD FINISHINGS*
• Acciaio zincato	• *Galvanised steel*
DOTAZIONE	*ACCESSORIES*
• A richiesta Art. 1087, 1088, 1089, 1091, 1091/S	• *On request for Art. 1087, 1088, 1089, 1091, 1091/S*



Codice *Code*	€		€
00079 BT		10	

79/OT

Contropiastra autocentrante in ottone satinato e verniciato	*Self-centring satin and Lacquered finished brass strike plate*
FINITURA DI SERIE	*STANDARD FINISHINGS*
• Satinato e verniciato	• *Satin and lacquered finished*
DOTAZIONE	*ACCESSORIES*
• A richiesta per Art. 1087, 1088, 1089	• *On request for Art. 1087, 1088, 1089*

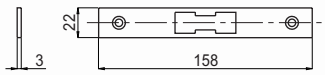

Codice *Code*	€		€
00079 OT		10	

79/OTBT

Contropiastra autocentrante in ottone satinato e verniciato (bordo tondo)	*Self-centring satin and Lacquered finished brass strike plate (round edges)*
FINITURA DI SERIE	*STANDARD FINISHINGS*
• Satinato e verniciato	• *Satin and lacquered finished*
DOTAZIONE	*ACCESSORIES*
• A richiesta per Art. 1087, 1088, 1089	• *On request for Art. 1087, 1088, 1089*

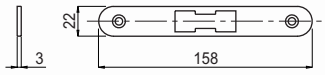

Codice *Code*	€		€
00079 OT BT		10	

www.Bravite.com
www.sabserrature.it

81

Contropiastra in acciaio zincato	*Galvanised steel strike plate*
FINITURA DI SERIE • Acciaio zincato	*STANDARD FINISHINGS* • *Galvanised steel*
DOTAZIONE • Normale dotazione Art. speciali 634/3/SP	*ACCESSORIES* • *Standard for special Art. 634/3/SP*

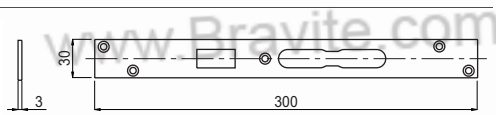

Codice *Code*	€		€
00081		10	

82

Contropiastra in acciaio zincato	*Galvanised steel strike plate*
FINITURA DI SERIE • Acciaio zincato	*STANDARD FINISHINGS* • *Galvanised steel*
DOTAZIONE • Normale dotazione Art. speciali 600/3/SP	*ACCESSORIES* • *Standard for special Art. 600/3/SP*

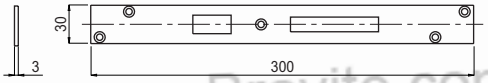

Codice *Code*	€		€
00082		10	

83

Contropiastra in acciaio zincato da 1600 mm (bordo tondo)	*1600 mm galvanised steel strike plate (round edges)*
FINITURA DI SERIE • Acciaio zincato	*STANDARD FINISHINGS* • *Galvanised steel*
DOTAZIONE • Normale dotazione Art. speciali 590/3S	*ACCESSORIES* • *Standard for Art. 590/3S*

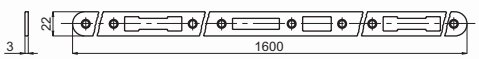

Codice *Code*	€		€
00083		10	

83/S

Contropiastra in acciaio zincato da 2400 mm	*2400 mm galvanised steel strike plate*
FINITURA DI SERIE • Acciaio zincato	*STANDARD FINISHINGS* • *Galvanised steel*
DOTAZIONE • Normale dotazione Art. 585/3, 595/3, 1088, 1089	*ACCESSORIES* • *Standard for Art. 585/3, 595/3, 1088, 1089*

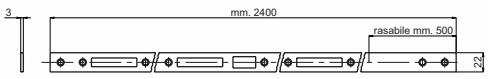

Codice *Code*	€		€
00083 S		10	

www.Bravite.com
www.Bravite.com
www.Bravite.com
www.Bravite.com
www.Bravite.com
www.saberrature.it

84

Contropiastra autocentrante in acciaio zincato da 1600 mm (bordo tondo)	*1600 mm galvanised steel strike plate (round edges)*
FINITURA DI SERIE • Acciaio zincato	*STANDARD FINISHINGS* • *Galvanised steel*
DOTAZIONE • Normale dotazione Art. 1091	*ACCESSORIES* • *Standard for Art. 1091*

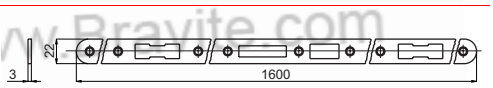

Codice *Code*	€		€
00084		10	

84/S

Contropiastra autocentrante in acciaio zincato da 2400 mm	*2400 mm self centring galvanised steel strike plate*
FINITURA DI SERIE • Acciaio zincato	*STANDARD FINISHINGS* • *Galvanised steel*
DOTAZIONE • Normale dotazione Art. 1091/S • A richiesta per Art. 1088 e 1089	*ACCESSORIES* • *Standard for Art. 1091/S* • *On request for Art. 1088 e 1089*

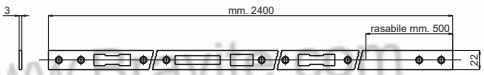

Codice *Code*	€		€
00084 S		10	

85

Puntale filettato M8 a innesto per aste di collegamento dia. 10 in acciaiaio zincato	*M8 galvanised steel threaded end piece for dia. 10 connecting rods*
FINITURA DI SERIE • Acciaio zincato	*STANDARD FINISHINGS* • *Galvanised steel*
DOTAZIONE •	*ACCESSORIES* •

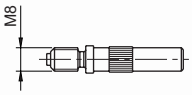

Codice *Code*	€		€
00085		10	

86

Boccola filettata M8 registrabile con la vite di fissaggio da montare sulle leve delle serrature per poter installare aste filettate M8.	*M8 galvanised steel threaded end piece for dia. 10 connecting rods*
FINITURA DI SERIE • Acciaio zincato	*STANDARD FINISHINGS* • *Galvanised steel*
DOTAZIONE • A richiesta per Art. 4010, 520/3, 4110	*ACCESSORIES* • *On request for Art. 4010, 520/3, 4110*

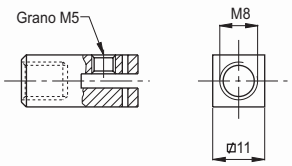

Codice *Code*	€		€
00086		10	

www.Bravite.com
www.sabserrature.it

109

Pozzetto in ottone antipolvere	*Brass trap, anti-dust*
FINITURA DI SERIE	*STANDARD FINISHINGS*
• Ottone grezzo	• *Raw Brass*
DOTAZIONE	*ACCESSORIES*
•	•

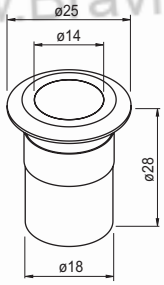

Codice *Code*	Finitura *Finishing*	OT	OLV	OCL	ONS	OB	OGR	€
00109		10						

90

Contropiastra in profilo di ottone	*Brass profile strike plate*
FINITURA DI SERIE	*STANDARD FINISHINGS*
• Satinata e verniciata	• *Satin and lacquered finished*
DOTAZIONE	*ACCESSORIES*
• A richiesta per serrature Art. 583/3, 1086, 593/3	• *On request for locks Art. 583/3, 1086, 593/3*

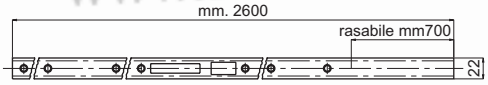

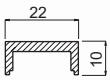

Codice *Code*	€		€
00090		10	

91

Contropiastra in profilo di ottone	*Brass profile strike plate*
FINITURA DI SERIE	*STANDARD FINISHINGS*
• Satinata e verniciata	• *Satin and lacquered finished*
DOTAZIONE	*ACCESSORIES*
• A richiesta per serrature Art. 584/3, 594/3	• *On request for locks Art. 584/3, 594/3*

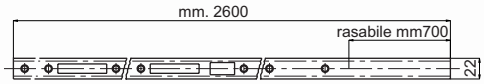

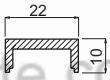

Codice *Code*	€		€
00091		10	

92

Contropiastra in profilo di ottone	*Brass profile strike plate*
FINITURA DI SERIE	*STANDARD FINISHINGS*
• Satinata e verniciata	• *Satin and lacquered finished*
DOTAZIONE	*ACCESSORIES*
• A richiesta per serrature Art. 585/3, 595/3	• *On request for locks Art. 585/3, 595/3*

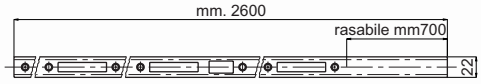

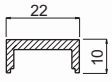

Codice *Code*	€		€
00092		10	

www.Bravite.com
www.saberrature.it

94

Contropiastra in profilo di ottone	*Brass profile strike plate*
FINITURA DI SERIE	*STANDARD FINISHINGS*
• Satinata e verniciata	• *Satin and lacquered finished*
DOTAZIONE	*ACCESSORIES*
• A richiesta per serrature Art. 1087 con cava catenaccio deviatori autocentrante	• *On request for locks Art. 1087 with self-centring bolt deviators*

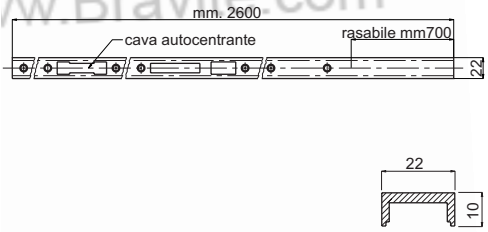

Codice *Code*	€		€
00094		10	

95

Contropiastra in profilo di ottone	*Brass profile strike plate*
FINITURA DI SERIE	*STANDARD FINISHINGS*
• Satinata e verniciata	• *Satin and lacquered finished*
DOTAZIONE	*ACCESSORIES*
• A richiesta per serrature Art. 1088, 1089 con cava catenaccio deviatori autocentrante	• *On request for locks Art. 1088, 1089 with self-centring bolt deviators*

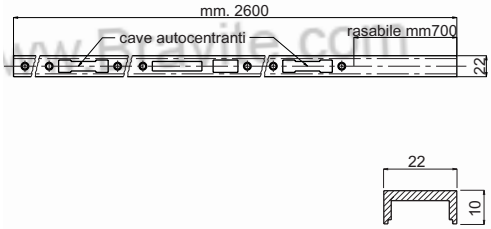

Codice *Code*	€		€
00095		10	

90/PT

Contropiastra in piatto di ottone	*Brass strike plate*
FINITURA DI SERIE	*STANDARD FINISHINGS*
• Satinata e verniciata	• *Satin and lacquered finished*
DOTAZIONE	*ACCESSORIES*
• A richiesta per serrature Art. 583/3, 1086, 593/3	• *On request for locks Art. 583/3, 1086, 593/3*

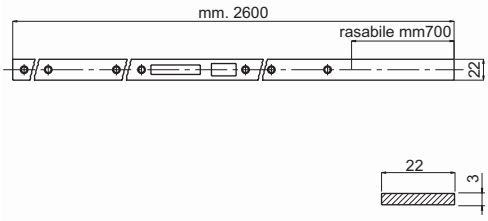

Codice *Code*	€		€
00090PT		10	

91/PT

Contropiastra in piatto di ottone	*Brass strike plate*
FINITURA DI SERIE	*STANDARD FINISHINGS*
• Satinata e verniciata	• *Satin and lacquered finished*
DOTAZIONE	*ACCESSORIES*
• A richiesta per serrature Art. 584/3, 594/3	• *On request for locks Art. 584/3, 594/3*

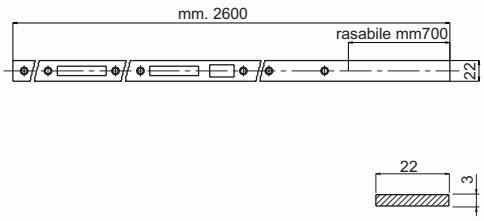

Codice *Code*	€		€
00091PT		10	

www.Bravite.com
www.sabserrature.it

92/PT

Contropiastra in piatto di ottone	*Brass strike plate*
FINITURA DI SERIE • Satinata e verniciata	*STANDARD FINISHINGS* • *Satin and lacquered finished*
DOTAZIONE • A richiesta per serrature Art. 585/3, 595/3	*ACCESSORIES* • *On request for locks Art. 585/3, 595/3*

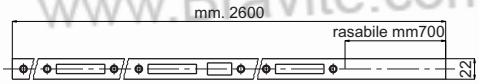

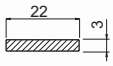

Codice *Code*	€		€
00092PT		10	

94/PT

Contropiastra in piatto di ottone	*Brass strike plate*
FINITURA DI SERIE • Satinata e verniciata	*STANDARD FINISHINGS* • *Satin and lacquered finished*
DOTAZIONE • A richiesta per serrature Art. 1087 con cava catenaccio deviatori autocentrante	*ACCESSORIES* • *On request for locks Art. 1087 with self-centring bolt deviators*

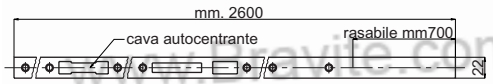

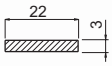

Codice *Code*	€		€
00094PT		10	

95/PT

Contropiastra in piatto di ottone	*Brass strike plate*
FINITURA DI SERIE • Satinata e verniciata	*STANDARD FINISHINGS* • *Satin and lacquered finished*
DOTAZIONE • A richiesta per serrature Art. 1088, 1089 con cava catenaccio deviatori autocentrante	*ACCESSORIES* • *On request for locks Art. 1088, 1089 with self-centring bolt deviators*

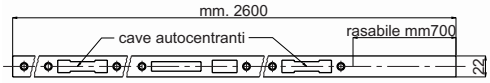

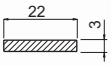

Codice *Code*	€		€
00095PT		10	

www.Bravite.com
www.Bravite.com
www.Bravite.com
www.Bravite.com
www.Bravite.com
www.sabserrature.it

Serrature multipunto ad ingranaggi - Frontale 16mm

Multipoint locks with gears movement - Frontal 16mm

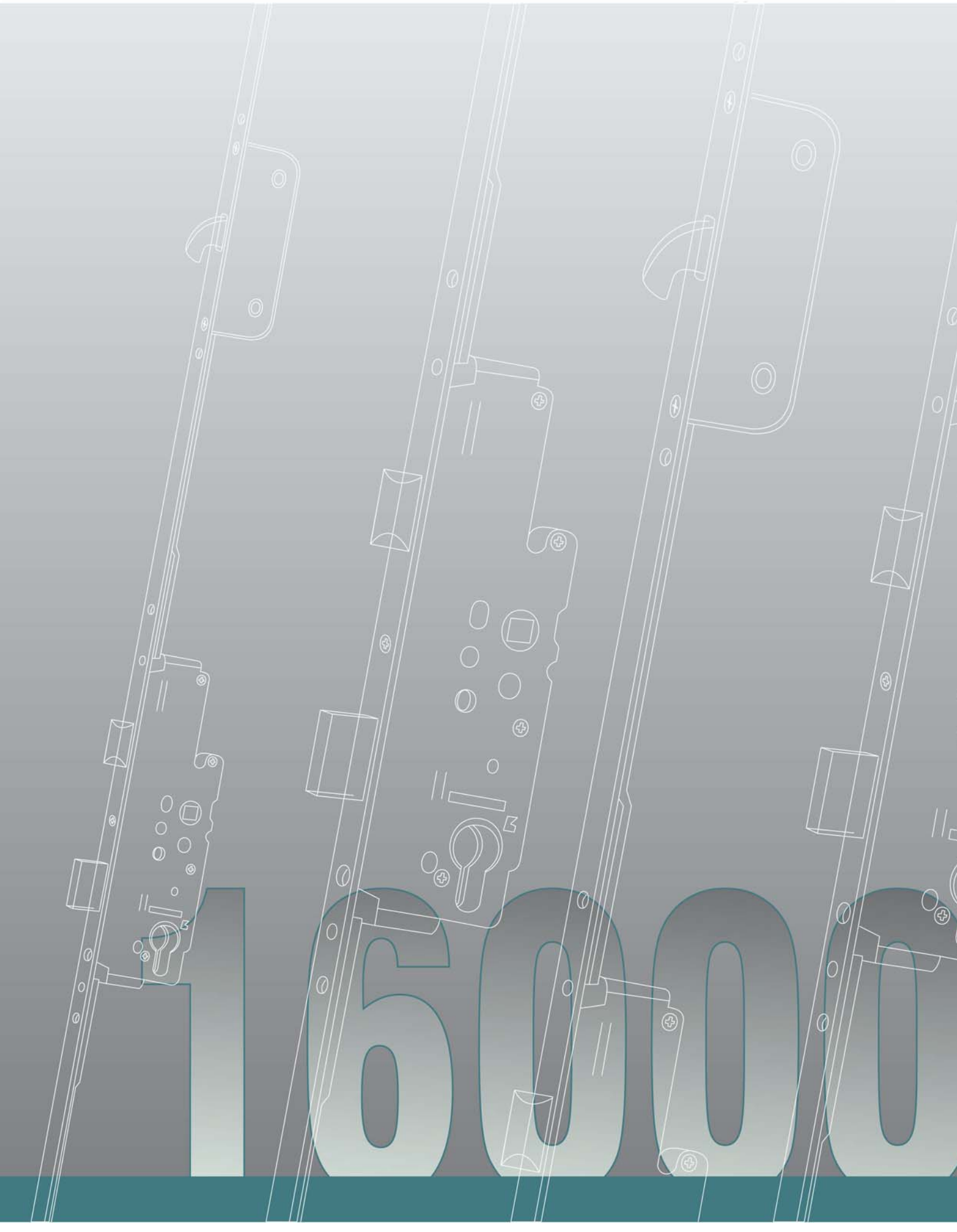

16000

La serie di serrature multipunto è caratterizzata da un'ampia gamma di versioni che razionalizzano l'applicazione e l'utilizzo delle stesse su serramenti e portoncini a uno o due battenti in legno, metallo o PVC.

La serratura centrale con movimento ad ingranaggi viene azionata dal cilindro.

Il particolare cinematismo garantisce silenziosità e minor sforzo nell'azionamento di tutti i punti di chiusura .

Il movimento ad espansione delle aste che collegano i vari punti di chiusura periferici assicura una maggiore resistenza allo scasso.

Scrocco reversibile per l'applicazione su porte destre o sinistre.

Quadro maniglia standard 8mm, a richiesta 10mm.

Fori passanti secondo norme DIN per l'applicazione di accessori per la protezione del cilindro, bocchette o placche che richiedono la presenza di viti passanti.

Tutti i punti di chiusura (scrocco, nottolini, punzoni, ganci) hanno la possibilità di regolazione (± 1mm) per ottimizzare la pressione della porta sulle guarnizioni garantendo un corretto isolamento termico e acustico.

Sono disponibili una serie di terminali con puntale e nottolino o solo nottolino in quattro diverse lunghezze applicabili al frontale per ottenere altezze da 1900mm a 2585mm.

Tutti gli incontri delle varie chiusure sono disponibili nelle versioni Aria 4 mm e Aria 12 mm, oppure è possibile applicare un terminale in plastica per utilizzare lo stesso incontro nei due casi.

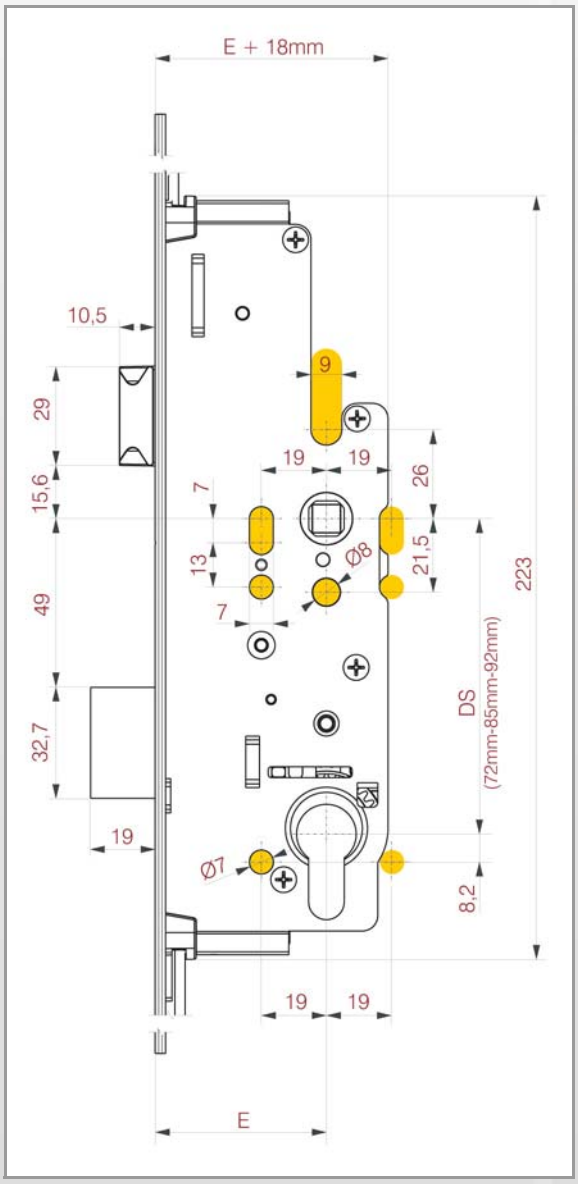

The Multipoint Locks' series is characterised of a complete range of versions that rationalise their own application and utilisation on the frames for wooden, aluminium, PVC single or double doors.

The central lock with gear movement is operated from the cylinder.

The particular kinematic motion guarantees noiselessness and less stress on all locking points operation.

The expansion motion of the connecting rods, for the various peripheral locking points, assures a major lock picking strength.

Reversible latch for the application on right or left doors.

Standard square handle 8mm, available 10mm on request.

Through holes as per DIN system for the application of protection cylinder accessories, escutcheons or plates with through screws.

All the points of closure (latch, rolling plug, punches, hooks) have the possibility to be regulated (+/- 1mm), to optimise the door's pressure on the weather strip guaranteeing a right sound-proofing and heat insulation.

Available there are a series of terminals with push rod and rolling plug or only with rolling plug in four different lengths, applicable to the frontal in order to obtain heights from 1900mm to 2585mm.

www.sabserrature.it

16000

Serratura multipunto
4 mandate catenaccio e scrocco
5 punti di chiusura
Azionamento continuo a cilindro

Multipoint locks
4 Turns bolt and latch
5 Locking points
Permanently engaged cylinder drive

FINITURA DI SERIE

- Piastra frontale in acciaio zincato bianco (ZB) o giallo (ZT)

STANDARD FINISHINGS

- *White (ZB) or yellow (ZT) galvanised steel frontal plate*

DOTAZIONE

- INCONTRI E CILINDRO NON COMPRESI

ACCESSORIES

- *STRIKES AND CYLINDER NOT INCLUDED*

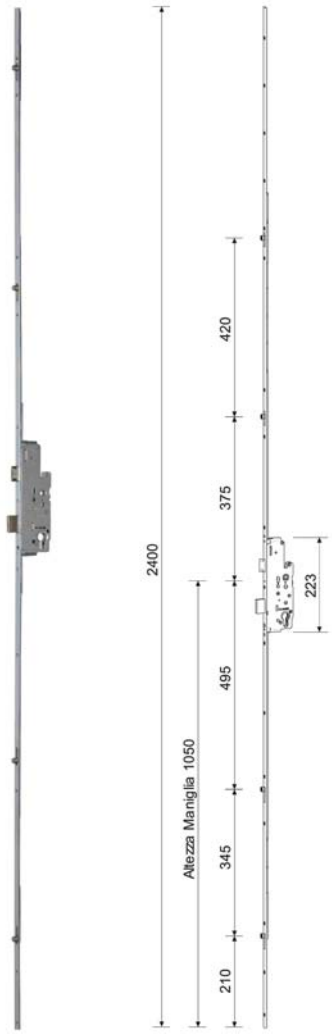

Codice *Code*	Finitura *Finishing* _ _ _								ZB	ZT
16000 85 35 _ _		2	16x3x2400	85	35	5	1900-2400	5		
16000 85 40 _ _		2	16x3x2400	85	40	5	1900-2400	5		
16000 85 45 _ _		2	16x3x2400	85	45	5	1900-2400	5		
16000 85 50 _ _		2	16x3x2400	85	50	5	1900-2400	5		
16000 85 55 _ _		2	16x3x2400	85	55	5	1900-2400	5		
16000 85 65 _ _		2	16x3x2400	85	65	5	1900-2400	5		
16000 85 80 _ _		2	16x3x2400	85	80	5	1900-2400	5		
16000 72 35 _ _		2	16x3x2400	72	35	5	1900-2400	5		
16000 72 40 _ _		2	16x3x2400	72	40	5	1900-2400	5		
16000 72 45 _ _		2	16x3x2400	72	45	5	1900-2400	5		
16000 72 50 _ _		2	16x3x2400	72	50	5	1900-2400	5		
16000 72 55 _ _		2	16x3x2400	72	55	5	1900-2400	5		
16000 72 65 _ _		2	16x3x2400	72	65	5	1900-2400	5		
16000 92 35 _ _		2	16x3x2400	92	35	5	1900-2400	5		
16000 92 40 _ _		2	16x3x2400	92	40	5	1900-2400	5		
16000 92 45 _ _		2	16x3x2400	92	45	5	1900-2400	5		
16000 92 50 _ _		2	16x3x2400	92	50	5	1900-2400	5		
16000 92 55 _ _		2	16x3x2400	92	55	5	1900-2400	5		
16000 92 65 _ _		2	16x3x2400	92	65	5	1900-2400	5		

€

www.Bravite.com
www.sabserrature.it

16000

16050

Serratura multipunto 4 mandate catenaccio e scrocco 4 punti di chiusura Azionamento continuo a cilindro	*Multipoint locks* *4 Turns bolt and latch* *4 Locking points* *Permanently engaged cylinder drive*
FINITURA DI SERIE • Piastra frontale in acciaio zincato bianco (ZB) o giallo (ZT)	*STANDARD FINISHINGS* • *White (ZB) or yellow (ZT) galvanised steel frontal plate*
DOTAZIONE • INCONTRI E CILINDRO NON COMPRESI	*ACCESSORIES* • *STRIKES AND CYLINDER NOT INCLUDED*

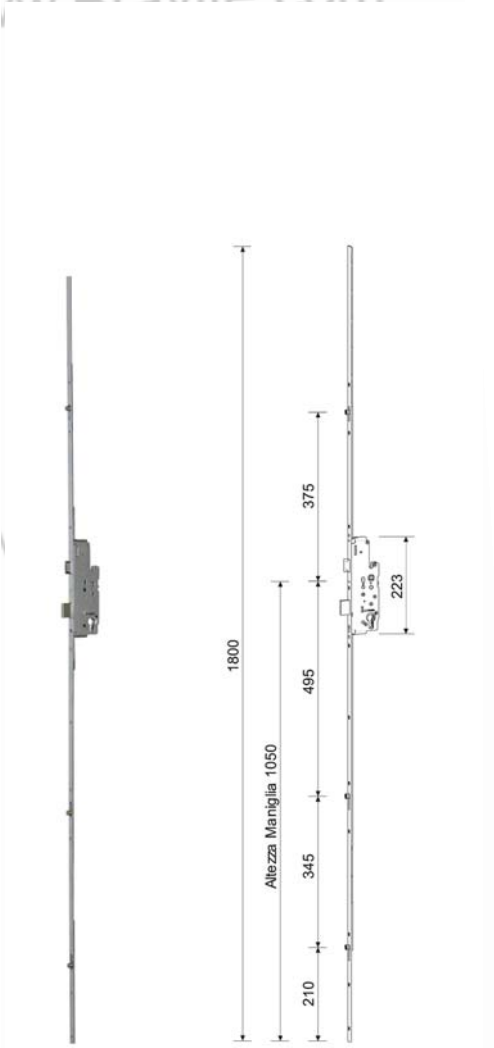

Codice *Code*	Finitura *Finishing* _ _ _								ZB	ZT
16050 85 35 _ _		2	16x3x1800	85	35	4	1800	5		
16050 85 40 _ _		2	16x3x1800	85	40	4	1800	5		
16050 85 45 _ _		2	16x3x1800	85	45	4	1800	5		
16050 85 50 _ _		2	16x3x1800	85	50	4	1800	5		
16050 85 55 _ _		2	16x3x1800	85	55	4	1800	5		
16050 85 65 _ _		2	16x3x1800	85	65	4	1800	5		
16050 85 80 _ _		2	16x3x1800	85	80	4	1800	5		
16050 72 35 _ _		2	16x3x1800	72	35	4	1800	5		
16050 72 40 _ _		2	16x3x1800	72	40	4	1800	5		
16050 72 45 _ _		2	16x3x1800	72	45	4	1800	5		
16050 72 50 _ _		2	16x3x1800	72	50	4	1800	5		
16050 72 55 _ _		2	16x3x1800	72	55	4	1800	5		
16050 72 65 _ _		2	16x3x1800	72	65	4	1800	5		
16050 92 35 _ _		2	16x3x1800	92	35	4	1800	5		
16050 92 40 _ _		2	16x3x1800	92	40	4	1800	5		
16050 92 45 _ _		2	16x3x1800	92	45	4	1800	5		
16050 92 50 _ _		2	16x3x1800	92	50	4	1800	5		
16050 92 55 _ _		2	16x3x1800	92	55	4	1800	5		
16050 92 65 _ _		2	16x3x1800	92	65	4	1800	5		

€

www.Bravite.com
www.sabserrature.it

16100

Serratura multipunto
4 mandate catenaccio e scrocco
5 punti di chiusura
Azionamento continuo a cilindro

Multipoint locks
4 Turns bolt and latch
5 Locking points
Permanently engaged cylinder drive

FINITURA DI SERIE

- Piastra frontale in acciaio zincato bianco (ZB) o giallo (ZT)

STANDARD FINISHINGS

- *White (ZB) or yellow (ZT) galvanised steel frontal plate*

DOTAZIONE

- INCONTRI E CILINDRO NON COMPRESI

ACCESSORIES

- *STRIKES AND CYLINDER NOT INCLUDED*

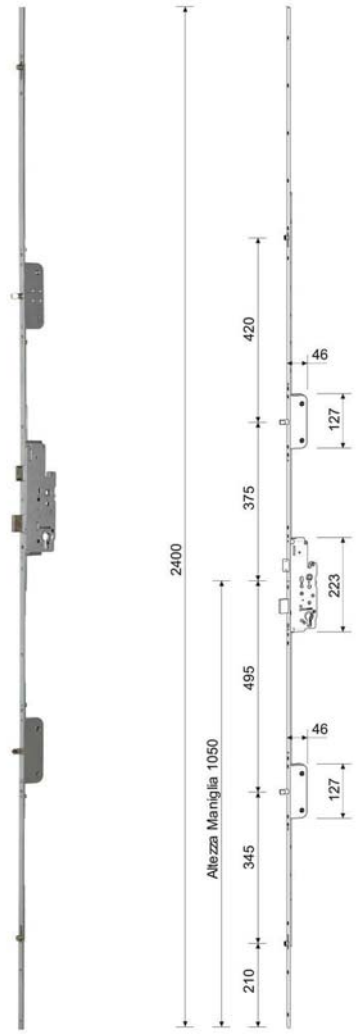

Codice *Code*	Finitura *Finishing* _ _ _								ZB	ZT
16100 85 35 _ _		2	16x3x2400	85	35	5	1900-2400	5		
16100 85 40 _ _		2	16x3x2400	85	40	5	1900-2400	5		
16100 85 45 _ _		2	16x3x2400	85	45	5	1900-2400	5		
16100 85 50 _ _		2	16x3x2400	85	50	5	1900-2400	5		
16100 85 55 _ _		2	16x3x2400	85	55	5	1900-2400	5		
16100 85 65 _ _		2	16x3x2400	85	65	5	1900-2400	5		
16100 85 80 _ _		2	16x3x2400	85	80	5	1900-2400	5		
16100 72 35 _ _		2	16x3x2400	72	35	5	1900-2400	5		
16100 72 40 _ _		2	16x3x2400	72	40	5	1900-2400	5		
16100 72 45 _ _		2	16x3x2400	72	45	5	1900-2400	5		
16100 72 50 _ _		2	16x3x2400	72	50	5	1900-2400	5		
16100 72 55 _ _		2	16x3x2400	72	55	5	1900-2400	5		
16100 72 65 _ _		2	16x3x2400	72	65	5	1900-2400	5		
16100 92 35 _ _		2	16x3x2400	92	35	5	1900-2400	5		
16100 92 40 _ _		2	16x3x2400	92	40	5	1900-2400	5		
16100 92 45 _ _		2	16x3x2400	92	45	5	1900-2400	5		
16100 92 50 _ _		2	16x3x2400	92	50	5	1900-2400	5		
16100 92 55 _ _		2	16x3x2400	92	55	5	1900-2400	5		
16100 92 65 _ _		2	16x3x2400	92	65	5	1900-2400	5		

€

www.Bravite.com
www.sabserrature.it

16000

16150

Serratura multipunto 4 mandate catenaccio e scrocco 4 punti di chiusura Azionamento continuo a cilindro	*Multipoint locks* *4 Turns bolt and latch* *4 Locking points* *Permanently engaged cylinder drive*
FINITURA DI SERIE • Piastra frontale in acciaio zincato bianco (ZB) o giallo (ZT)	*STANDARD FINISHINGS* • *White (ZB) or yellow (ZT) galvanised steel frontal plate*
DOTAZIONE • INCONTRI E CILINDRO NON COMPRESI	*ACCESSORIES* • *STRIKES AND CYLINDER NOT INCLUDED*

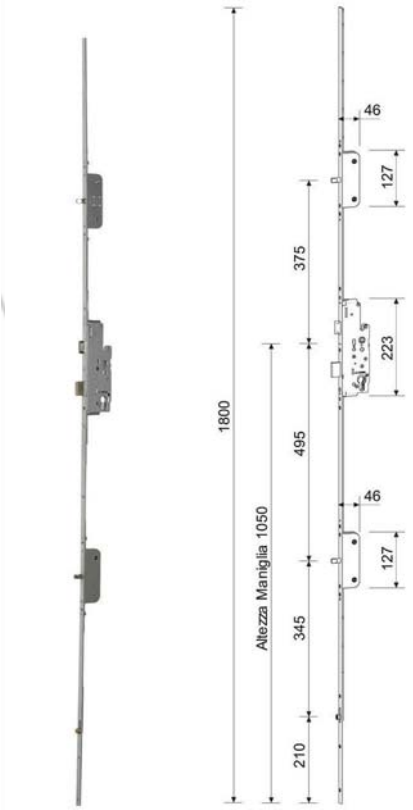

Codice *Code*	Finitura *Finishing* _ _ _								ZB	ZT
16150 85 35 _ _		2	16x3x1800	85	35	4	1800	5		
16150 85 40 _ _		2	16x3x1800	85	40	4	1800	5		
16150 85 45 _ _		2	16x3x1800	85	45	4	1800	5		
16150 85 50 _ _		2	16x3x1800	85	50	4	1800	5		
16150 85 55 _ _		2	16x3x1800	85	55	4	1800	5		
16150 85 65 _ _		2	16x3x1800	85	65	4	1800	5		
16150 85 80 _ _		2	16x3x1800	85	80	4	1800	5		
16150 72 35 _ _		2	16x3x1800	72	35	4	1800	5		
16150 72 40 _ _		2	16x3x1800	72	40	4	1800	5		
16150 72 45 _ _		2	16x3x1800	72	45	4	1800	5		
16150 72 50 _ _		2	16x3x1800	72	50	4	1800	5		
16150 72 55 _ _		2	16x3x1800	72	55	4	1800	5		
16150 72 65 _ _		2	16x3x1800	72	65	4	1800	5		
16150 92 35 _ _		2	16x3x1800	92	35	4	1800	5		
16150 92 40 _ _		2	16x3x1800	92	40	4	1800	5		
16150 92 45 _ _		2	16x3x1800	92	45	4	1800	5		
16150 92 50 _ _		2	16x3x1800	92	50	4	1800	5		
16150 92 55 _ _		2	16x3x1800	92	55	4	1800	5		
16150 92 65 _ _		2	16x3x1800	92	65	4	1800	5		

€

www.Bravite.com
www.sabserrature.it

16200

Serratura multipunto
4 mandate catenaccio e scrocco
5 punti di chiusura
Azionamento continuo a cilindro

Multipoint locks
4 Turns bolt and latch
5 Locking points
Permanently engaged cylinder drive

FINITURA DI SERIE

- Piastra frontale in acciaio zincato bianco (ZB) o giallo (ZT)

STANDARD FINISHINGS

- *White (ZB) or yellow (ZT) galvanised steel frontal plate*

DOTAZIONE

- INCONTRI E CILINDRO NON COMPRESI

ACCESSORIES

- *STRIKES AND CYLINDER NOT INCLUDED*

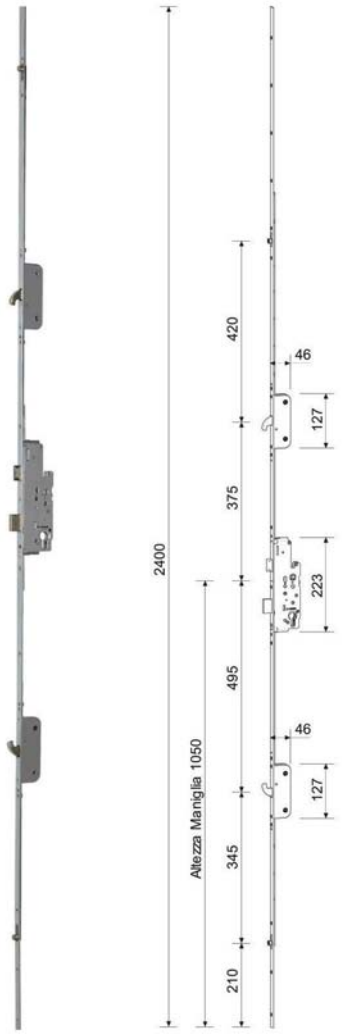

Codice *Code*	Finitura *Finishing* _ _ _								ZB	ZT
16200 85 35	_ _	2	16x3x2400	85	35	5	1900-2400	5		
16200 85 40	_ _	2	16x3x2400	85	40	5	1900-2400	5		
16200 85 45	_ _	2	16x3x2400	85	45	5	1900-2400	5		
16200 85 50	_ _	2	16x3x2400	85	50	5	1900-2400	5		
16200 85 55	_ _	2	16x3x2400	85	55	5	1900-2400	5		
16200 85 65	_ _	2	16x3x2400	85	65	5	1900-2400	5		
16200 85 80	_ _	2	16x3x2400	85	80	5	1900-2400	5		
16200 72 35	_ _	2	16x3x2400	72	35	5	1900-2400	5		
16200 72 40	_ _	2	16x3x2400	72	40	5	1900-2400	5		
16200 72 45	_ _	2	16x3x2400	72	45	5	1900-2400	5		
16200 72 50	_ _	2	16x3x2400	72	50	5	1900-2400	5		
16200 72 55	_ _	2	16x3x2400	72	55	5	1900-2400	5		
16200 72 65	_ _	2	16x3x2400	72	65	5	1900-2400	5		
16200 92 35	_ _	2	16x3x2400	92	35	5	1900-2400	5		
16200 92 40	_ _	2	16x3x2400	92	40	5	1900-2400	5		
16200 92 45	_ _	2	16x3x2400	92	45	5	1900-2400	5		
16200 92 50	_ _	2	16x3x2400	92	50	5	1900-2400	5		
16200 92 55	_ _	2	16x3x2400	92	55	5	1900-2400	5		
16200 92 65	_ _	2	16x3x2400	92	65	5	1900-2400	5		

€

www.Bravite.com

16000

16250

Serratura multipunto 4 mandate catenaccio e scrocco 4 punti di chiusura Azionamento continuo a cilindro	*Multipoint locks* *4 Turns bolt and latch* *4 Locking points* *Permanently engaged cylinder drive*
FINITURA DI SERIE • Piastra frontale in acciaio zincato bianco (ZB) o giallo (ZT)	*STANDARD FINISHINGS* • *White (ZB) or yellow (ZT) galvanised steel frontal plate*
DOTAZIONE • INCONTRI E CILINDRO NON COMPRESI	*ACCESSORIES* • *STRIKES AND CYLINDER NOT INCLUDED*

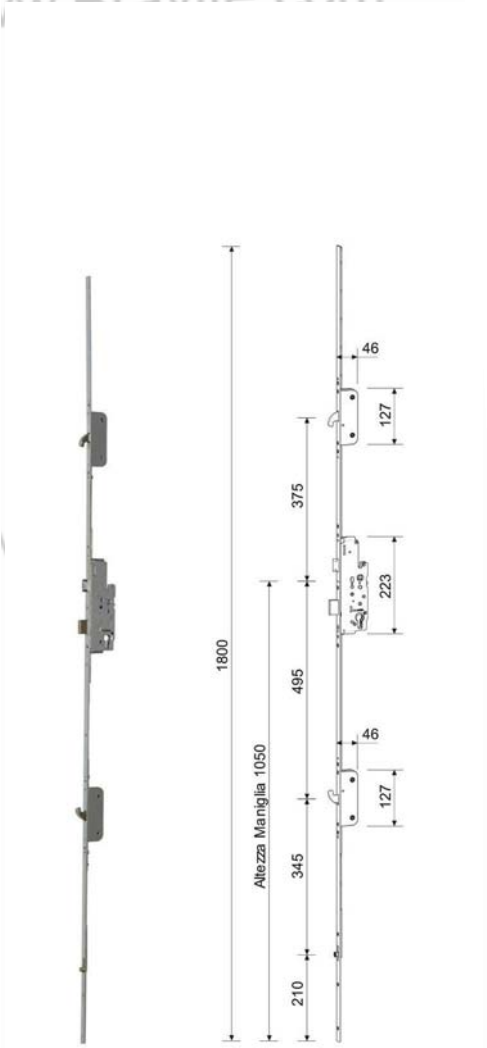

Codice *Code*	Finitura *Finishing* _ _ _								ZB	ZT
16250 85 35 _ _		2	16x3x1800	85	35	4	1800	5		
16250 85 40 _ _		2	16x3x1800	85	40	4	1800	5		
16250 85 45 _ _		2	16x3x1800	85	45	4	1800	5		
16250 85 50 _ _		2	16x3x1800	85	50	4	1800	5		
16250 85 55 _ _		2	16x3x1800	85	55	4	1800	5		
16250 85 65 _ _		2	16x3x1800	85	65	4	1800	5		
16250 85 80 _ _		2	16x3x1800	85	80	4	1800	5		
16250 72 35 _ _		2	16x3x1800	72	35	4	1800	5		
16250 72 40 _ _		2	16x3x1800	72	40	4	1800	5		
16250 72 45 _ _		2	16x3x1800	72	45	4	1800	5		
16250 72 50 _ _		2	16x3x1800	72	50	4	1800	5		
16250 72 55 _ _		2	16x3x1800	72	55	4	1800	5		
16250 72 65 _ _		2	16x3x1800	72	65	4	1800	5		
16250 92 35 _ _		2	16x3x1800	92	35	4	1800	5		
16250 92 40 _ _		2	16x3x1800	92	40	4	1800	5		
16250 92 45 _ _		2	16x3x1800	92	45	4	1800	5		
16250 92 50 _ _		2	16x3x1800	92	50	4	1800	5		
16250 92 55 _ _		2	16x3x1800	92	55	4	1800	5		
16250 92 65 _ _		2	16x3x1800	92	65	4	1800	5		

€

www.Bravite.com
www.sabserrature.it

16600

Serratura multipunto
4 mandate catenaccio e scrocco
3 punti di chiusura
Azionamento continuo a cilindro

Multipoint locks
4 Turns bolt and latch
3 Locking points
Permanently engaged cylinder drive

FINITURA DI SERIE

- Piastra frontale in acciaio zincato bianco (ZB) o giallo (ZT)

STANDARD FINISHINGS

- *White (ZB) or yellow (ZT) galvanised steel frontal plate*

DOTAZIONE

- INCONTRI E CILINDRO NON COMPRESI

ACCESSORIES

- *STRIKES AND CYLINDER NOT INCLUDED*

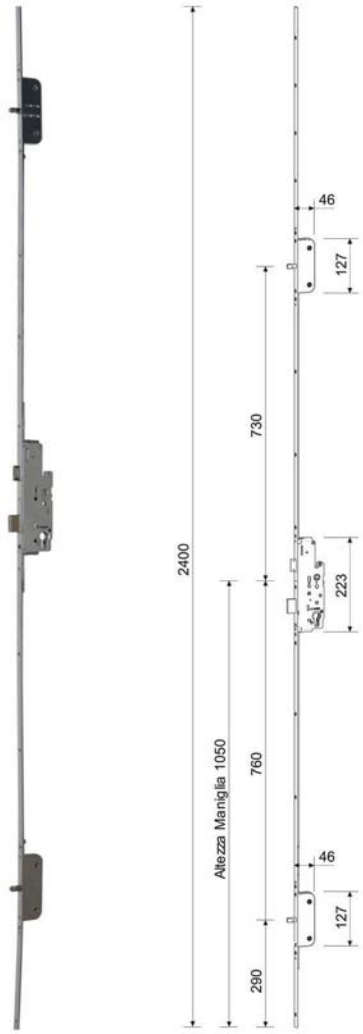

Codice *Code*	Finitura *Finishing* _ _ _								ZB	ZT
16600 85 35 _ _		2	16x3x2400	85	35	3	1850-2400	5		
16600 85 40 _ _		2	16x3x2400	85	40	3	1850-2400	5		
16600 85 45 _ _		2	16x3x2400	85	45	3	1850-2400	5		
16600 85 50 _ _		2	16x3x2400	85	50	3	1850-2400	5		
16600 85 55 _ _		2	16x3x2400	85	55	3	1850-2400	5		
16600 85 65 _ _		2	16x3x2400	85	65	3	1850-2400	5		
16600 85 80 _ _		2	16x3x2400	85	80	3	1850-2400	5		
16600 72 35 _ _		2	16x3x2400	72	35	3	1850-2400	5		
16600 72 40 _ _		2	16x3x2400	72	40	3	1850-2400	5		
16600 72 45 _ _		2	16x3x2400	72	45	3	1850-2400	5		
16600 72 50 _ _		2	16x3x2400	72	50	3	1850-2400	5		
16600 72 55 _ _		2	16x3x2400	72	55	3	1850-2400	5		
16600 72 65 _ _		2	16x3x2400	72	65	3	1850-2400	5		
16600 92 35 _ _		2	16x3x2400	92	35	3	1850-2400	5		
16600 92 40 _ _		2	16x3x2400	92	40	3	1850-2400	5		
16600 92 45 _ _		2	16x3x2400	92	45	3	1850-2400	5		
16600 92 50 _ _		2	16x3x2400	92	50	3	1850-2400	5		
16600 92 55 _ _		2	16x3x2400	92	55	3	1850-2400	5		
16600 92 65 _ _		2	16x3x2400	92	65	3	1850-2400	5		

€

www.Bravite.com
www.sabserrature.it

16000

16700

Serratura multipunto 4 mandate catenaccio e scrocco 3 punti di chiusura Azionamento continuo a cilindro	*Multipoint locks* *4 Turns bolt and latch* *3 Locking points* *Permanently engaged cylinder drive*
FINITURA DI SERIE • Piastra frontale in acciaio zincato bianco (ZB) o giallo (ZT)	*STANDARD FINISHINGS* • *White (ZB) or yellow (ZT) galvanised steel frontal plate*
DOTAZIONE • INCONTRI E CILINDRO NON COMPRESI	*ACCESSORIES* • *STRIKES AND CYLINDER NOT INCLUDED*

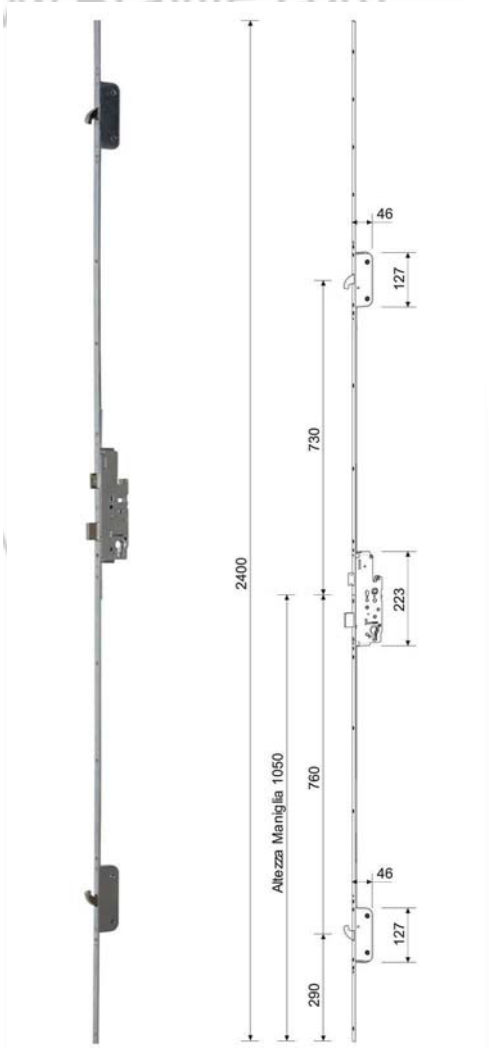

Codice *Code*	Finitura *Finishing* _ _ _								ZB	ZT
16700 85 35 _ _		2	16x3x2400	85	35	3	1850-2400	5		
16700 85 40 _ _		2	16x3x2400	85	40	3	1850-2400	5		
16700 85 45 _ _		2	16x3x2400	85	45	3	1850-2400	5		
16700 85 50 _ _		2	16x3x2400	85	50	3	1850-2400	5		
16700 85 55 _ _		2	16x3x2400	85	55	3	1850-2400	5		
16700 85 65 _ _		2	16x3x2400	85	65	3	1850-2400	5		
16700 85 80 _ _		2	16x3x2400	85	80	3	1850-2400	5		
16700 72 35 _ _		2	16x3x2400	72	35	3	1850-2400	5		
16700 72 40 _ _		2	16x3x2400	72	40	3	1850-2400	5		
16700 72 45 _ _		2	16x3x2400	72	45	3	1850-2400	5		
16700 72 50 _ _		2	16x3x2400	72	50	3	1850-2400	5		
16700 72 55 _ _		2	16x3x2400	72	55	3	1850-2400	5		
16700 72 65 _ _		2	16x3x2400	72	65	3	1850-2400	5		
16700 92 35 _ _		2	16x3x2400	92	35	3	1850-2400	5		
16700 92 40 _ _		2	16x3x2400	92	40	3	1850-2400	5		
16700 92 45 _ _		2	16x3x2400	92	45	3	1850-2400	5		
16700 92 50 _ _		2	16x3x2400	92	50	3	1850-2400	5		
16700 92 55 _ _		2	16x3x2400	92	55	3	1850-2400	5		
16700 92 65 _ _		2	16x3x2400	92	65	3	1850-2400	5		

€

www.Bravite.com
www.sabserrature.it

16800

Serratura multipunto
4 mandate catenaccio e scrocco
5 punti di chiusura
Azionamento continuo a cilindro

Multipoint locks
4 Turns bolt and latch
5 Locking points
Permanently engaged cylinder drive

FINITURA DI SERIE

- Piastra frontale in acciaio zincato bianco (ZB) o giallo (ZT)

STANDARD FINISHINGS

- *White (ZB) or yellow (ZT) galvanised steel frontal plate*

DOTAZIONE

- INCONTRI E CILINDRO NON COMPRESI

ACCESSORIES

- *STRIKES AND CYLINDER NOT INCLUDED*

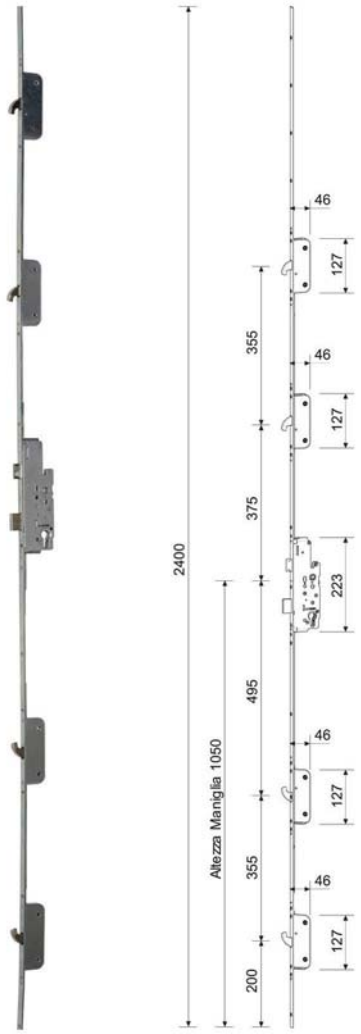

Codice *Code*	Finitura *Finishing* _ _ _								ZB	ZT
16800 85 35 _ _	2	16x3x2400	85	35	5	1850-2400	5			
16800 85 40 _ _	2	16x3x2400	85	40	5	1850-2400	5			
16800 85 45 _ _	2	16x3x2400	85	45	5	1850-2400	5			
16800 85 50 _ _	2	16x3x2400	85	50	5	1850-2400	5			
16800 85 55 _ _	2	16x3x2400	85	55	5	1850-2400	5			
16800 85 65 _ _	2	16x3x2400	85	65	5	1850-2400	5			
16800 85 80 _ _	2	16x3x2400	85	80	5	1850-2400	5			
16800 72 35 _ _	2	16x3x2400	72	35	5	1850-2400	5			
16800 72 40 _ _	2	16x3x2400	72	40	5	1850-2400	5			
16800 72 45 _ _	2	16x3x2400	72	45	5	1850-2400	5			
16800 72 50 _ _	2	16x3x2400	72	50	5	1850-2400	5			
16800 72 55 _ _	2	16x3x2400	72	55	5	1850-2400	5			
16800 72 65 _ _	2	16x3x2400	72	65	5	1850-2400	5			
16800 92 35 _ _	2	16x3x2400	92	35	5	1850-2400	5			
16800 92 40 _ _	2	16x3x2400	92	40	5	1850-2400	5			
16800 92 45 _ _	2	16x3x2400	92	45	5	1850-2400	5			
16800 92 50 _ _	2	16x3x2400	92	50	5	1850-2400	5			
16800 92 55 _ _	2	16x3x2400	92	55	5	1850-2400	5			
16800 92 65 _ _	2	16x3x2400	92	65	5	1850-2400	5			

€

www.Bravite.com
www.sabserrature.it

16000

16900

Serratura multipunto 4 mandate catenaccio e scrocco 5 punti di chiusura Azionamento continuo a cilindro	*Multipoint locks* *4 Turns bolt and latch* *5 Locking points* *Permanently engaged cylinder drive*
FINITURA DI SERIE • Piastra frontale in acciaio zincato bianco (ZB) o giallo (ZT)	*STANDARD FINISHINGS* • *White (ZB) or yellow (ZT) galvanised steel frontal plate*
DOTAZIONE • INCONTRI E CILINDRO NON COMPRESI	*ACCESSORIES* • *STRIKES AND CYLINDER NOT INCLUDED*

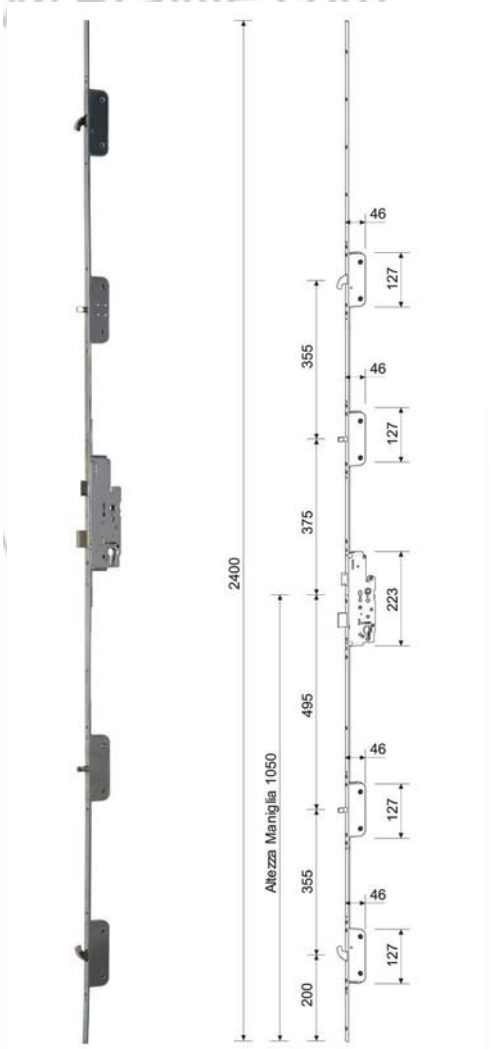

Codice *Code*	Finitura *Finishing* _ _ _								ZB	ZT
16900 85 35 _ _		2	16x3x2400	85	35	5	1850-2400	5		
16900 85 40 _ _		2	16x3x2400	85	40	5	1850-2400	5		
16900 85 45 _ _		2	16x3x2400	85	45	5	1850-2400	5		
16900 85 50 _ _		2	16x3x2400	85	50	5	1850-2400	5		
16900 85 55 _ _		2	16x3x2400	85	55	5	1850-2400	5		
16900 85 65 _ _		2	16x3x2400	85	65	5	1850-2400	5		
16900 85 80 _ _		2	16x3x2400	85	80	5	1850-2400	5		
16900 72 35 _ _		2	16x3x2400	72	35	5	1850-2400	5		
16900 72 40 _ _		2	16x3x2400	72	40	5	1850-2400	5		
16900 72 45 _ _		2	16x3x2400	72	45	5	1850-2400	5		
16900 72 50 _ _		2	16x3x2400	72	50	5	1850-2400	5		
16900 72 55 _ _		2	16x3x2400	72	55	5	1850-2400	5		
16900 72 65 _ _		2	16x3x2400	72	65	5	1850-2400	5		
16900 92 35 _ _		2	16x3x2400	92	35	5	1850-2400	5		
16900 92 40 _ _		2	16x3x2400	92	40	5	1850-2400	5		
16900 92 45 _ _		2	16x3x2400	92	45	5	1850-2400	5		
16900 92 50 _ _		2	16x3x2400	92	50	5	1850-2400	5		
16900 92 55 _ _		2	16x3x2400	92	55	5	1850-2400	5		
16900 92 65 _ _		2	16x3x2400	92	65	5	1850-2400	5		

€

www.Bravite.com
www.sabserrature.it

16005 A04

Incontro scrocco e catenaccio **Per frontale 16 mm** **Aria 4 mm**	***Strike for 16 mm frontal bolt and latch*** ***Air 4 mm***
FINITURA DI SERIE • Zincato bianco (ZB) o giallo (ZT)	*STANDARD FINISHINGS* • *White (ZB) or yellow (ZT) galvanised*
DOTAZIONE • A richiesta per Art. 16000, 16050, 16100, 16150, 16200, 16250, 16600, 16700, 16800, 16900	*ACCESSORIES* • *On request for Art. 16000, 16050, 16100, 16150, 16200, 16250, 16600, 16700, 16800, 16900*

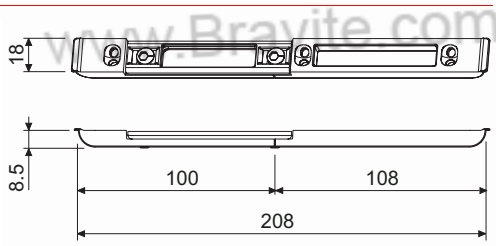

Codice *Code*	Finitura *Finishing*	ZB	ZT	€
16005 A04 _ _		50		

16005 A12

Incontro scrocco e catenaccio **Per frontale 16 mm** **Aria 12 mm**	***Strike for 16 mm frontal bolt and latch*** ***Air 12 mm***
FINITURA DI SERIE • Zincato bianco (ZB) o giallo (ZT)	*STANDARD FINISHINGS* • *White (ZB) or yellow (ZT) galvanised*
DOTAZIONE • A richiesta per Art. 16000, 16050, 16100, 16150, 16200, 16250, 16600, 16700, 16800, 16900	*ACCESSORIES* • *On request for Art. 16000, 16050, 16100, 16150, 16200, 16250, 16600, 16700, 16800, 16900*



Codice *Code*	Finitura *Finishing*	ZB	ZT	€
16005 A12 _ _		50		

16006 A04

Incontro nottolino **Per frontale 16 mm** **Aria 4 mm**	***Strike for 16 mm frontal revolving plug*** ***Air 4 mm***
FINITURA DI SERIE • Zincato bianco (ZB) o giallo (ZT)	*STANDARD FINISHINGS* • *White (ZB) or yellow (ZT) galvanised*
DOTAZIONE • A richiesta per Art. 16000, 16050, 16100, 16150, 16200, 16250.	*ACCESSORIES* • *On request for Art. 16000, 16050, 16100, 16150, 16200, 16250.*

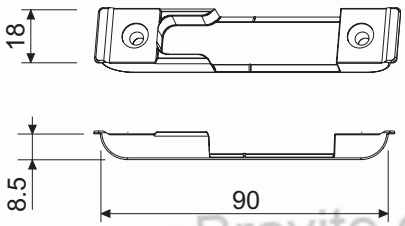

Codice *Code*	Finitura *Finishing*	ZB	ZT	€
16006 A04 _ _		250		

www.Bravite.com
www.Bravite.com
www.Bravite.com
www.Bravite.com
www.Bravite.com
www.sabserrature.it

16006 A12

Incontro nottolino **Per frontale 16 mm** **Aria 12 mm**	***Strike for 16 mm frontal revolving plug*** ***Air 12 mm***
FINITURA DI SERIE • Zincato bianco (ZB) o giallo (ZT)	*STANDARD FINISHINGS* • *White (ZB) or yellow (ZT) galvanised*
DOTAZIONE • A richiesta per Art. 16000, 16050, 16100, 16150, 16200, 16250.	*ACCESSORIES* • *On request for Art. 16000, 16050, 16100, 16150, 16200, 16250.*

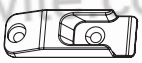

Codice *Code*	Finitura *Finishing*	ZB	ZT	€
16006 A12 _ _		400		

16007 A04

Incontro punzone **Per frontale 16 mm** **Aria 4 mm**	***Strike for 16 mm frontal punch*** ***Air 4 mm***
FINITURA DI SERIE • Zincato bianco (ZB) o giallo (ZT)	*STANDARD FINISHINGS* • *White (ZB) or yellow (ZT) galvanised*
DOTAZIONE • A richiesta per Art. 16100, 16150, 16600, 16900	*ACCESSORIES* • *On request for Art. 16100, 16150, 16600, 16900*

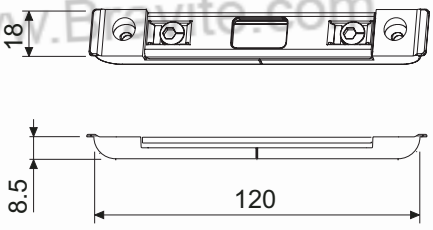

Codice *Code*	Finitura *Finishing*	ZB	ZT	€
16007 A04 _ _		20		

16007 A12

Incontro punzone **Per frontale 16 mm** **Aria 12 mm**	***Strike for 16 mm frontal punch*** ***Air 12 mm***
FINITURA DI SERIE • Zincato bianco (ZB) o giallo (ZT)	*STANDARD FINISHINGS* • *White (ZB) or yellow (ZT) galvanised*
DOTAZIONE • A richiesta per Art. 16100, 16150, 16600, 16900	*ACCESSORIES* • *On request for Art. 16100, 16150, 16600, 16900*

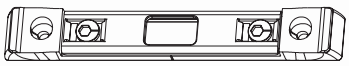

Codice *Code*	Finitura *Finishing*	ZB	ZT	€
16007 A12 _ _		20		

www.Bravite.com
www.Bravite.com
www.Bravite.com
www.Bravite.com
www.Bravite.com
www.sabserrature.it

16008 A04

Incontro gancio **Per frontale 16 mm** **Aria 4 mm**	***Strike for 16 mm frontal hook*** ***Air 4 mm***
FINITURA DI SERIE • Zincato bianco (ZB) o giallo (ZT)	*STANDARD FINISHINGS* • *White (ZB) or yellow (ZT) galvanised*
DOTAZIONE • A richiesta per Art. 16200, 16250, 16700, 16800, 16900	*ACCESSORIES* • *On request for Art. 16200, 16250, 16700, 16800, 16900*

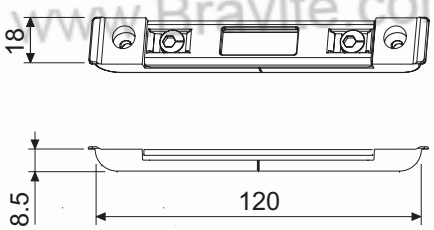

Codice *Code*	Finitura *Finishing*	ZB	ZT	€
16008 A04 _ _		20		

16008 A12

Incontro gancio **Per frontale 16 mm** **Aria 12 mm**	***Strike for 16 mm frontal hook*** ***Air 12 mm***
FINITURA DI SERIE • Zincato bianco (ZB) o giallo (ZT)	*STANDARD FINISHINGS* • *White (ZB) or yellow (ZT) galvanised*
DOTAZIONE • A richiesta per Art. 16200, 16250, 16700, 16800, 16900	*ACCESSORIES* • *On request for Art. 16200, 16250, 16700, 16800, 16900*

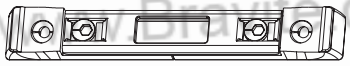

Codice *Code*	Finitura *Finishing*	ZB	ZT	€
16008 A12 _ _		20		

16009

Terminale per incontro **Per frontale 16 mm**	***Terminal for frontal strike*** ***For 16 mm frontal***
FINITURA DI SERIE •	*STANDARD FINISHINGS* •
DOTAZIONE • A richiesta per Art. 16005 A04, 16006 A04 • Normale dotazione per Art. 16090	*ACCESSORIES* • *On request for Art. 16005 A04, 16006 A04* • *Standard dotation for Art.16090*



Codice *Code*	€	€
16009 NE	200	

www.Bravite.com
www.Bravite.com
www.Bravite.com
www.Bravite.com
www.Bravite.com
www.saberrature.it

16070

Prolunga terminale Per frontale 16 mm	*Terminal extension* *For 16 mm frontal*
FINITURA DI SERIE • Zincato bianco (ZB) o giallo (ZT)	*STANDARD FINISHINGS* • *White (ZB) or yellow (ZT) galvanised*
DOTAZIONE •	*ACCESSORIES* •

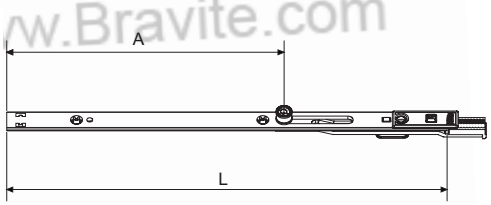

Codice *Code*	Finitura *Finishing* _ _ _	F		
16070 L300 _ _		16x3x300		10
16070 L500 _ _		16x3x500		10
16070 L585 _ _		16x3x585		10
16070 L785 _ _		16x3x785		10

Codice *Code*	Finitura *Finishing* _ _		ZB	ZT	
16070 L300 _ _		10			€
16070 L500 _ _		10			
16070 L585 _ _		10			
16070 L785 _ _		10			

16080

Prolunga terminale con puntale Per frontale 16 mm	*Terminal extension* *For 16 mm frontal with ferrule*
FINITURA DI SERIE • Zincato bianco (ZB) o giallo (ZT)	*STANDARD FINISHINGS* • *White (ZB) or yellow (ZT) galvanised*
DOTAZIONE •	*ACCESSORIES* •

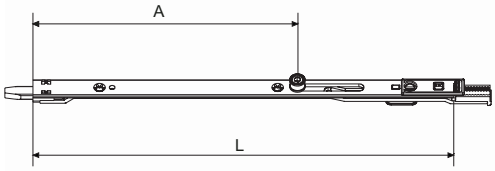

Codice *Code*	Finitura *Finishing* _ _ _	F		
16080 L300 _ _		16x3x300		10
16080 L500 _ _		16x3x500		10
16080 L585 _ _		16x3x585		10
16080 L785 _ _		16x3x785		10

Codice *Code*	Finitura *Finishing* _ _		ZB	ZT	
16080 L300 _ _		10			€
16080 L500 _ _		10			
16080 L585 _ _		10			
16080 L785 _ _		10			

www.Bravite.com
www.sabserrature.it

16090

Catenaccio per portoncino	*Locking for entrance door*
FINITURA DI SERIE • Zincato bianco (ZB) o giallo (ZT)	*STANDARD FINISHINGS* • *White (ZB) or yellow (ZT) galvanised*
DOTAZIONE •	*ACCESSORIES* •

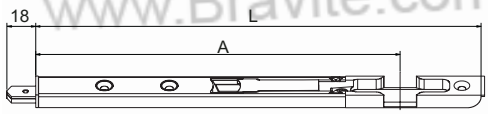

Codice *Code*	Finitura *Finishing* _ _ _		
16090 L255 _ _	18x9x255		12
16090 L540 _ _	18x9x540		12

Codice *Code*	Finitura *Finishing*		ZB	ZT	€
16090 L255 _ _	12				
16090 L540 _ _	12				

www.Bravite.com

16010

Serratura ricambio	*Spare Central Lock*
FINITURA DI SERIE • Zincato bianco (ZB) o giallo (ZT)	*STANDARD FINISHINGS* • *White (ZB) or yellow (ZT) galvanised*
DOTAZIONE • Viti di fissaggio	*ACCESSORIES* • *Fixing Screws*

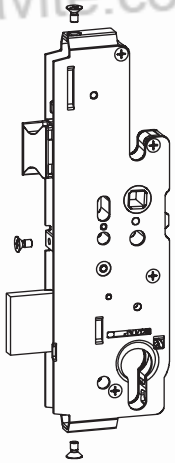

Codice *Code*	Finitura *Finishing* _ _ _					€	
16010 85 35	_ _	2		85	35		5
16010 85 40	_ _	2		85	40		5
16010 85 45	_ _	2		85	45		5
16010 85 50	_ _	2		85	50		5
16010 85 55	_ _	2		85	55		5
16010 85 65	_ _	2		85	65		5
16010 85 80	_ _	2		85	80		5
16010 72 35	_ _	2		72	35		5
16010 72 40	_ _	2		72	40		5
16010 72 45	_ _	2		72	45		5
16010 72 50	_ _	2		72	50		5
16010 72 55	_ _	2		72	55		5
16010 72 65	_ _	2		72	65		5
16010 92 35	_ _	2		92	35		5
16010 92 40	_ _	2		92	40		5
16010 92 45	_ _	2		92	45		5
16010 92 50	_ _	2		92	50		5
16010 92 55	_ _	2		92	55		5
16010 92 65	_ _	2		92	65		5

www.Bravite.com

www.sabserrature.it

DIM16000

Dima per la fresatura delle sedi degli incontri aria 4 mm. Per serrature a 3 o 4 nottolini Art. 16000 e 16050 Utilizzabile per serramenti in legno Applicabile sia su telai fissi per porte ad anta singola, che sul montante della seconda anta Per montaggio su telaio fisso (anta singola) regolare la piastrina di riferimento sulla linea inferiore Per il montaggio su telaio mobile (seconda anta) regolare la piastrina di riferimento sulla linea superiore (+4 mm).	*Template for the milling of air 4mm strikes' seats* *For Locks with 3 or 4 rev. plugs Art. 16000 and 16050* *Usable for wooden frames* *Applicable either on the single-sash doors or on the second sashís jamb* *For the assembly on the fixed case (single sash) adjust the datum plate on the inferior line* *For the assembly on the movable frame (second sash) adjust the datum plate on the superior line (+4 mm)*
FINITURA DI SERIE • Asta zincata	*STANDARD FINISHINGS* • *Galvanised rod*
DOTAZIONE • 1 asta di supporto per le dime preforata con riferimento regolabile • 1 sagoma per scrocco-catenaccio Art. 16005 • 4 sagome per nottolino Art. 16006 • 10 piastrelle seconda battuta	*ACCESSORIES* • *1 perforated support rod for the template with adjustable datum* • *1 spring latch/bolt jig Art. 16005* • *4 roller cam strike jigs Art. 16006* • *10 shims*

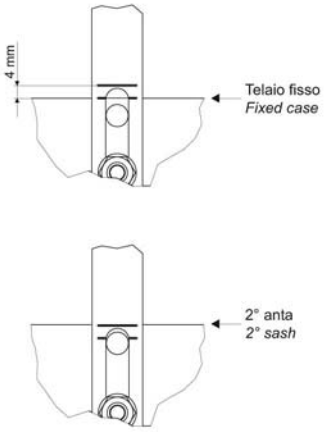

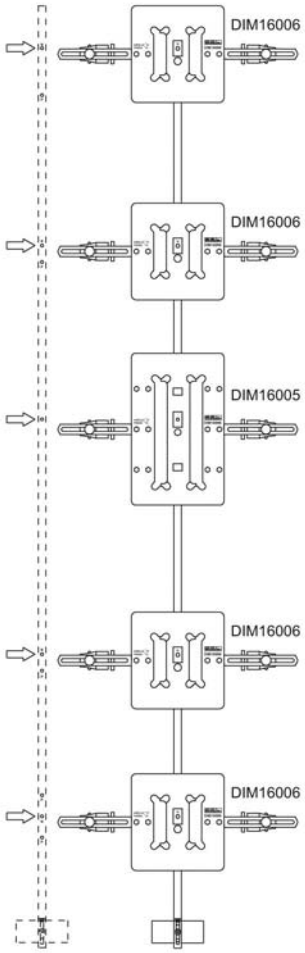

Codice *Code*	€		€
DIM16000		1	

www.Bravite.com
www.Bravite.com
www.Bravite.com
www.Bravite.com
www.sabserrature.it

Dime-Jigs 16000

DIM16100

Dima per la fresatura delle sedi degli incontri aria 4 mm
Per serrature a 2 ganci o punzoni e 1 o 2 nottolini Art. 16100, 16150, 16200 e 16250
Utilizzabile per serramenti in legno
Applicabile sia su telai fissi per porte ad anta singola, che sul montante della seconda anta
Per montaggio su telaio fisso (anta singola) regolare la piastrina di riferimento sulla linea inferiore
Per il montaggio su telaio mobile (seconda anta) regolare la piastrina di riferimento sulla linea superiore (+4 mm)

Template for the milling of air 4mm strikes' seats
For Locks with 2 hooks or punches and 1 or 2 rev. Plugs Art. 16100, 16150, 16200 and 16250
For the assembly on the fixed case (single sash) adjust the datum plate on the inferior line
For the assembly on the movable frame (second sash) radjust the datum plate on the superior line (+4 mm)
Usable for wooden frames
Applicable either on the single-sash doors or on the second sashís jamb

FINITURA DI SERIE

- Asta zincata

STANDARD FINISHINGS

- *Galvanised rod*

DOTAZIONE

- 1 asta di supporto per le dime preforata con riferimento regolabile
- 10 piastrelle seconda battuta
- 2 sagome per nottolino Art. 16006
- 2 sagome per gancio-punzone Art. 16007
- 1 sagoma per scrocco-catenaccio Art. 16005

ACCESSORIES

- *1 spring latch/bolt jig Art. 16005*
- *10 shims*
- *2 spring hooks-punches jig Art. 16007*
- *2 roller cam strike jigs Art. 16006*
- *1 perforated support rod for the template with adjustable datum*

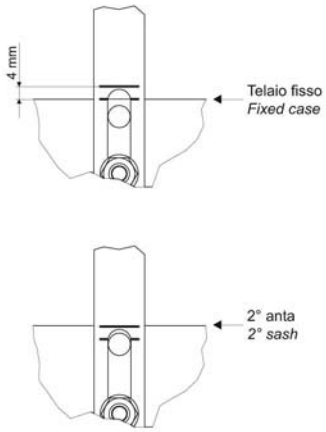

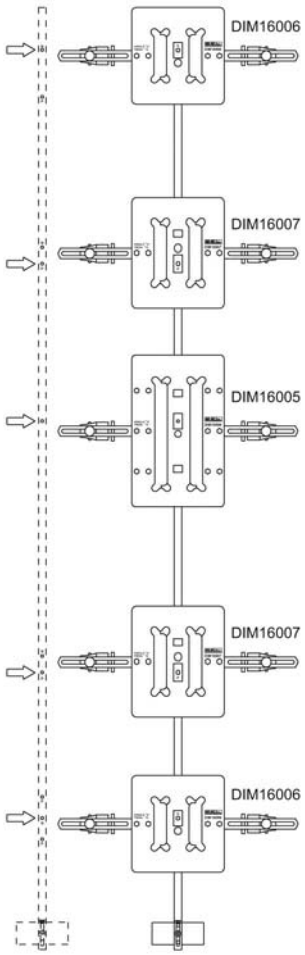

Codice *Code*	€		€
DIM16100		1	

www.Bravite.com
www.sabserrature.it

DIM16600

Dima per la fresatura delle sedi degli incontri aria 4 mm Per serrature a 2 ganci o punzoni Art. 16600 e 16700 Utilizzabile per serramenti in legno Applicabile sia su telai fissi per porte ad anta singola, che sul montante della seconda anta Per montaggio su telaio fisso (anta singola) regolare la piastrina di riferimento sulla linea inferiore Per il montaggio su telaio mobile (seconda anta) regolare la piastrina di riferimento sulla linea superiore (+4 mm)	*Template for the milling of air 4mm strikes' seats* *For Locks with 2 hooks or punches Art. 16600And 16700* *Usable for wooden frames* *Applicable either on the single-sash doors or on the second sashís jamb* *For the assembly on the fixed case (single sash) adjust the datum plate on the inferior line* *For the assembly on the movable frame (second sash) adjust the datum plate on the superior line (+4 mm)*
FINITURA DI SERIE • Asta zincata	*STANDARD FINISHINGS* • *Galvanised rod*
DOTAZIONE • 1 asta di supporto per le dime preforata con riferimento regolabile • 1 sagoma per scrocco-catenaccio Art. 16005 • 2 sagome per nottolino Art. 16007 • 6 piastrelle seconda battuta	*ACCESSORIES* • *1 perforated support rod for the template with adjustable datum* • *1 spring latch/bolt jig Art. 16005* • *2 roller cam strike jigs Art. 16007* • *6 shims*

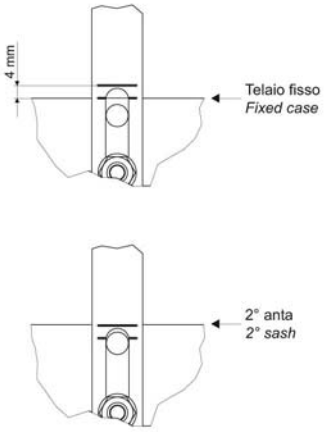

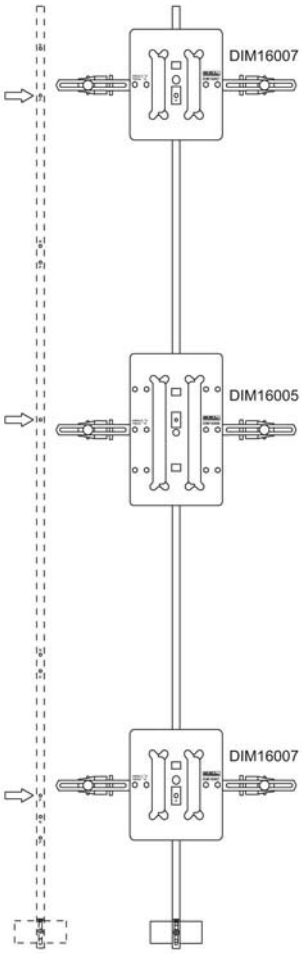

Codice *Code*	€		€
DIM16600		1	

www.Bravite.com
www.Bravite.com
www.Bravite.com
www.Bravite.com
www.sabserrature.it

DIM16800

Dima per la fresatura delle sedi degli incontri aria 4 mm Per serrature a 4 ganci o punzoni Art. 16800 e 16900 Utilizzabile per serramenti in legno Applicabile sia su telai fissi per porte ad anta singola, che sul montante della seconda anta Per montaggio su telaio fisso (anta singola) regolare la piastrina di riferimento sulla linea inferiore Per il montaggio su telaio mobile (seconda anta) regolare la piastrina di riferimento sulla linea superiore (+4 mm)	*Template for the milling of air 4mm strikes' seats* *For Locks with 4 hooks or punches Art. 16800 and 16900.* *For the assembly on the fixed case (single sash) adjust the datum plate on the inferior line* *For the assembly on the movable frame (second sash) radjust the datum plate on the superior line (+4 mm)* *Usable for wooden frames* *Applicable either on the single-sash doors or on the second sashís jamb*
FINITURA DI SERIE • Asta zincata	*STANDARD FINISHINGS* • *Galvanised rod*
DOTAZIONE • 1 asta di supporto per le dime preforata con riferimento regolabile • 1 sagoma per scrocco-catenaccio Art. 16005 • 4 sagome per gancio-punzone Art. 16007 • 10 piastrelle seconda battuta	*ACCESSORIES* • *1 perforated support rod for the template with adjustable datum* • *1 spring latch/bolt jig Art. 16005* • *4 spring hooks-punches jig Art. 16007* • *10 shims*

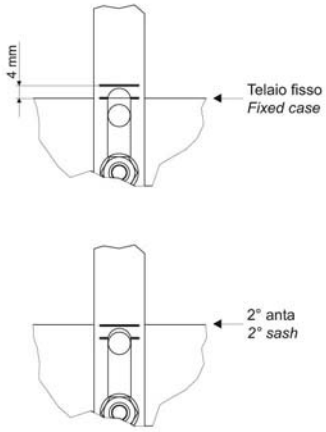

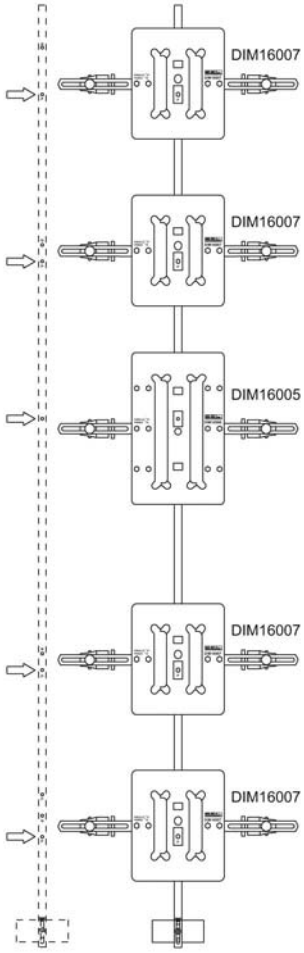

Codice *Code*	€		€
DIM16800		1	

www.Bravite.com
www.sabserrature.it

DIM16005

Maschera doppia per le fresate degli incontriaria 4mm Scrocco e catenaccio Per serramenti in legno, applicabile su telai con apertura destra o sinistra	*Template for the milling of air 4mm strikes' seats for Air 4mm* *Strike latch and bolt* *For wooden frames, usable for right and left opening jamb*
FINITURA DI SERIE • Asta morsetto zincata	*STANDARD FINISHINGS* • *Galvanised rod*
DOTAZIONE • Da montare sullíasta portadime Art. FRNDIM16000 sul foro corrispondente • Se utilizzato sulla seconda anta, applicare alla dima 2 piastrelle seconda battuta PIA2B16005 (da ordinare separatamente)	*ACCESSORIES* • *To be assembled on the carrier rod Art. FRNDIM16000 on the correspondent hole* • *If used on the second sash, apply to the jig 2 shims Art. PIA2B16005 (ordered separately)*

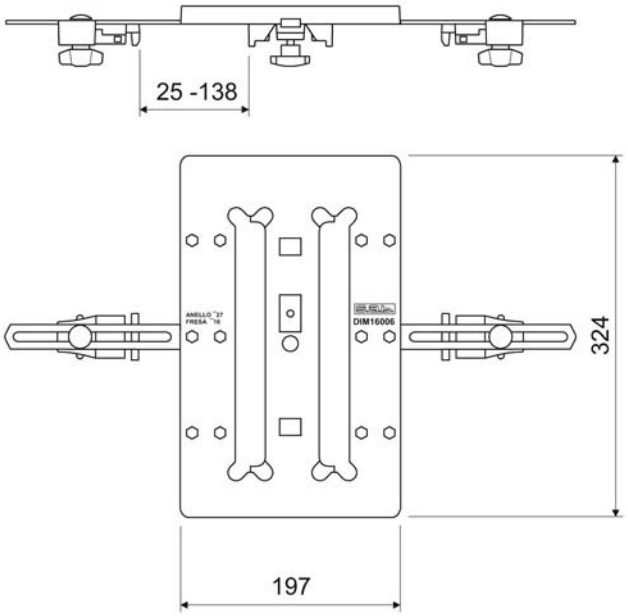

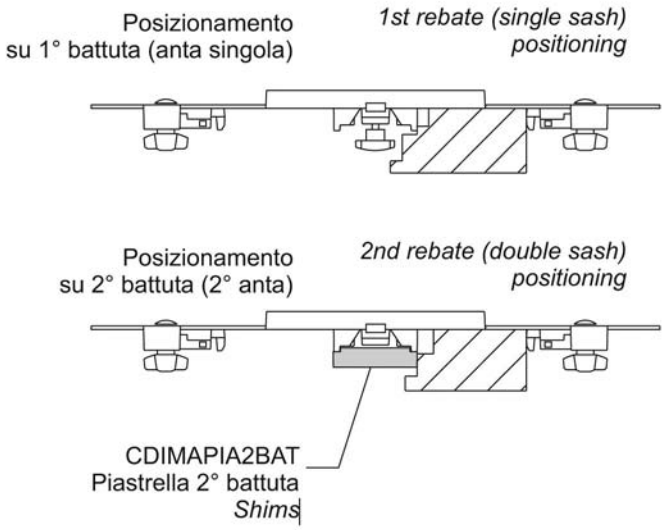

Codice *Code*	€		€
DIM16005	1		

www.Bravite.com
www.Bravite.com
www.Bravite.com
www.sabserrature.it

DIM16006

Maschera doppia per le fresate degli incontri aria 4mm Nottolino Per serramenti in legno, applicabile su telai con apertura destra o sinistra	*Template for the milling of air 4mm strikes' seats for air 4mm* *Strike revolving plug* *For wooden frames, usable for right and left opening jamb*
FINITURA DI SERIE • Asta morsetto zincata	*STANDARD FINISHINGS* • *Galvanised rod*
DOTAZIONE • Da montare sull'asta portadime Art. FRNDIM16000 sul foro corrispondente • Se utilizzato sulla seconda anta, applicare alla dima 2 piastrelle seconda battuta PIA2B16005 (da ordinare separatamente)	*ACCESSORIES* • *To be assembled on the carrier rod Art. FRNDIM16000 on the correspondent hole* • *If used on the second sash, apply to the jig 2 shims Art. PIA2B16005 (ordered separately)*

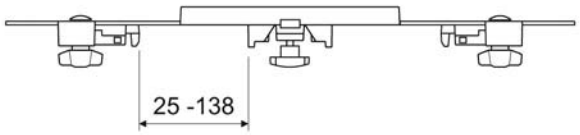

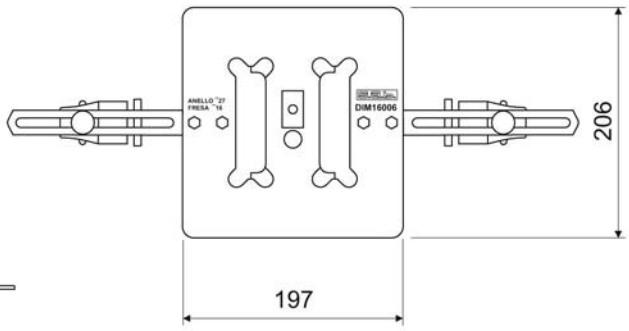

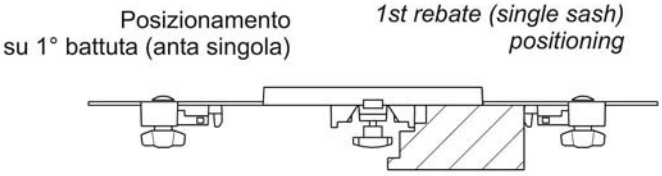

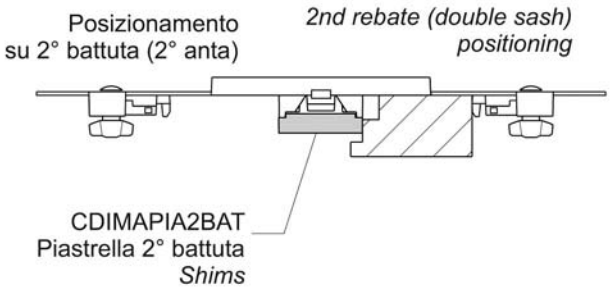

Codice *Code*	€		€
DIM16006		1	

www.Bravite.com
www.Bravite.com
www.Bravite.com
www.sabserrature.it

DIM16007

Maschera doppia per le fresate degli incontriaria 4mm Punzone e gancio Per serramenti in legno, applicabile su telai con apertura destra o sinistra	*Template for the milling of air 4mm strikes' seats for air 4mm* *Strike punch or hook* *For wooden frames, usable for right and left opening jamb*
FINITURA DI SERIE • Asta morsetto zincata	*STANDARD FINISHINGS* • *Galvanised rod*
DOTAZIONE • Da montare sullíasta portadime Art. FRNDIM16000 sul foro corrispondente • Se utilizzato sulla seconda anta, applicare alla dima 2 piastrelle seconda battuta PIA2B16005 (da ordinare separatamente)	*ACCESSORIES* • *To be assembled on the carrier rod Art. FRNDIM16000 on the correspondent hole* • *If used on the second sash, apply to the jig 2 shims Art. PIA2B16005 (ordered separately)*

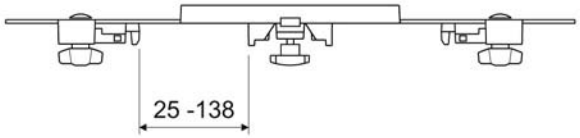

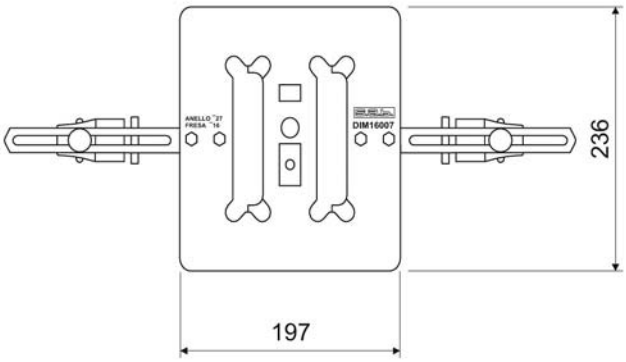

Posizionamento
su 1° battuta (anta singola)

1st rebate (single sash) positioning

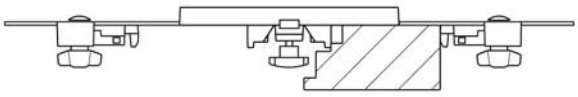

Posizionamento
su 2° battuta (2° anta)

2nd rebate (double sash) positioning

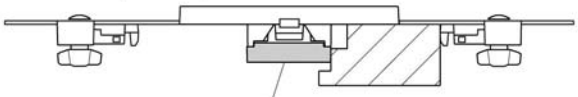

CDIMAPIA2BAT
Piastrella 2° battuta
Shims

Codice *Code*	€		€
DIM16007		1	

www.Bravite.com
www.Bravite.com
www.Bravite.com
www.sabserrature.it

Dime-Jigs 16000

FRNDIM16000

Asta per dime incontri Aria 4mm	*Jig carrier rod for air 4 mm Strikes*
FINITURA DI SERIE	*STANDARD FINISHINGS*
• Zincatura	• *Galvanised*
DOTAZIONE	*ACCESSORIES*
•	•

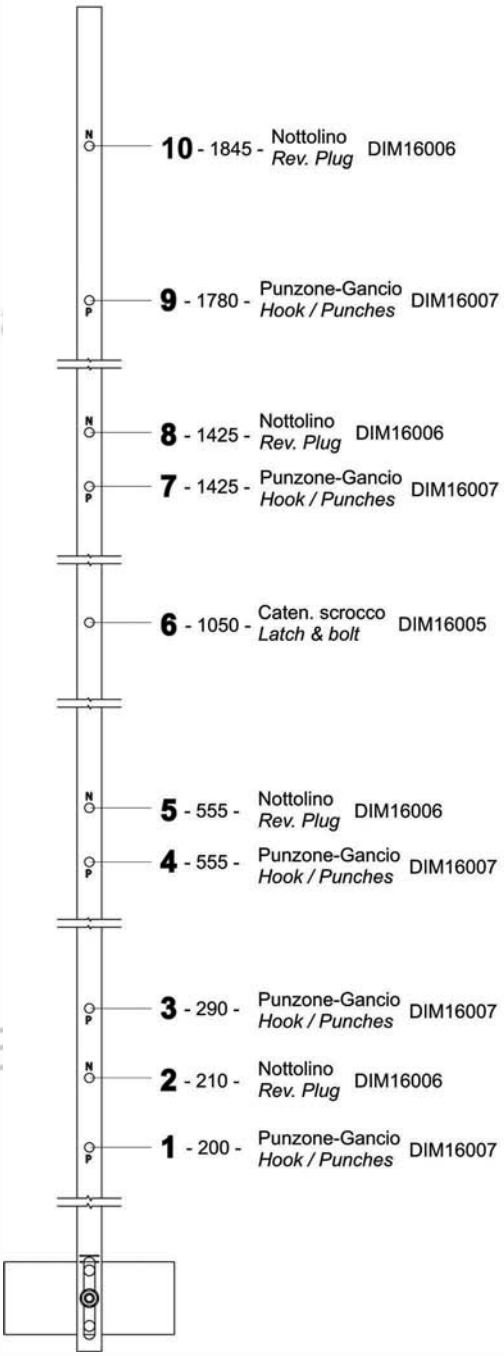

		1	2	3	4	5	6	7	8	9	10	
DIMA16000	16000						■					DIM16005
			■			■			■		■	DIM16006
												DIM16007
	16050						■					DIM16005
			■			■			■		■	DIM16006
												DIM16007
DIMA16100	16100						■					DIM16005
			■								■	DIM16006
					■			■				DIM16007
	16150						■					DIM16005
			■								■	DIM16006
					■			■				DIM16007
	16200						■					DIM16005
			■								■	DIM16006
					■			■				DIM16007
	16250						■					DIM16005
			■								■	DIM16006
					■			■				DIM16007
DIMA16600	16600						■					DIM16005
												DIM16006
				■						■		DIM16007
	16700						■					DIM16005
												DIM16006
				■						■		DIM16007
DIMA16800	16800						■					DIM16005
												DIM16006
		■			■			■		■		DIM16007
	16900						■					DIM16005
												DIM16006
		■			■			■		■		DIM16007

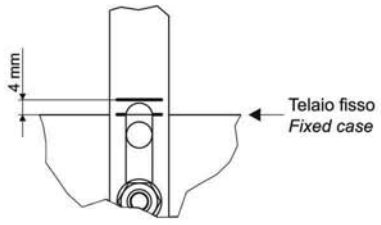

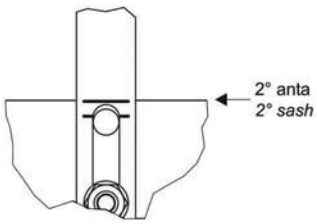

Codice *Code*	€		€
FRNDIM16000		1	

www.Bravite.com
www.sabserrature.it

MOR16005

Gruppo morsetto per dime degli incontri aria 4mm	*Jig fastening accessories for template of air 4mm strikes*
FINITURA DI SERIE	*STANDARD FINISHINGS*
• Asta morsetto zincata	• *Galvanised rod*
DOTAZIONE	*ACCESSORIES*
•	•

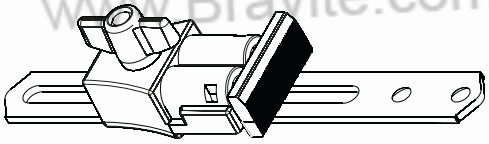

Codice *Code*	€		€
MOR16005		1	

PIA2B16005

Piastrella 2° battuta per dime degli incontri aria 4 mm.	*Shims for template of Air 4 mm strikes*
FINITURA DI SERIE	*STANDARD FINISHINGS*
•	•
DOTAZIONE	*ACCESSORIES*
•	•

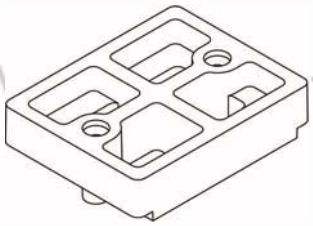

Codice *Code*	€		€
PIA2B16005		1	

VOL16005

Volantino dia. 30 mm - M6x25 per dime degli incontri aria 4 mm	*Dia. 30 mm wing nut M6x25 for template of air 4 mm strikes*
FINITURA DI SERIE	*STANDARD FINISHINGS*
• Vite zincata	• *Galvanised screw*
DOTAZIONE	*ACCESSORIES*
•	•

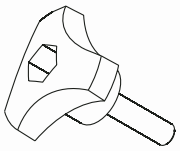

Codice *Code*	€		€
VOL16005		1	

www.Bravite.com

Serrature per porte blindate
Security locks for armoured doors

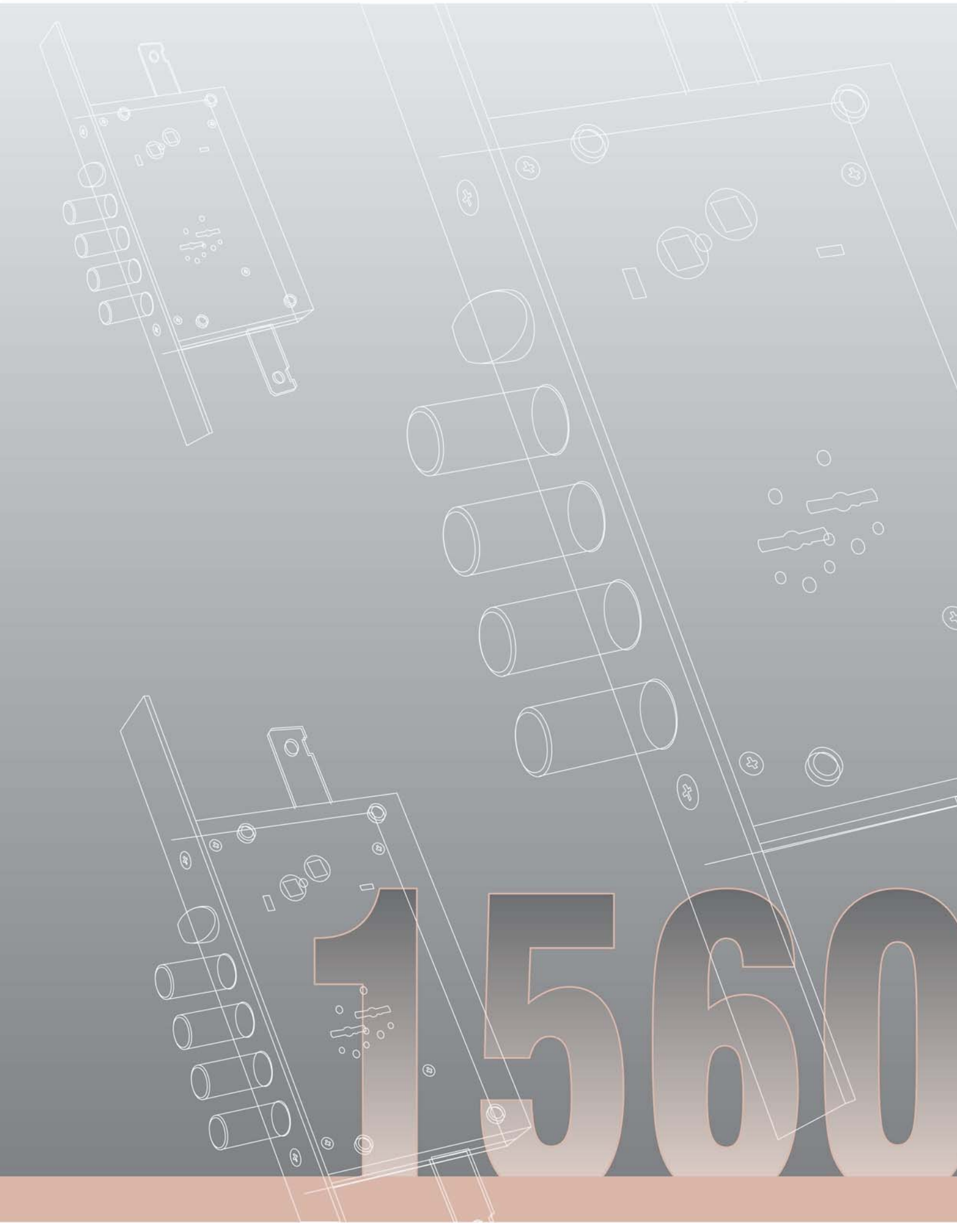

202

Chiave in ottone nichelato testa plastificata nera	*Key in nickel-plated brass* *Black plastic head*
FINITURA DI SERIE	*STANDARD FINISHINGS*
• Nichelatura	• *Nickel-plated*
DOTAZIONE	*ACCESSORIES*
• Normale dotazione per serrature da infilare e applicare per porte blindate (CH) • A richiesta per sbozzi di riproduzione	• *Supplied as standard with mortice or rim locks for security doors (CH)* • *On request blank for making copies*

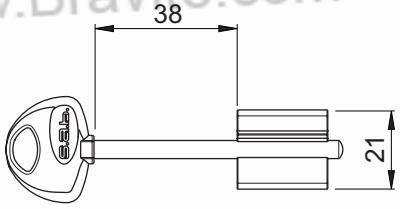

Codice *Code*	€		€
00202		50	

202/L

Chiave LUNGA in ottone nichelato testa plastificata nera	*LONG-key in nickel-plated brass* *Black plastic head*
FINITURA DI SERIE	*STANDARD FINISHINGS*
• Nichelatura	• *Nickel-plated*
DOTAZIONE	*ACCESSORIES*
• A richiesta (senza variazione di prezzo) per serrature da infilare ed applicare per porte blindate (CHL) • A richiesta per sbozzi di riproduzione	• *On request with mortice or rim locks for security doors (CHL)* • *On request blank for making copies*

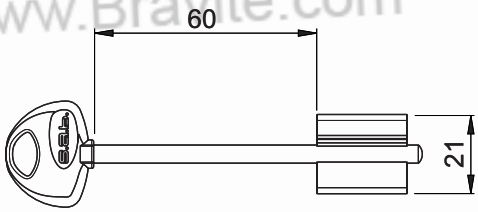

Codice *Code*	€		€
00202L		50	

204

Chiave CIFRATA in ottone nichelato testa plastificata nera	*CODED-key in nickel-plated brass* *Black plastic head*
FINITURA DI SERIE	*STANDARD FINISHINGS*
• Nichelatura	• *Nickel-plated*
DOTAZIONE	*ACCESSORIES*
• Chiave aggiuntiva alla normale dotazione per serrature da infilare ed applicare per porte blindate (CH)	• *In addition to standard supplies with mortice or rim locks for security doors (CH)*

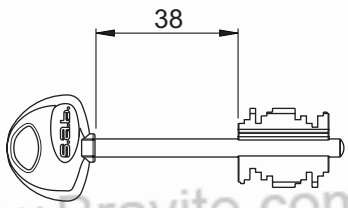

Codice *Code*	€		€
00204		1	

www.Bravite.com
www.sabserrature.it

204/L

Chiave LUNGA CIFRATA in ottone nichelato testa plastificata nera	*LONG CODED-key in nickel-plated brass Black plastic head*
FINITURA DI SERIE	*STANDARD FINISHINGS*
• Nichelatura	• *Nickel-plated*
DOTAZIONE	*ACCESSORIES*
• Chiave aggiuntiva alla normale dotazione per serrature da infilare ed applicare per porte blindate (CHL)	• *In addition to standard supplies with mortice or rim locks for security doors (CHL)*

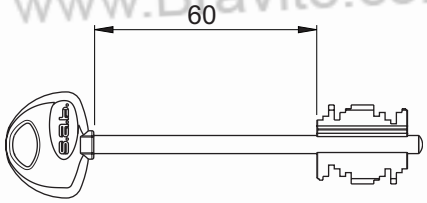

Codice *Code*	€		€
00204L		1	

206

Chiave CIFRATA AL CAMPIONE in ottone nichelato testa plastificata nera	*CODED TO SAMPLE key in nickel-plated brass Black plastic head*
FINITURA DI SERIE	*STANDARD FINISHINGS*
• Nichelatura	• *Nickel-plated*
DOTAZIONE	*ACCESSORIES*
• Per per serrature da infilare ed applicare per porte blindate (CH)	• *With mortice or rim locks for security doors (CH)*

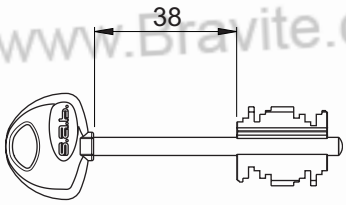

Codice *Code*	€		€
00206		1	

206/L

Chiave LUNGA CIFRATA AL CAMPIONE in ottone nichelato testa plastificata nera	*LONG CODED TO SAMPLE key in nickel-plated brass Black plastic head*
FINITURA DI SERIE	*STANDARD FINISHINGS*
• Nichelatura	• *Nickel-plated*
DOTAZIONE	*ACCESSORIES*
• Per per serrature da infilare ed applicare per porte blindate (CHL)	• *With mortice or rim locks for security doors (CHL)*

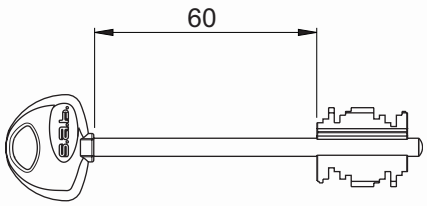

Codice *Code*	€		€
00206L		1	

www.Bravite.com
www.Bravite.com
www.Bravite.com
www.Bravite.com
www.Bravite.com
www.saberrature.it

208/C

Chiave LUNGA CIFRATA DA CANTIERE PER AZIONAMENTO SOLO scrocco reversibile reversibile reversibile in ottone nichelato testa plastificata nera	*LONG CODED SITE key FOR ACTIVATING ONLY THE LATCH in nickel-plated brass Black plastic head*
FINITURA DI SERIE • Nichelatura	*STANDARD FINISHINGS* • *Nickel-plated*
DOTAZIONE • A richiesta per serrature da infilare ed applicare per porte blindate (CHL/C)	*ACCESSORIES* • *With mortice or rim locks for security doors (CHL/C)*

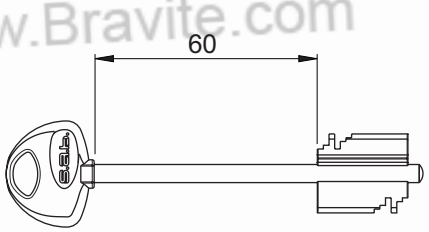

Codice *Code*	€		€
00208C		1	

210/2C

Chiave CIFRATA DI SERVIZIO PER AZIONAMENTO scrocco reversibile E DELLE PRIME DUE MANDATE in ottone nichelato testa plastificata nera	*CODED SERVICE key FOR ACTIVATING LATCH AND FIRST TWO KEY TURNS in nickel-plated brass Black plastic head*
FINITURA DI SERIE • Nichelatura	*STANDARD FINISHINGS* • *Nickel-plated*
DOTAZIONE • A richiesta per serrature da infilare ed applicare per porte blindate (CH/2C)	*ACCESSORIES* • *With mortice or rim locks for security doors (CH/2C)*

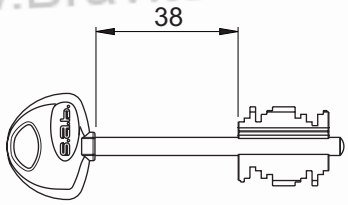

Codice *Code*	€		€
002102C		1	

210/L2C

Chiave CIFRATA LUNGA DI SERVIZIO PER AZIONAMENTO scrocco reversibile E DELLE PRIME DUE MANDATE, in ottone nichelato testa plastificata nera	*LONG CODED SERVICE key FOR ACTIVATING LATCH AND FIRST TWO KEY TURNS in nickel-plated brass Black plastic head*
FINITURA DI SERIE • Nichelatura	*STANDARD FINISHINGS* • *Nickel-plated*
DOTAZIONE • A richiesta per serrature da infilare ed applicare per porte blindate (CHL/2C)	*ACCESSORIES* • *With mortice or rim locks for security doors (CHL/2C)*

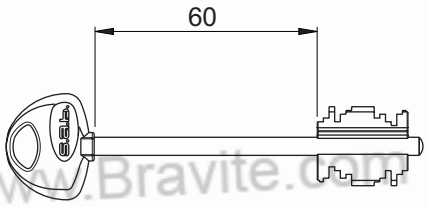

Codice *Code*	€		€
00210L2C		1	

www.Bravite.com
www.sabserrature.it

230

Gruppi gorges lamelle cifre Chiavi cifrate in ottone nichelato, testa plastificata nera	*Code plate groups (Gorges)* *Coded keys in nickel-plated brass* *Black plastic head*
FINITURA DI SERIE • Chiave nichelata	*STANDARD FINISHINGS* • *Key Nickel-plated*
DOTAZIONE • Ricambio per serrature da infilare ed applicare per porte blindate	*ACCESSORIES* • *Spare part with mortice or rim locks for security doors*

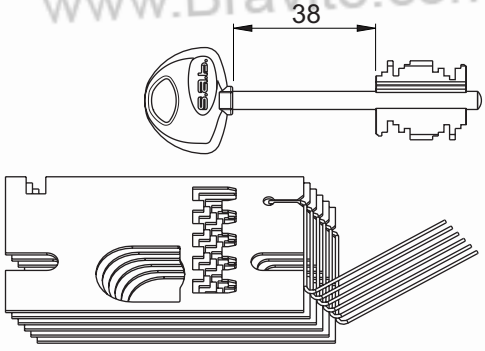

Codice *Code*	N.Chiavi *N.Keys*	€	
002301C	1	1	
002302C	2	1	€
002303C	3	1	
002304C	4	1	
002305C	5	1	

230/L

Gruppi gorges lamelle cifre Chiavi lunghe cifrate in ottone nichelato, testa plastificata nera	*Code plate groups (Gorges)* *Long coded keys in nickel-plated brass* *Black plastic head*
FINITURA DI SERIE • Chiave nichelata	*STANDARD FINISHINGS* • *Key Nickel-plated*
DOTAZIONE • Ricambio per serrature da infilare ed applicare per porte blindate	*ACCESSORIES* • *Spare part with mortice or rim locks for security doors*

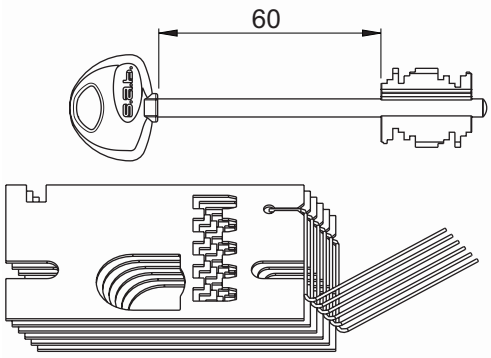

Codice *Code*	N.Chiavi *N.Keys*	€	
002301L	1	1	
002302L	2	1	€
002303L	3	1	
002304L	4	1	
002305L	5	1	

www.Bravite.com
Chiavi-Keys 1590
www.sabserrature.it

1560/28, 1560/37

Serratura a Doppia Mappa da infilare Quattro mandate Catenaccio a pioli e scrocco Esecuzione unica per porte destre o sinistre SCROCCO REVERSIBILE	*Double Bitted key mortice lock* *Four key turns* *Bolt with pins and latch* *Same operation for right and left-handed doors* *REVERSIBLE LATCH*
FINITURA DI SERIE • Scatola e coperchio in acciaio zincato • Piastra frontale in acciaio cromato	*STANDARD FINISHINGS* • *Box and cover in galvanised steel* • *Front plate in chrome-plated steel*
DOTAZIONE • 3 chiavi cifrate Art. 202 • Coppia Bocchette con viti Art. 280DM • • 1560/28G Serratura predisposta al montaggio della guida chiave (a richiesta).	*ACCESSORIES* • *3 keys Art. 202 (coded)* • *Pair of escutcheons with srews Art. 280DM* • • *1560/28G Lock predisposed for mounting key slot (On request).*

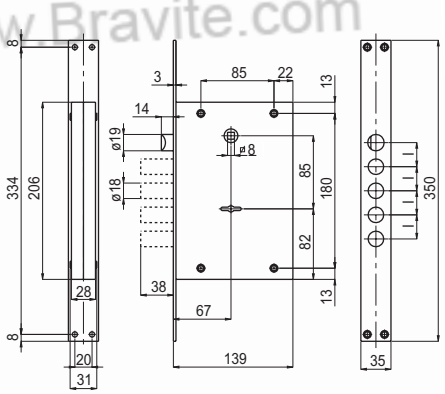

I = 28 / 37



1560/28



1560/37

Codice *Code*	Finitura *Finishing*					€	
			F		S		
01560 280 3C 0 OL		4	35x3x350	28	0,5		1
01560 370 3C 0 OL		4	35x3x350	37	0,5		1

www.Bravite.com

www.sabserrature.it

1561/28, 1561/37

Serratura a Doppia Mappa da infilare Quattro mandate, Triplice chiusura Catenaccio a pioli e scrocco Esecuzione unica per porte destre o sinistre SCROCCO REVERSIBILE	*Double Bitted key mortice lock* *Four key turns, Triple locking* *Bolt with pins and latch* *Same operation for right and left-handed doors* *REVERSIBLE LATCH*
FINITURA DI SERIE • Scatola e coperchio in acciaio zincato • Piastra frontale in acciaio cromato	*STANDARD FINISHINGS* • *Box and cover in galvanised steel* • *Front plate in chrome-plated steel*
DOTAZIONE • 3 chiavi cifrate Art. 202 • Coppia Bocchette con viti Art. 280DM • • 1561/28G Serratura predisposta al montaggio della guida chiave (a richiesta).	*ACCESSORIES* • *3 keys Art. 202 (coded)* • *Pair of escutcheons with srews Art. 280DM* • • *1561/28G Lock predisposed for mounting key slot (On request).*

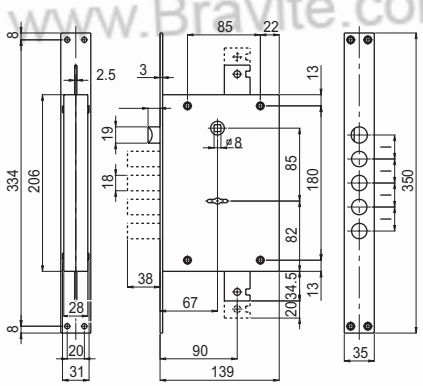

I = 28 / 37



1561/28



1561/37

Codice *Code*	Finitura *Finishing* – – –					€	
01561 280 3C 0 OL		4	35x3x350	28	0,5		1
01561 370 3C 0 OL		4	35x3x350	37	0,5		1

www.Bravite.com
www.Bravite.com
www.Bravite.com
www.sabserrature.it

1560

1562/28, 1562/37

Serratura a Doppia Mappa da infilare Quattro mandate Catenaccio a pioli Esecuzione unica per porte destre o sinistre SCROCCO REVERSIBILE	*Double Bitted key mortice lock* *Four key turns* *Bolt with pins* *Same operation for right and left-handed doors* *REVERSIBLE LATCH*
FINITURA DI SERIE • Scatola e coperchio in acciaio zincato • Piastra frontale in acciaio cromato	*STANDARD FINISHINGS* • *Box and cover in galvanised steel* • *Front plate in chrome-plated steel*
DOTAZIONE • 3 chiavi cifrate Art. 202 • Coppia Bocchette con viti Art. 280DM • • 1562/28G Serratura predisposta al montaggio della guida chiave (a richiesta).	*ACCESSORIES* • *3 keys Art. 202 (coded)* • *Pair of escutcheons with srews Art. 280DM* • • *1562/28G Lock predisposed for mounting key slot (On request).*

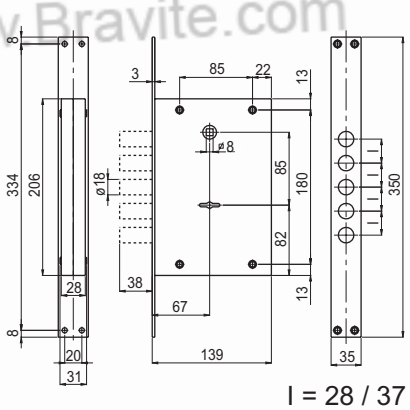

I = 28 / 37



1562/28



1562/37

Codice *Code*	Finitura *Finishing*					€	
01562 280 3C 0 OL		4	35x3x350	28	0,5		1
01562 370 3C 0 OL		4	35x3x350	37	0,5		1

www.Bravite.com
www.Bravite.com
www.Bravite.com
www.sabserrature.it

1563/28, 1563/37

Serratura a Doppia Mappa da infilare Quattro mandate, Triplice chiusura Catenaccio a pioli Esecuzione unica per porte destre o sinistre SCROCCO REVERSIBILE	*Double Bitted key mortice lock* *Four key turns, Triple locking* *Bolt with pins* *Same operation for right and left-handed doors* *REVERSIBLE LATCH*
FINITURA DI SERIE • Scatola e coperchio in acciaio zincato • Piastra frontale in acciaio cromato	*STANDARD FINISHINGS* • *Box and cover in galvanised steel* • *Front plate in chrome-plated steel*
DOTAZIONE • 3 chiavi cifrate Art. 202 • Coppia Bocchette con viti Art. 280DM • • 1563/28G Serratura predisposta al montaggio della guida chiave (a richiesta).	*ACCESSORIES* • *3 keys Art. 202 (coded)* • *Pair of escutcheons with srews Art. 280DM* • • *1563/28G Lock predisposed for mounting key slot (On request).*

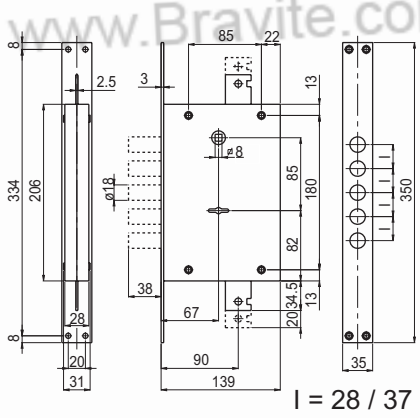

I = 28 / 37



1563/28



1563/37

Codice *Code*	Finitura *Finishing*					€	
01563 280 3C 0 OL		4	35x3x350	28	0,5		1
01563 370 3C 0 OL		4	35x3x350	37	0,5		1

www.Bravite.com
www.Bravite.com
www.Bravite.com
www.sabserrature.it

1560

1570/28, 1570/37, 1570/37S

Serratura a Doppia Mappa da applicare Quattro mandate Catenaccio a pioli e scrocco Esecuzione unica per porte destre o sinistre SCROCCO REVERSIBILE	*Double Bitted key rim lock* *Four key turns* *Bolt with pins and latch* *Same operation for right and left-handed doors* *REVERSIBLE LATCH*
FINITURA DI SERIE • Scatola e coperchio in acciaio zincato	*STANDARD FINISHINGS* • *Box and cover in galvanised steel*
DOTAZIONE • 3 chiavi cifrate Art. 202 • Coppia Bocchette con viti Art. 280DM • • 1570/28G Serratura predisposta al montaggio della guida chiave (a richiesta).	*ACCESSORIES* • *3 keys Art. 202 (coded)* • *Pair of escutcheons with srews Art. 280DM* • • *1570/28G Lock predisposed for mounting key slot (On request).*

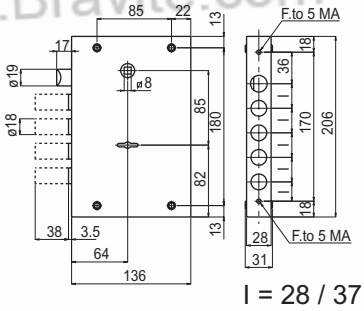

l = 28 / 37



1570/28

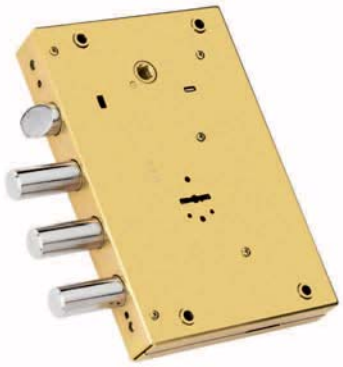

1570/37



1570/37S
Pioli Prolungati / Extended Pins +40 mm

Codice *Code*	Finitura *Finishing*		F		S	€	
01570 280 3C 0 0L		4		28	3,5		1
01570 370 3C 0 0L		4		37	3,5		1
01570 37S 3C 0 0L		4		37	43,5		1

www.Bravite.com
www.Bravite.com
www.Bravite.com

1571/28, 1571/37, 1571/37S

Serratura a Doppia Mappa da applicare Quattro mandate, Triplice chiusura Catenaccio a pioli e scrocco Esecuzione unica per porte destre o sinistre SCROCCO REVERSIBILE	*Double Bitted key rim lock* *Four key turns, Triple locking* *Bolt with pins and latch* *Same operation for right and left-handed doors* *REVERSIBLE LATCH*
FINITURA DI SERIE • Scatola e coperchio in acciaio zincato	*STANDARD FINISHINGS* • *Box and cover in galvanised steel*
DOTAZIONE • 3 chiavi cifrate Art. 202 • Coppia Bocchette con viti Art. 280DM • • 1571/28G Serratura predisposta al montaggio della guida chiave (a richiesta).	*ACCESSORIES* • *3 keys Art. 202 (coded)* • *Pair of escutcheons with srews Art. 280DM* • • *1571/28G Lock predisposed for mounting key slot (On request).*

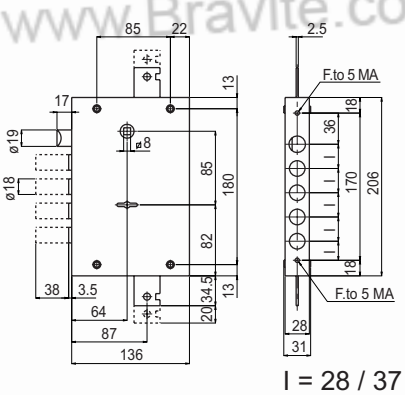

I = 28 / 37

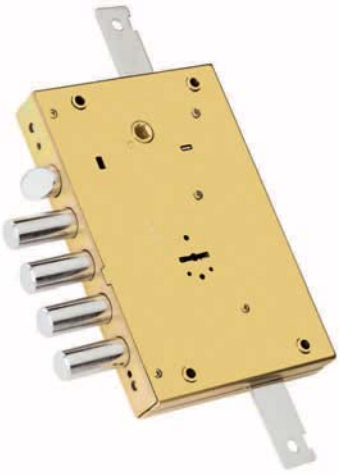

1571/28

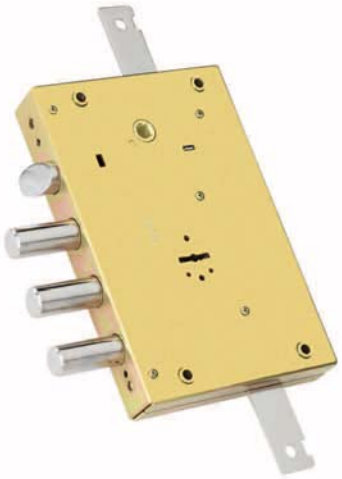

1571/37



1571/37S
Pioli Prolungati / Extended Pins +40 mm

Codice *Code*	Finitura *Finishing*		F		S	€	
01571 280 3C 0 OL		4		28	3,5		1
01571 370 3C 0 OL		4		37	3,5		1
01571 37S 3C 0 OL		4		37	43,5		1

www.Bravite.com
www.Bravite.com
www.Bravite.com
www.Bravite.com
www.saberrature.it

1560

1572/28, 1572/37, 1572/37S

Serratura a Doppia Mappa da applicare **Quattro mandate** **Catenaccio a pioli**	***Double Bitted key rim lock*** ***Four key turns*** ***Bolt with pins***
FINITURA DI SERIE • Scatola e coperchio in acciaio zincato	*STANDARD FINISHINGS* • *Box and cover in galvanised steel*
DOTAZIONE • 3 chiavi cifrate Art. 202 • Coppia Bocchette con viti Art. 280DM • • 1572/28G Serratura predisposta al montaggio della guida chiave (a richiesta).	*ACCESSORIES* • *3 keys Art. 202 (coded)* • *Pair of escutcheons with srews Art. 280DM* • • *1572/28G Lock predisposed for mounting key slot (On request).*

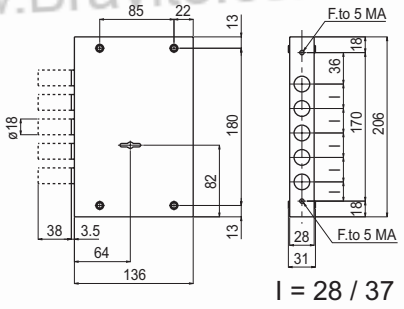

l = 28 / 37



1572/28



1572/37



1572/37S
Pioli Prolungati / Extended Pins +40 mm

Codice *Code*	Finitura *Finishing*					€	
	– – –						
01572 280 3C 0 0L		4		28	3,5		1
01572 370 3C 0 0L		4		37	3,5		1
01572 37S 3C 0 0L		4		37	43,5		1

www.Bravite.com
www.Bravite.com
www.Bravite.com
www.sabserrature.it

1573/28, 1573/37, 1573/37S

Serratura a Doppia Mappa da applicare Quattro mandate, Triplice chiusura Catenaccio a pioli	***Double Bitted key rim lock Four key turns, Triple locking Bolt with pins***
FINITURA DI SERIE • Scatola e coperchio in acciaio zincato	*STANDARD FINISHINGS* • *Box and cover in galvanised steel*
DOTAZIONE • 3 chiavi cifrate Art. 202 • Coppia Bocchette con viti Art. 280DM • • 1573/28G Serratura predisposta al montaggio della guida chiave (a richiesta).	*ACCESSORIES* • *3 keys Art. 202 (coded)* • *Pair of escutcheons with srews Art. 280DM* • • *1573/28G Lock predisposed for mounting key slot (On request).*

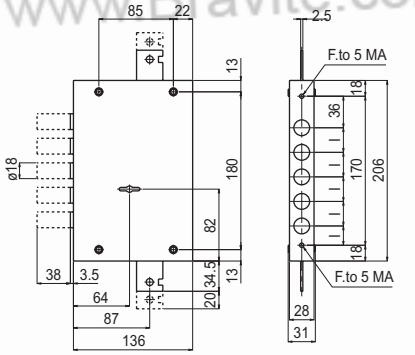

I = 28 / 37

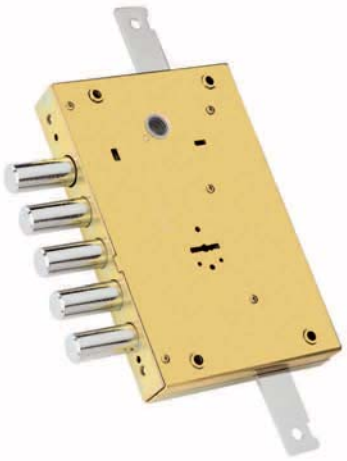

1573/28

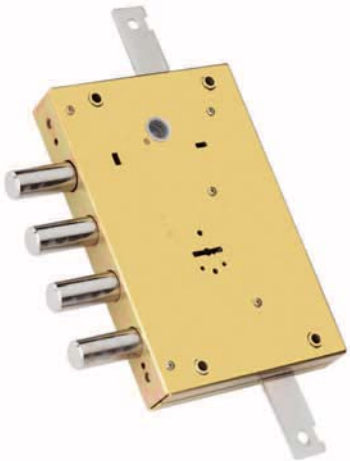

1573/37



1573/37S
Pioli Prolungati / Extended Pins +40 mm

Codice *Code*	Finitura *Finishing*		F		S	€	
01573 280 3C 0 0L		4		28	3,5		1
01573 370 3C 0 0L		4		37	3,5		1
01573 37S 3C 0 0L		4		37	43,5		1

www.Bravite.com
www.Bravite.com
www.Bravite.com
www.Bravite.com
www.sabserrature.it

1560

1580/28, 1580/37

Serratura a Doppia Mappa da infilare Quattro mandate, Triplice chiusura Catenaccio a pioli e scrocco Aggancio aste chiusura superiore e inferiore con nasello a leva Art. 248 Esecuzione unica per porte destre o sinistre SCROCCO REVERSIBILE	*Double Bitted key mortice lock* *Four key turns, Triple locking* *Bolt with pins and latch* *Rods holder for upper and lower locking with lever catch Art. 248* *Same operation for right and left-handed doors* *REVERSIBLE LATCH*
FINITURA DI SERIE • Scatola e coperchio in acciaio zincato • Piastra frontale in acciaio cromato	*STANDARD FINISHINGS* • *Box and cover in galvanised steel* • *Front plate in chrome-plated steel*
DOTAZIONE • 3 chiavi cifrate Art. 202 • Coppia Bocchette con viti Art. 280DM • • 1580/28G Serratura predisposta al montaggio della guida chiave (a richiesta).	*ACCESSORIES* • *3 keys Art. 202 (coded)* • *Pair of escutcheons with srews Art. 280DM* • • *1580/28G Lock predisposed for mounting key slot (On request).*

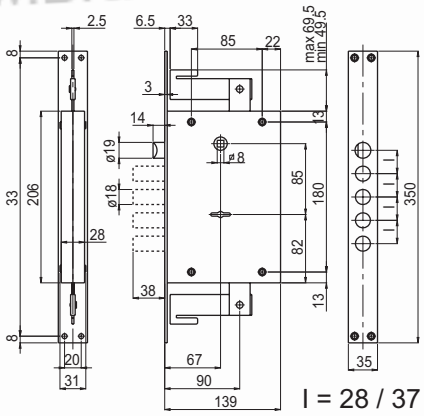



1580/28

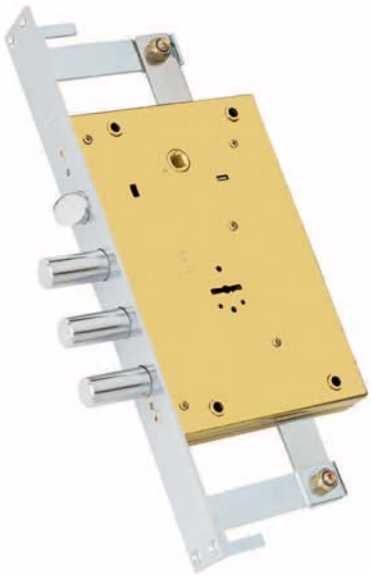

1580/37

Codice *Code*	Finitura *Finishing*						€	
01580 280 3C 0 OL		4	35x3x350	28	0,5			1
01580 370 3C 0 OL		4	35x3x350	37	0,5			1

www.Bravite.com
www.Bravite.com
www.Bravite.com

1590/28, 1590/37

Serratura a Doppia Mappa da infilare
Quattro mandate, Triplice chiusura
Catenaccio a pioli e scrocco
Aggancio aste chiusura superiore e inferiore con nasello a Spillo Art. 247

Esecuzione unica per porte destre o sinistre
SCROCCO REVERSIBILE

Double Bitted key mortice lock
Four key turns, Triple locking
Bolt with pins and latch
Rods holder for upper and lower locking with pin catch Art. 248

Same operation for right and left-handed doors
REVERSIBLE LATCH

FINITURA DI SERIE

- Scatola e coperchio in acciaio zincato
- Piastra frontale in acciaio cromato

STANDARD FINISHINGS

- *Box and cover in galvanised steel*
- *Front plate in chrome-plated steel*

DOTAZIONE

- 3 chiavi cifrate Art. 202
- Coppia Bocchette con viti Art. 280DM
-
- 1590/28G Serratura predisposta al montaggio della guida chiave (a richiesta).

ACCESSORIES

- *3 keys Art. 202 (coded)*
- *Pair of escutcheons with srews Art. 280DM*
-
- *1590/28G Lock predisposed for mounting key slot (On request).*

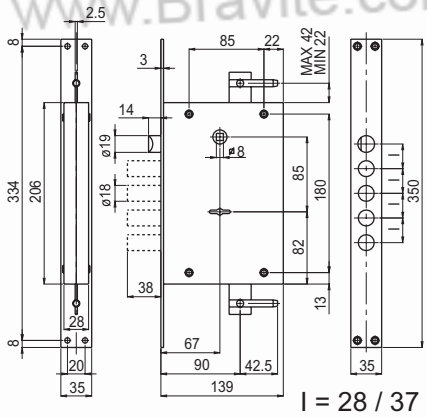



1590/28



1590/37

Codice *Code*	Finitura *Finishing*					€	
01590 280 3C 0 OL		4	35x3x350	28	0,5		1
01590 370 3C 0 OL		4	35x3x350	37	0,5		1

www.Bravite.com
www.Bravite.com
www.Bravite.com
www.sabserrature.it

1600/28

Serratura da infilare con BLOCCO DI SICUREZZA

- SERRATURA SUPERIORE a Doppia Mappa azionamento catenaccio a pioli quattro mandate, triplice chiusura e scrocco

- Serratura inferiore a Doppia Mappa azionamento catenaccio un piolo due mandate, ostruzione foro chiave e blocco cremagliera catenaccio e aste triplici serratura superiore

Esecuzione unica per porte destre o sinistre
SCROCCO REVERSIBILE

Double Bitted key mortice lock with SECURITY BLOCK

- UPPER LOCK four turns with Double Bitted key operated on bolt (4 pins), triple locking and latch

- LOWER LOCK two turns with Double Bitted key operated on service bolt, covers the key hole and blocks main locking points

Same operation for right and left-handed doors
REVERSIBLE LATCH

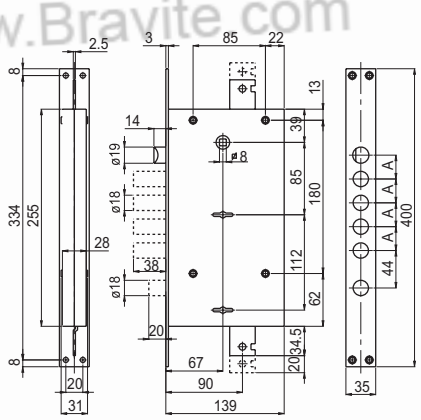

FINITURA DI SERIE

- Scatola e coperchio in acciaio zincato
- Piastra frontale in acciaio cromato

STANDARD FINISHINGS

- *Box and cover in galvanised steel*
- *Front plate in chrome-plated steel*

DOTAZIONE

- 3 chiavi cifrate Art. 202 per serratura superiore
- 3 chiavi cifrate Art. 202 per serratura inferiore
- 2 Coppie Bocchette con viti Art. 280DM
-
- A richiesta cifratura unica per le due serrature, indicando nell'ordine KA

ACCESSORIES

- *3 keys Art. 202 (coded) for upper lock*
- *3 keys Art. 202 (coded) for lower lock*
- *Two pairs of escutcheons with srews Art. 280 DM.*
-
- *On request unique code (keys alike) for both locks. Add KA to the order*



Codice *Code*	Finitura *Finishing*					€	
	– – –						
01600 280 3C 0 0L		4	35x3x350	28	0,5		1

www.Bravite.com

www.sabserrature.it

1602/28

Serratura da infilare

- SERRATURA SUPERIORE a Doppia Mappa azionamento catenaccio a pioli quattro mandate, triplice chiusura e scrocco

- Serratura inferiore a Doppia Mappa azionamento catenaccio un piolo due mandate e scrocco serratura superiore

Esecuzione unica per porte destre o sinistre
SCROCCO REVERSIBILE

Double Bitted key mortice lock

- UPPER LOCK four turns with Double Bitted key operated on bolt (4 pins), triple locking and latch

- LOWER LOCK two turns with Double Bitted key operated on service bolt and latch

Same operation for right and left-handed doors
REVERSIBLE LATCH

FINITURA DI SERIE

- Scatola e coperchio in acciaio zincato
- Piastra frontale in acciaio cromato

STANDARD FINISHINGS

- *Box and cover in galvanised steel*
- *Front plate in chrome-plated steel*

DOTAZIONE

- 3 chiavi cifrate Art. 202 per serratura superiore
- 3 chiavi cifrate Art. 202 per serratura inferiore
- 2 Coppie Bocchette con viti Art. 280DM
-
- A richiesta cifratura unica per le due serrature, indicando nell'ordine KA

ACCESSORIES

- *3 keys Art. 202 (coded) for upper lock*
- *3 keys Art. 202 (coded) for lower lock*
- *Two pairs of escutcheons with srews Art. 280 DM.*
-
- *On request unique code (keys alike) for both locks. Add KA to the order*

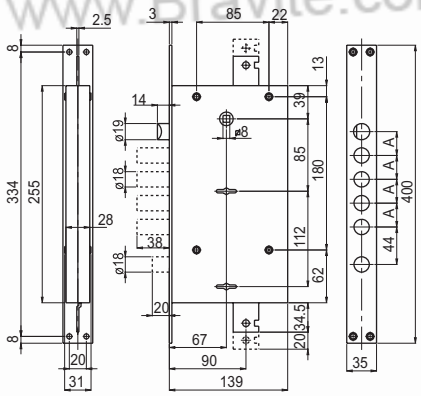

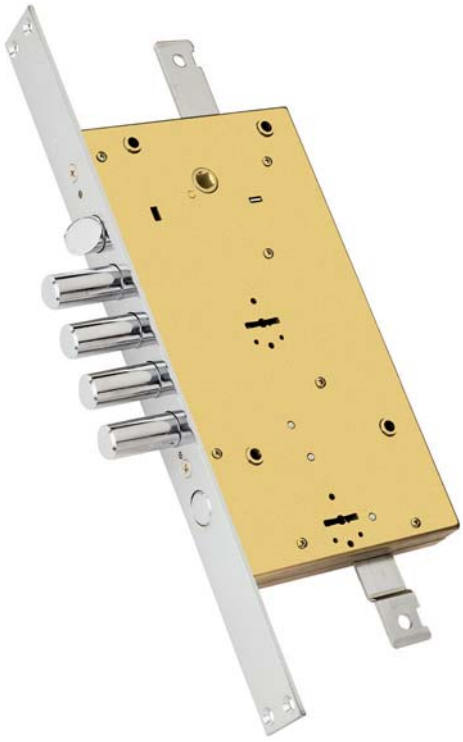

Codice *Code*	Finitura *Finishing*					€	
	___		F		S		
01602 280 3C 0 OL		4	35x3x350	28	0,5		1

www.Bravite.com
www.Bravite.com
www.Bravite.com
www.Bravite.com
www.sabserrature.it

1606/28

Serratura da applicare con BLOCCO DI SICUREZZA

- SERRATURA SUPERIORE a Doppia Mappa azionamento catenaccio a pioli quattro mandate, triplice chiusura e scrocco

- Serratura inferiore a Doppia Mappa azionamento catenaccio un piolo due mandate, ostruzione foro chiave e blocco cremagliera catenaccio e aste triplici serratura superiore

Esecuzione unica per porte destre o sinistre
SCROCCO REVERSIBILE

Double Bitted key rim lock with SECURITY BLOCK

- UPPER LOCK four turns with Double Bitted key operated on bolt (4 pins), triple locking and latch

- LOWER LOCK two turns with Double Bitted key operated on service bolt, covers the key hole and blocks main locking points

Same operation for right and left-handed doors
REVERSIBLE LATCH

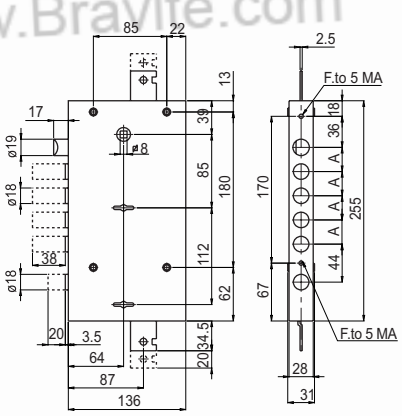

FINITURA DI SERIE

- Scatola e coperchio in acciaio zincato

STANDARD FINISHINGS

- *Box and cover in galvanised steel*

DOTAZIONE

- 3 chiavi cifrate Art. 202 per serratura superiore
- 3 chiavi cifrate Art. 202 per serratura inferiore
- 2 Coppie Bocchette con viti Art. 280DM
-
- A richiesta cifratura unica per le due serrature, indicando nell'ordine KA

ACCESSORIES

- *3 keys Art. 202 (coded) for upper lock*
- *3 keys Art. 202 (coded) for lower lock*
- *Two pairs of escutcheons with srews Art. 280 DM.*
-
- *On request unique code (keys alike) for both locks. Add KA to the order*



Codice *Code*	Finitura *Finishing*						€	
	– – –							
01606 280 3C 0 0L		4			28	3,5		1

www.Bravite.com
www.Bravite.com
www.Bravite.com
www.Bravite.com
www.sabserrature.it

1608/28

Serratura da applicare

- SERRATURA SUPERIORE a Doppia Mappa azionamento catenaccio a pioli quattro mandate, triplice chiusura e scrocco

- Serratura inferiore a Doppia Mappa azionamento catenaccio un piolo due mandate e scrocco serratura superiore

Esecuzione unica per porte destre o sinistre
SCROCCO REVERSIBILE

Double Bitted key rim lock

- UPPER LOCK four turns with Double Bitted key operated on bolt (4 pins), triple locking and latch

- LOWER LOCK two turns with Double Bitted key operated on service bolt and latch

Same operation for right and left-handed doors
REVERSIBLE LATCH

FINITURA DI SERIE

- Scatola e coperchio in acciaio zincato

STANDARD FINISHINGS

- *Box and cover in galvanised steel*

DOTAZIONE

- 3 chiavi cifrate Art. 202 per serratura superiore
- 3 chiavi cifrate Art. 202 per serratura inferiore
- 2 Coppie Bocchette con viti Art. 280DM
-
- A richiesta cifratura unica per le due serrature, indicando nell'ordine KA

ACCESSORIES

- *3 keys Art. 202 (coded) for upper lock*
- *3 keys Art. 202 (coded) for lower lock*
- *Two pairs of escutcheons with srews Art. 280 DM.*
-
- *On request unique code (keys alike) for both locks. Add KA to the order*

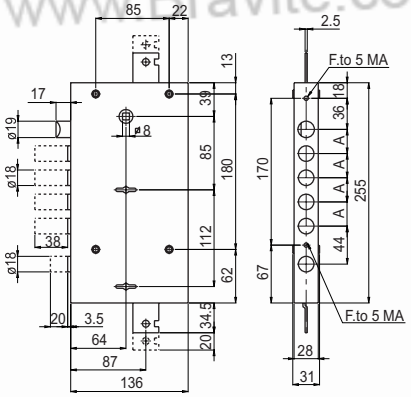



Codice *Code*	Finitura *Finishing*					€	
01608 280 3C 0 0L	– – –	4		28	3,5		1

www.Bravite.com
www.Bravite.com
www.Bravite.com
www.Bravite.com
www.sabserrature.it

1600

1610/28

Serratura da infilare

- SERRATURA SUPERIORE a Doppia Mappa azionamento catenaccio a pioli quattro mandate, triplice chiusura e scrocco

- Serratura inferiore a Cilindro azionamento catenaccio un piolo due mandate e scrocco serratura superiore

Esecuzione unica per porte destre o sinistre
SCROCCO REVERSIBILE

Double Bitted key mortice lock

- UPPER LOCK four turns with Double Bitted key operated on bolt (4 pins), triple locking and latch

- LOWER LOCK two turns Cylinder movement operated on service bolt and latch

Same operation for right and left-handed doors
REVERSIBLE LATCH

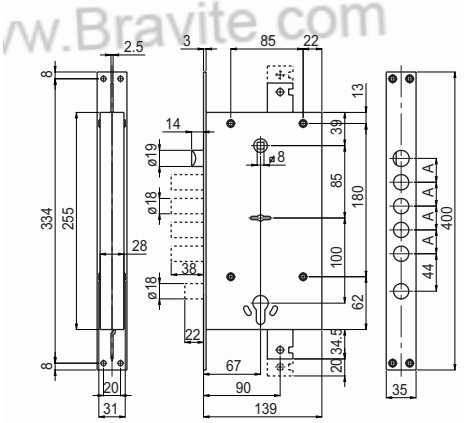

FINITURA DI SERIE

- Scatola e coperchio in acciaio zincato
- Piastra frontale in acciaio cromato

STANDARD FINISHINGS

- *Box and cover in galvanised steel*
- *Front plate in chrome-plated steel*

DOTAZIONE

- 3 chiavi cifrate Art. 202 per serratura superiore
- Coppia Bocchette con viti Art. 280DM
-
- A richiesta cifratura unica per le due serrature, indicando nell'ordine KA

ACCESSORIES

- *3 keys Art. 202 (coded) for upper lock*
- *Two pairs of escutcheons with srews Art. 280 DM.*
-
- *On request unique code (keys alike) for both locks. Add KA to the order*



Codice *Code*	Finitura *Finishing*						€	
01610 280 3C 0 OL		4	35x3x350	28	0,5			1

www.Bravite.com

www.sabserrature.it

1612/28

Serratura da infilare con BLOCCO DI SICUREZZA

- SERRATURA SUPERIORE a Doppia Mappa azionamento catenaccio a pioli quattro mandate, triplice chiusura e scrocco

- Serratura inferiore a Cilindro azionamento catenaccio un piolo due mandate, ostruzione foro chiave e blocco cremagliera catenaccio e aste triplici serratura superiore

Esecuzione unica per porte destre o sinistre
SCROCCO REVERSIBILE

Double Bitted key mortice lock with SECURITY BLOCK

- UPPER LOCK four turns with Double Bitted key operated on bolt (4 pins), triple locking and latch

- LOWER LOCK two turns Cylinder movement operated on service bolt, covers the key hole and blocks main locking points

Same operation for right and left-handed doors
REVERSIBLE LATCH

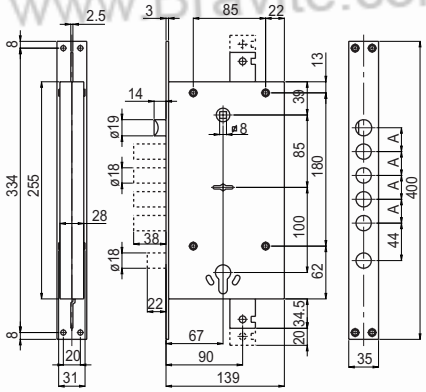

FINITURA DI SERIE

- Scatola e coperchio in acciaio zincato
- Piastra frontale in acciaio cromato

STANDARD FINISHINGS

- *Box and cover in galvanised steel*
- *Front plate in chrome-plated steel*

DOTAZIONE

- 3 chiavi cifrate Art. 202 per serratura superiore
- Coppia Bocchette con viti Art. 280DM
-
- A richiesta cifratura unica per le due serrature, indicando nell'ordine KA

ACCESSORIES

- *3 keys Art. 202 (coded) for upper lock*
- *Two pairs of escutcheons with srews Art. 280 DM.*
-
- *On request unique code (keys alike) for both locks. Add KA to the order*



Codice *Code*	Finitura *Finishing*					€	
	– – –						
01612 280 3C 0 OL		4	35x3x350	28	0,5		1

www.Bravite.com
www.Bravite.com
www.Bravite.com
www.Bravite.com
www.Bravite.com
www.sabserrature.it

1616/28

Serratura da applicare

- SERRATURA SUPERIORE a Doppia Mappa azionamento catenaccio a pioli quattro mandate, triplice chiusura e scrocco

- Serratura inferiore a Cilindro azionamento catenaccio un piolo due mandate e scrocco serratura superiore

Esecuzione unica per porte destre o sinistre
SCROCCO REVERSIBILE

Double Bitted key rim lock

- UPPER LOCK four turns with Double Bitted key operated on bolt (4 pins), triple locking and latch

- LOWER LOCK two turns Cylinder movement operated on service bolt and latch

Same operation for right and left-handed doors
REVERSIBLE LATCH

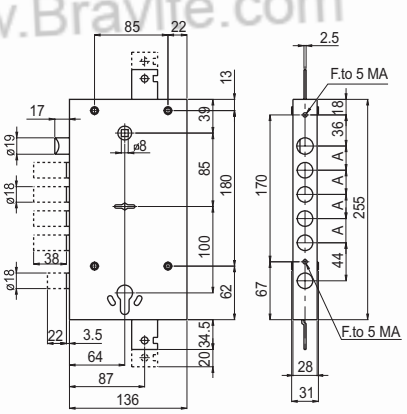

FINITURA DI SERIE

- Scatola e coperchio in acciaio zincato

STANDARD FINISHINGS

- *Box and cover in galvanised steel*

DOTAZIONE

- 3 chiavi cifrate Art. 202 per serratura superiore
- Coppia Bocchette con viti Art. 280DM
-
- A richiesta cifratura unica per le due serrature, indicando nell'ordine KA

ACCESSORIES

- *3 keys Art. 202 (coded) for upper lock*
- *Two pairs of escutcheons with srews Art. 280 DM.*
-
- *On request unique code (keys alike) for both locks. Add KA to the order*



Codice *Code*	Finitura *Finishing*					€	
			F		S		
01616 280 3C 0 0L	– – –	4		28	3,5		1

www.Bravite.com

www.sabserrature.it

1618/28

Serratura da applicare con BLOCCO DI SICUREZZA

- SERRATURA SUPERIORE a Doppia Mappa azionamento catenaccio a pioli quattro mandate, triplice chiusura e scrocco

- Serratura inferiore a Cilindro azionamento catenaccio un piolo due mandate, ostruzione foro chiave e blocco cremagliera catenaccio e aste triplici serratura superiore

Esecuzione unica per porte destre o sinistre
SCROCCO REVERSIBILE

Double Bitted key rim lock with SECURITY BLOCK

- UPPER LOCK four turns with Double Bitted key operated on bolt (4 pins), triple locking and latch

- LOWER LOCK two turns Cylinder movement operated on service bolt, covers the key hole and blocks main locking points

Same operation for right and left-handed doors
REVERSIBLE LATCH

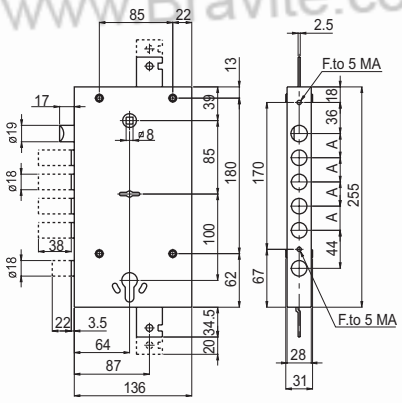

FINITURA DI SERIE

- Scatola e coperchio in acciaio zincato

STANDARD FINISHINGS

- *Box and cover in galvanised steel*

DOTAZIONE

- 3 chiavi cifrate Art. 202 per serratura superiore
- Coppia Bocchette con viti Art. 280DM
-
- A richiesta cifratura unica per le due serrature, indicando nell'ordine KA

ACCESSORIES

- *3 keys Art. 202 (coded) for upper lock*
- *Two pairs of escutcheons with srews Art. 280 DM.*
-
- *On request unique code (keys alike) for both locks. Add KA to the order*



Codice *Code*	Finitura *Finishing*					€	
	___						
01618 280 3C 0 OL		4		28	3,5		1

www.Bravite.com
www.Bravite.com
www.Bravite.com
www.Bravite.com
www.Bravite.com
www.sabserrature.it

A66. 1560

9

Bocchetta interna con copritoppa	*Internal escutcheon*
FINITURA DI SERIE	*STANDARD FINISHINGS*
• Ottone verniciato	• *Lacquered brass*
DOTAZIONE	*ACCESSORIES*
• A richiesta per serrature a doppia mappa Serie 1560 e Serie 1600	• *On request for locks with double bitted keys Series 1560 and Series 1600*



Codice *Code*	€		€
00009 OT		20	

10

Bocchetta esterna	*External escutcheon*
FINITURA DI SERIE	*STANDARD FINISHINGS*
• Ottone verniciato	• *Lacquered brass*
DOTAZIONE	*ACCESSORIES*
• A richiesta per serrature a doppia mappa Serie 1560 e Serie 1600	• *On request for locks with double bitted keys Series 1560 and Series 1600*



Codice *Code*	€		€
00010 OT		20	

280 DM

Bocchetta esterna tonda Dia. 54mm in alluminio con copritoppa interno Foro Doppia Mappa	*Round alluminium escutcheon with hole cover Dia. 54mm* *Double bitted key hole*
FINITURA DI SERIE	*STANDARD FINISHINGS*
• AOL, Alluminio effetto Ottone lucido	• *Alluminium bright brass effect*
DOTAZIONE	*ACCESSORIES*
• Normale dotazione per serrature a doppia mappa Serie 1560 e Serie 1600	• *Standard fitting for locks with double bitted keys Series 1560 e Series 1600*



Codice *Code*	Finitura *Finishing*		AOL	ACL	ACS	€
00280DM	_ _ _	20				

280 Y

Bocchetta esterna tonda Dia. 54mm in alluminio Foro Cilindro	*Round alluminium escutcheon Dia. 54mm* *Cylinder hole*
FINITURA DI SERIE	*STANDARD FINISHINGS*
• AOL, Alluminio effetto Ottone lucido	• *Alluminium bright brass effect*
DOTAZIONE	*ACCESSORIES*
• A richiesta per serrature a cilindro Serie 1600	• *On request for locks with cylinder Series 1600*



Codice *Code*	Finitura *Finishing*		AOL	ACL	ACS	€
00280Y	_ _ _	20				

www.Bravite.com
www.sabserrature.it

242

Piastra frontale serrature senza scrocco reversibile in acciaio
Interasse catenaccio 28 mm

Door lock plate without latch in steel
Door bolt axial distance 28 mm

FINITURA DI SERIE
- Cromatura

STANDARD FINISHINGS
- *Chrome plated*

DOTAZIONE
- Normale dotazione per Art. 1562/28, 1563/28, 1581/28, 1591/28
- A richiesta per le altre serrature da applicare per porte blindate

ACCESSORIES
- *Standard fitting for Art. 1562/28, 1563/28, 1581/28, 1591/28*
- *On request, with other rim locks for security doors*

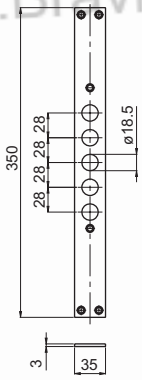

Codice *Code*	€		€
00242		10	

243

Piastra frontale serrature con scrocco reversibile in acciaio
Interasse catenaccio 28 mm

Door lock plate with latch in steel
Door bolt axial distance 28 mm

FINITURA DI SERIE
- Cromatura

STANDARD FINISHINGS
- *Chrome plated*

DOTAZIONE
- Normale dotazione per Art. 1560/28, 1561/28, 1580/28, 1590/28
- A richiesta per le altre serrature da applicare per porte blindate

ACCESSORIES
- *Standard fitting for Art. 1560/28, 1561/28, 1580/28, 1590/28*
- *On request, with other rim locks for security doors*

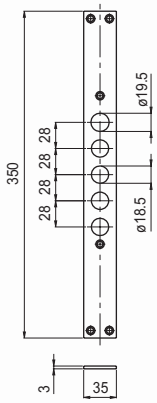

Codice *Code*	€		€
00243		10	

244

Contropiastra in acciaio
Interasse catenaccio 28 mm

Strike plate in chrome plated steel
Door bolt axial distance 28 mm

FINITURA DI SERIE
- Cromatura

STANDARD FINISHINGS
- *Chrome plated*

DOTAZIONE
- A richiesta per serrature da infilare e applicare per porte blindate

ACCESSORIES
- *On request, available with mortice or rim locks for security locks*

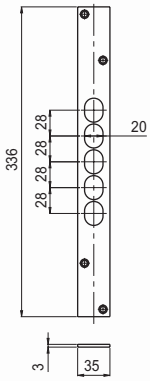

Codice *Code*	€		€
00244		10	

www.Bravite.com
www.Bravite.com
www.Bravite.com
www.Bravite.com
www.Bravite.com
www.saberrature.it

247

Nasello a spillo in acciaio, per aggancio aste.	*Pin catch in steel for holding rods*
FINITURA DI SERIE • Cromatura	*STANDARD FINISHINGS* • *Chrome plated*
DOTAZIONE • Normale dotazione Art. 1590 28/37, 1591 28/37 • A richiesta per le altre serrature da infilare ed applicare per porte blindate • Completo di spina elastica di montaggio	*ACCESSORIES* • *Pin catch in galvanised steel for holding rods* • *Standard fitting for Art. 1590 28/37 1591 28/37* • *On request, available with other mortice or rim locks for security doors* • *Completed with elastic mounting plug*

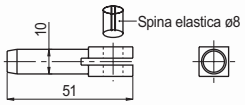

Codice *Code*	€		€
00247		10	

248

Nasello a leva in acciaio, per aggancio aste.	*Lever catch in steel for holdig rods*
FINITURA DI SERIE • Zincatura	*STANDARD FINISHINGS* • *Galvanised*
DOTAZIONE • Normale dotazione per Art. 1580 28/37, 1581 28/37 • A richiesta per le altre serrature da infilare ed applicare per porte blindate • Completo di vite di fissaggio	*ACCESSORIES* • *Lever catch in steel for holding rods* • *Standard fitting for Art. 1580 28/37 1581 28/37* • *On request, available with other mortice or rim locks for security doors* • *Completed with elastic mounting plug*

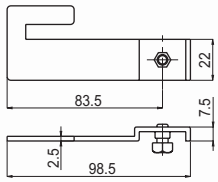

Codice *Code*	€		€
00248		10	

249

Piastra da saldare in acciaio	*Soldering Plate in steel*
FINITURA DI SERIE •	*STANDARD FINISHINGS* •
DOTAZIONE • A richiesta per l'installazione delle serrature da applicare • per porte blindate Art. 1570 28/37/37S, 1571 28/37/37S, 1572 28/37/37S, 1573 28/37/37S	*ACCESSORIES* • *On request, for installation fo rim locks* • *for security doors Art. 1570 28/37/37S, 1571 28/37/37S, 1572 28/37/37S, 1573 28/37/37S*

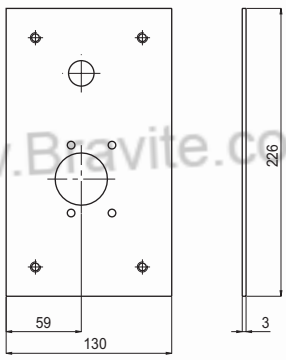

Codice *Code*	€		€
00249		10	

www.Bravite.com
www.sabserrature.it

250

Piastrina antitrapano temprata in acciaio al carbonio	*Drill proof tempered plate in carbon steel*
FINITURA DI SERIE	*STANDARD FINISHINGS*
•	•
DOTAZIONE	*ACCESSORIES*
• A richiesta per serrature da applicare per porte blindate • La piastrina antitrapano viene installata nell'intercapedine che si forma tra la piastra da saldare Art. 249 e la serratura	• *On request, available for rim locks for security doors.* • *The drill-proof plate is installed in the gap between the soldering plate Art. 249 and the lock.*

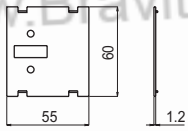

Codice *Code*	€		€
00250		10	

251

Piastra frontale serrature senza scrocco reversibile in acciaio Interasse catenaccio 37 mm	*Door lock front plate without latch in steel* *Door bolt axial 37 mm*
FINITURA DI SERIE	*STANDARD FINISHINGS*
• Cromatura	• *Chrome plated*
DOTAZIONE	*ACCESSORIES*
• Normale dotazione per Art. 1562/37, 1563/37, 1581/37, 1591/37 • A richiesta per le altre serrature da applicare per porte blindate	• *Standard fitting for Art. 1562/37, 1563/37, 1581/37, 1591/37* • *On request, with other rim locks for security doors.*

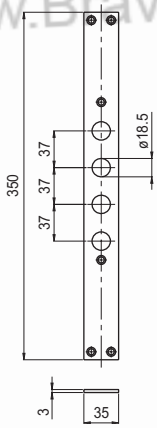

Codice *Code*	€		€
00251		10	

252

Piastra frontale serrature con scrocco reversibile in acciaio Interasse catenaccio 37 mm	*Door lock front plate with latch in steel* *Door bolt axial 37 mm*
FINITURA DI SERIE	*STANDARD FINISHINGS*
• Cromatura	• *Chrome plated*
DOTAZIONE	*ACCESSORIES*
• Normale dotazione per Art. 1560/37, 1561/37, 1580/37, 1590/37 • A richiesta per le altre serrature da applicare per porte blindate	• *Standard fitting for Art. 1560/37, 1561/37, 1580/37, 1590/37* • *On request, with other rim locks for security doors.*

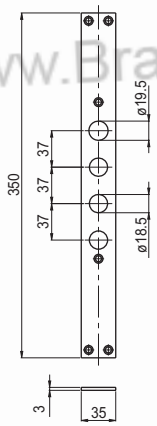

Codice *Code*	€		€
00252		10	

www.Bravite.com
www.Bravite.com
www.Bravite.com
www.Bravite.com
www.Bravite.com
www.sabserrature.it

A66.1560

253

Contropiastra in acciaio Interasse catenaccio 37 mm	*Strike plate in chrome plated steel* *Door bolt axial 37 mm*
FINITURA DI SERIE • Cromatura	*STANDARD FINISHINGS* • *Chrome plated*
DOTAZIONE • A richiesta per le serrature da infilare e applicare per porte blindate,	*ACCESSORIES* • *On request, available with mortice or rim locks for security locks*

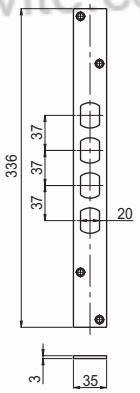

Codice *Code*	€		€
00253		10	

www.Bravite.com

254

Guida chiave in plastica nera prof. 40 mm, per serrature opportunamente predisposte per il montaggio e identificate su questo catalogo con la lettera G.	*Key slot in black plastic 40 mm deep for locks already. Prepared for the mounting and identified in this catalogue with the letter G*
FINITURA DI SERIE •	*STANDARD FINISHINGS* •
DOTAZIONE • Dotazione: viti di montaggio	*ACCESSORIES* • *Included: mounting screws.*

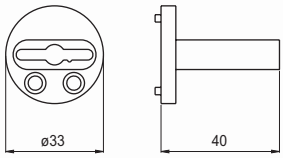

Codice *Code*	€		€
00254		10	

255

Guida chiave in plastica nera prof. 20 mm, per serrature opportunamente predisposte per il montaggio e identificate su questo catalogo con la lettera G.	*Key slot in black plastic 20 mm deep for locks already. Prepared for the mounting and identified in this catalogue with the letter G*
FINITURA DI SERIE •	*STANDARD FINISHINGS* •
DOTAZIONE • Dotazione: viti di montaggio	*ACCESSORIES* • *Included: mounting screws.*

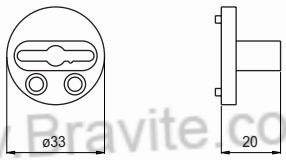

Codice *Code*	€		€
00255		10	

www.Bravite.com
www.Bravite.com
www.Bravite.com
www.Bravite.com
www.sabserrature.it

256

Piastra frontale serrature con scrocco reversibile e serratura di servizio in acciaio	*Service lock front plate with latch in steel*
FINITURA DI SERIE • Cromatura	*STANDARD FINISHINGS* • *Chrome plated*
DOTAZIONE • Normale dotazione per Art. 1600/28, 1602/28 • A richiesta per gli articoli similari da applicare	*ACCESSORIES* • *Standard fitting for Art. 1600/28, 1602/28* • *On request, for similar rim lock articles*

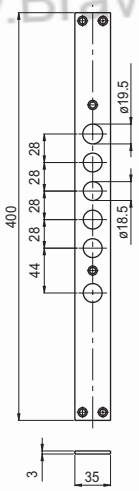

Codice *Code*	€		€
00256		10	

257

Piastra frontale serrature con scrocco reversibile e serratura di servizio in acciaio	*Service lock front plate with latch in steel*
FINITURA DI SERIE • Cromatura	*STANDARD FINISHINGS* • *Chrome plated*
DOTAZIONE • Normale dotazione per Art. 1610/28, 1612/28 • A richiesta per gli articoli similari da applicare	*ACCESSORIES* • *Standard fitting for Art. 1610/28, 1612/28* • *On request, for similar rim lock articles*

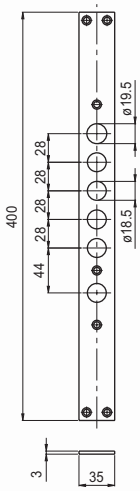

Codice *Code*	€		€
00257		10	

www.Bravite.com
www.Bravite.com
www.Bravite.com
www.Bravite.com
www.Bravite.com
www.sabserrature.it

258

Contropiastra in acciaio	*Strike plate in steel*
FINITURA DI SERIE • Cromatura	*STANDARD FINISHINGS* • *Chrome plated*
DOTAZIONE • A richiesta per serrature da infilare e applicare per porte blindate Art. 1600/28, 1602/28, 1606/28, 1608/28, 1610/28, 1612/28, 1616/28, 1618/28	*ACCESSORIES* • *On request, available with mortice or rim locks for security doors Art. 1600/28, 1602/28, 1606/28, 1608/28, 1610/28, 1612/28, 1616/28, 1618/28*

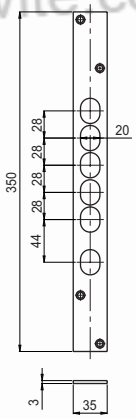

Codice *Code*	€		€
00258		10	

260

ASTA DI COLLEGAMENTO di norma in tubo di acciaio grezzo. Registrazione telescopica, fissaggio porte scorrevole a saldare	*CONNECTING ROD standard raw steel tube.* *Telescopic adjustment, fixture of sliding part for soldering*
FINITURA DI SERIE •	*STANDARD FINISHINGS* •
DOTAZIONE •	*ACCESSORIES* •

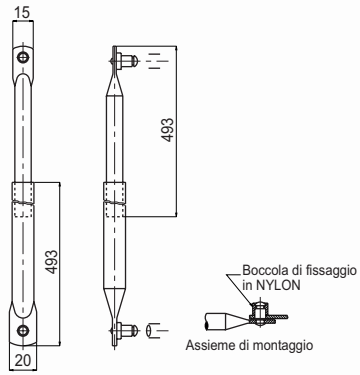

Codice *Code*	€		€
00260		10	

261

ASTA CATENACCIO di norma in tubo di acciaio grezzo. Registrazione telescopica, fissaggio porte scorrevole a saldare. Catenaccio Dia.18mm in acciaio cromato	*DOOR BOLT ROD standard raw steel tube.* *Telescopic adjustment, fixture of sliding part for soldering.* *Door bolt Dia.18mm in chrome-plated steel*
FINITURA DI SERIE • Cromatura	*STANDARD FINISHINGS* • *Chrome plated*
DOTAZIONE •	*ACCESSORIES* •

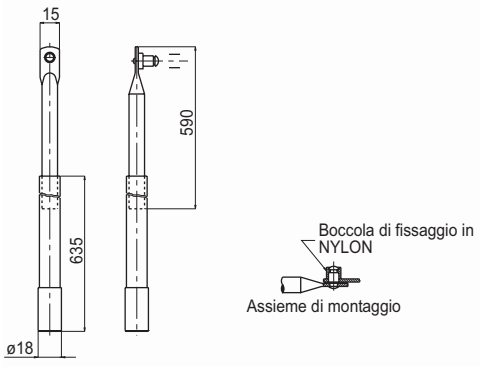

Codice *Code*	€		€
00261		10	

www.Bravite.com

www.sabserrature.it

262

ASTA CATENACCIO SUPERIORE (da collegare al rinvio) di norma in tubo di acciaio grezzo. Registrazione telescopica, fissaggio porte scorrevole a saldare. Catenaccio Dia.18mm in acciaio cromato	*UPPER DOOR BOLT ROD (for connecting to intermediate control) standard raw steel tube.* *Telescopic adjustment, fixture of sliding part for soldering.* *Door bolt Dia.18mm in chrome-plated steel*
FINITURA DI SERIE • Cromatura	*STANDARD FINISHINGS* • *Chrome plated*
DOTAZIONE •	*ACCESSORIES* •

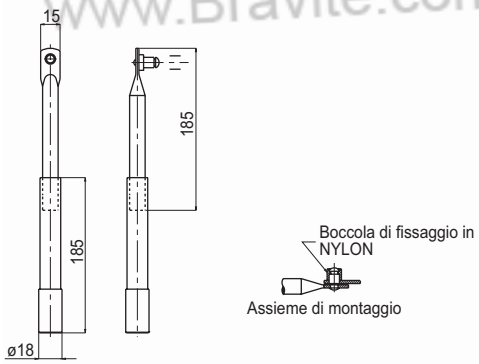

Codice *Code*	€		€
00262		10	

263

Lamierino guida catenaccio a saldare con boccola in nylon, in lamiera di acciaio grezza (decappata)	*Bolt block sheet for soldering with nylon bushing, raw steel sheet (pickled)*
FINITURA DI SERIE •	*STANDARD FINISHINGS* •
DOTAZIONE •	*ACCESSORIES* •

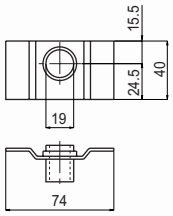

Codice *Code*	€		€
00263		10	

264

Pozzetto in acciaio zincato per catenacci Dia.18mm	*Socket for door bolts Dia.18mm in galvanised steel.*
FINITURA DI SERIE • Zincatura	*STANDARD FINISHINGS* • *Galvanised*
DOTAZIONE •	*ACCESSORIES* •



Codice *Code*	€		€
00264		10	

www.Bravite.com
www.Bravite.com
www.Bravite.com
www.Bravite.com
www.Bravite.com
www.Bravite.com
www.sabserrature.it

A66.1560

265

ASTA CATENACCIO di norma in tubo di acciaio grezzo. Registrazione telescopica, fissaggio porte scorrevole a saldare. Catenaccio Dia.18mm in acciaio cromato	*DOOR BOLT ROD standard raw steel tube. Telescopic adjustment, fixture of sliding part for soldering. Door bolt Dia.18mm in chrome-plated steel*
FINITURA DI SERIE •	*STANDARD FINISHINGS* •
DOTAZIONE •	*ACCESSORIES* •

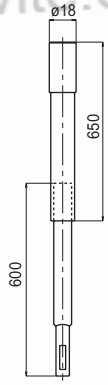

Codice *Code*	€		€
00265		10	

267

Puntale catenacciolo Da inserire a pressione nell'asta Art. 266	*Bolt tip For clipping onto rod Art. 266*
FINITURA DI SERIE • Zincatura	*STANDARD FINISHINGS* • *Galvanised*
DOTAZIONE •	*ACCESSORIES* •

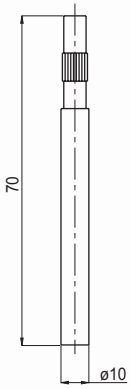

Codice *Code*	€		€
00267		10	

www.Bravite.com
www.sabserrature.it

RN1304

Catenaccio deviatore a un chiavistello Il deviatore nel disegno è nella versione destra Scatola e asta di norma in lamiera di acciaio grezza decappata Catenaccio Dia.18mm in acciaio nichelato Applicazione destra (DX) o sinistra (SX) da specificare nell'ordine	*Door bolt deviatorwith one latch* *The deviator in the drawing is right hand operation* *Standard box and rod from raw steel sheet pick-led* *Door bolt Dia.18mm in nickel plated steel* *Right (DX) and left (SX) hand operation* *Specifi un the order DX or SX*
FINITURA DI SERIE •	*STANDARD FINISHINGS* •
DOTAZIONE •	*ACCESSORIES* •

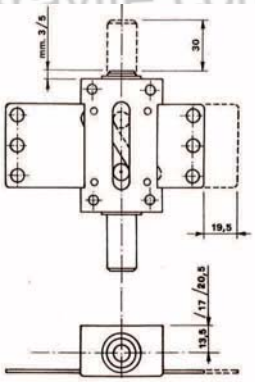

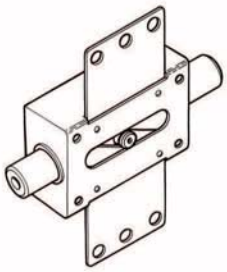

Codice *Code*	€		€
RN1304 DX		1	
RN1304 SX		1	

RN1308

Catenaccio deviatore a due chiavistelli Il deviatore nel disegno è nella versione destra Scatola e asta di norma in lamiera di acciaio zincato Catenaccio Dia.18mm in acciaio nichelato Applicazione destra (DX) o sinistra (SX) da specificare nell'ordine	*Door bolt deviatorwith two latches* *The deviator in the drawing is right hand operation* *Standard box and rod in galvanised steel* *Door bolt Dia.18mm in nickel plated steel* *Right (DX) and left (SX) hand operation* *Specifi un the order DX or SX*
FINITURA DI SERIE •	*STANDARD FINISHINGS* •
DOTAZIONE •	*ACCESSORIES* •

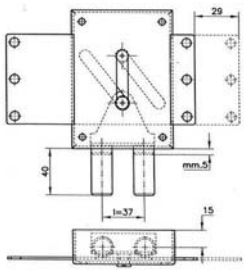

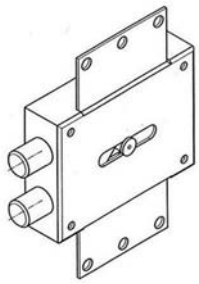

Codice *Code*	€		€
RN1308 DX		1	
RN1308 SX		1	

www.Bravite.com
www.Bravite.com
www.sabserrature.it

Schemi 1560

Schemi indicativi con esempi di montaggio ed utilizzo serrature
Indicative examples for assembly and use of locks

1

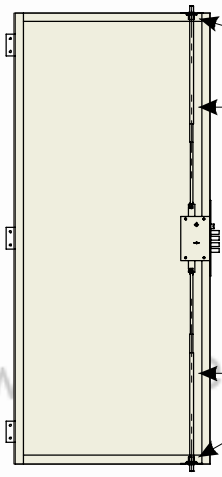

2

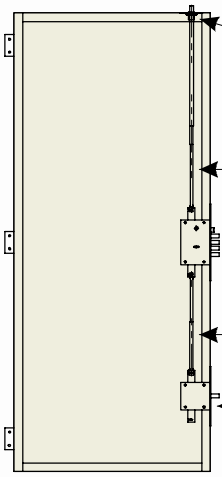

3

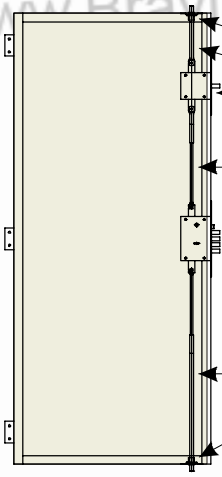

4

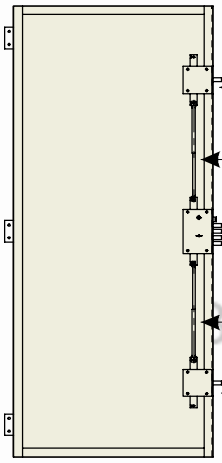

5

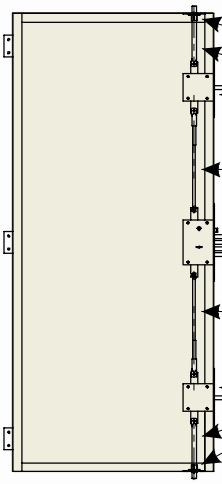

www.Bravite.com

www.sabserrature.it

Le serrature art. 1580 - 28 / 37 sono dotate di serie del nasello a leva Art. 248 e si prestano per essere installate su porte con il montante in tubolare rettangolare o quadro minimo mm 40x40 nel quale verrà praticata, a mezzo fresatura, una finestrella che permette il passaggio della serratura da infilare, tenendo presente le misure d'ingombro e di scorrimento delle leve agganciate alla serratura.
Si possono utilizzare per questo schema le aste catenaccio art. 265, oppure in alternativa le aste di collegamento catenacciolo art. 266 con i puntali art. 267.

The locks art. 1580 - 28/37 have the lever catch art. 248 as standard fitting and can be installed on doors with jamb in rectangular tubing or frame mimimum 40x40, in which a window will be milled to allow the mortice lock to pass, bearing in mind the dimensions and movement of the levers hooked to the lock.
This version may use the bolt rods art. 265, or, alternatively, the bolt connecting rods art. 266 with the tips art. 267.

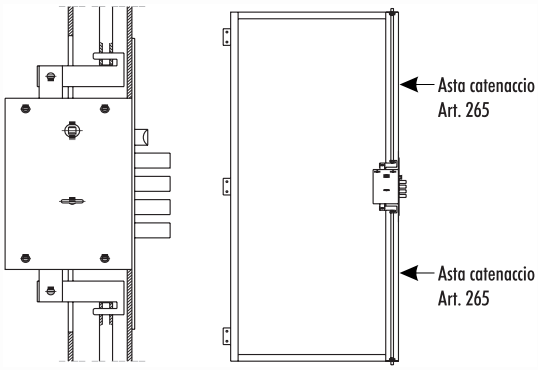

Le serrature art. 1590 - 28 / 37 sono dotate di serie del nasello a spillo art. 247.
Tale dotazione (che può essere estesa a tutte le altre serrature della serie) è strutturata per facilitare la costruzione dell'asta da parte del costruttore di porte.
L'asta catenaccio infatti (da noi non prevista a listino) per l'aggancio alla serratura necessita solo di un foro Ø 10,5 senza altre lavorazioni meccaniche, e può essere ricavata da tondi, pieni o tubolari, secondo le esigenze dell'installatore.

The locks art. 1590 - 28/37 have the pin catch art. 247 as standard fitting.
This combination (which can be extended to all locks in the series) is designed to facilitate the construction of the rod by the door manufacturer.
In fact, the bolt rod (not included in our price list) for hooking onto the lock requires a hole of only 10,5 and no other mechanical operation, it can be made from solid or tubular rods, according to the needs of the installer.

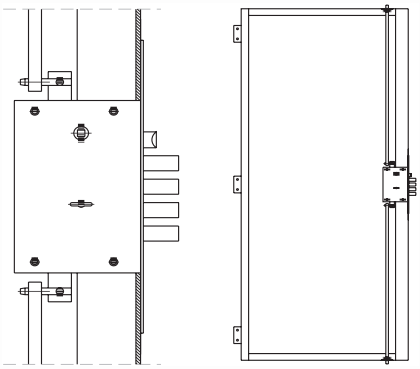

Schema d'installazione piastra da saldare con piastrina antitrapano per serrature da applicare.
La piastrina antitrapano art. 250 deve essere installata nell'intercapedine esistente fra la piastra da saldare Art. 249 e la serratura.
Per l'installazione procedere come segue:

1 - Posizionare in orizzontale la piastra da saldare.

2 - Posizionare la piastrina antitrapano sulla piastra da saldare in modo che i 4 dentelli di ancoraggio della piastrina antitrapano centrino i 4 fori di ancoraggio.

3 - Posizionare la serratura e fissarla con le 4 viti in modo che i 3 particolari formino corpo unico.

Diagram of the installation of the plate for soldering with drill-proof plate for rim locks.
The drill - proof plate art 250 must be installed in the gap beetween the soldering plate Art. 249 and the lock.

For installation, proceed as follows:

1 - Put the soldering plate in horizontal position.

2 - Place the drill-proof plate on top of the soldering plate so that the 4 anchoring screws are lined up with the 4 anchoring holes.

3 - Put the lock in position and fasten it with the 4 screws in such a way that 3 elements form a single body.

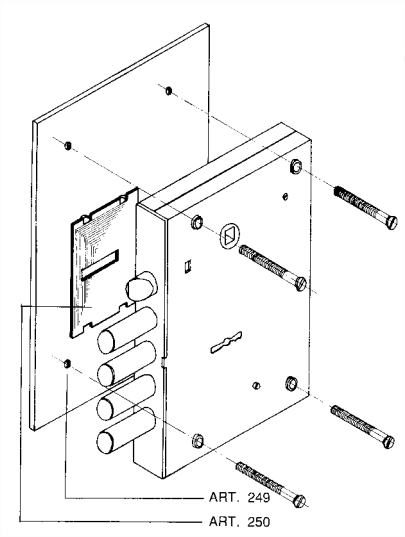

www.Bravite.com

Maniglioni Antipanico
Panic Exit Devices

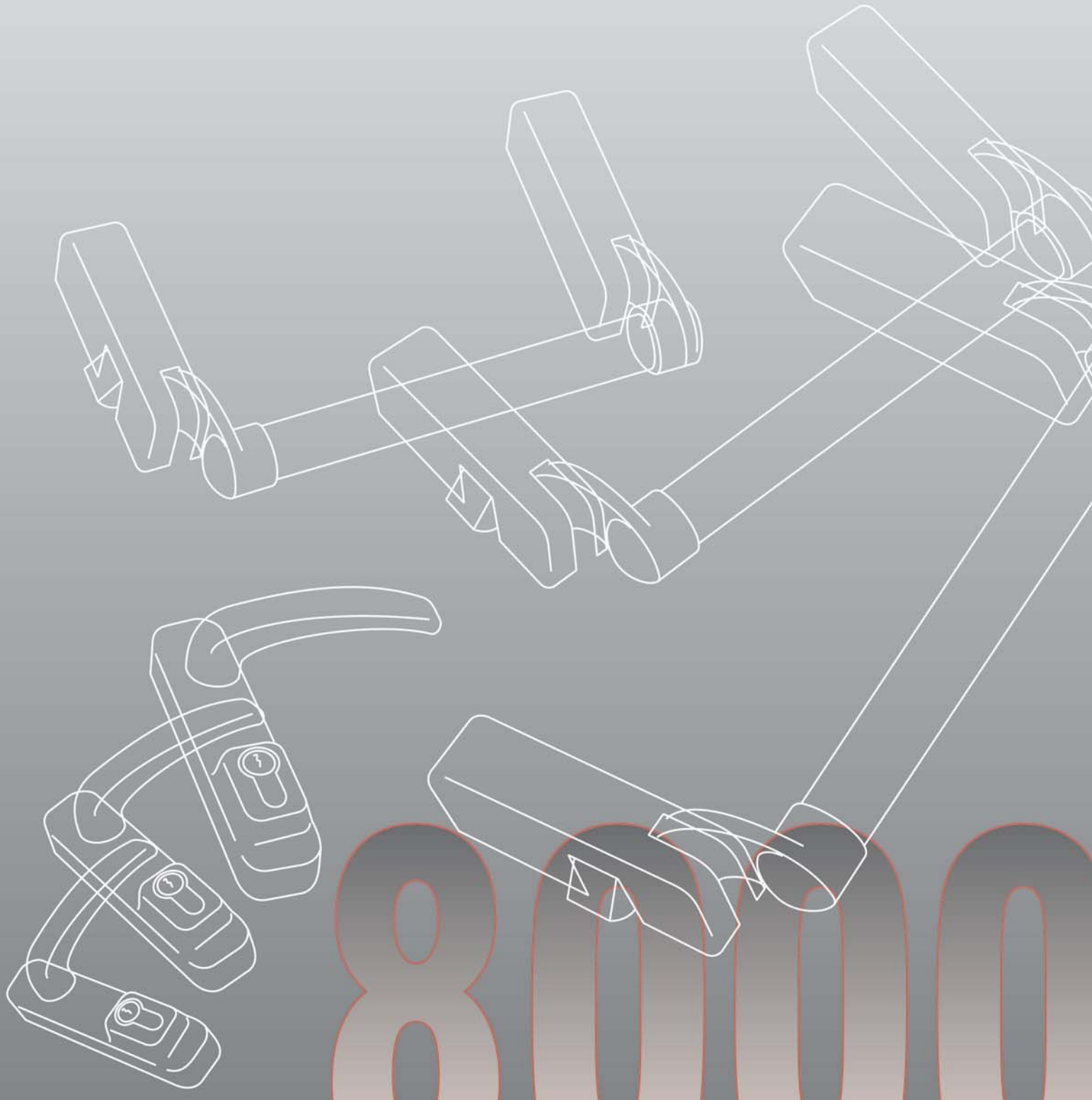

8000

8000

CERTIFICAZIONI MANIGLIONI ANTIPANICO / *PANIC EXIT DEVICES CERTIFICATIONS*

Il maniglione antipanico Serie 8000 è certificato secondo la norma **EN 1125:1997+A1:2001**

Panic exit device is certified in accordance with





Certificato di Prodotto 057AD/1
Product Certificate 057AD/1

Certificato di Conformità 529
Conformity Certificate 529

0425

Gradi ottenuti / *Result degrees*

3	7	6	0	1	3	2	2	A

Caratteristica *Caracteristic*	Grado *Level*	Requisito *Requirement*
Categoria d'uso *Category of use*	3	Uso molto frequente da parte del pubblico *High frequency use by public*
Durabilità ciclica *Durability*	6	100.000 cicli / *cycles*
	7	200.000 cicli / *cycles*
Massa della porta *Door mass*	5	Fino a / *Up to* 100 kg
	6	Fino a / *Up to* 200 kg
Resistenza al fuoco *Fire resistance*	0	Non idoneo / *Not suitable for use on fire-smoke door*
	1	Idoneo / *Suitable for use on fire-smoke door*
Sicurezza per le persone *Life Safety*	1	Sicuro per le persone *Life safe by public*
Resistenza alla corrosione *Corrosion resistance*	3	Alta resistenza / *Hight resistance*
	4	Altissima resistenza / *Very Hight resistance*
Sicurezza per i beni *Things safety*	2	Requisito principale l'apertura della porta dall'interno non trascurando la sicurezza per i beni *The main requirement is the inside opening of the door secondly things safety*
Sporgenza della barra *Projection of bar*	1	Fino a / *Up to* 150 mm
	2	Fino a / *Up to* 100 mm
Tipo di azionamento della barra *Type of bar operation*	A	Barra a spinta *Panic exit device with "push-bar" operation*
	B	Barra a contatto *Panic exit device with "touch-bar" operation*

La norma **EN 1125:1997+A1:2001** certifica i prodotti che si applicano su porte di larghezza massima **1300 mm** e altezza massima **2500 mm**.
Per porte di dimensioni superiori i prodotti (serie **08660 KAM**) non possono essere certificati.

*The standard **EN 1125:1997+A1:2001** certifies the products assembled on doors with sizes:width **1300 mm** maximum - height **2500 mm** maximum.*
*For bigger doors the products (series **08660 KAM**) can not be certified.*

www.Bravite.com
www.sabserrature.it

SCHEMI DI APPLICAZIONE PER PORTE AD UN'ANTA / *APPLICATION SCHEME FOR SINGLE DOORS*

1 PUNTO DI CHIUSURA - *1 LOCKING POINT*

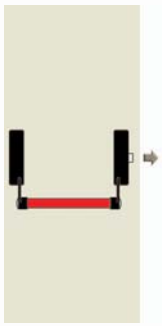

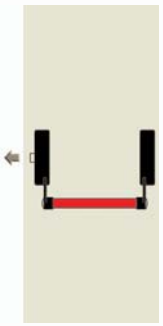

• Art. 8000	• Art. 8000
• Art. 8001	• Art. 8001
• Art. 8001 Dx	• Art. 8001 Sx

2 PUNTI DI CHIUSURA - *2 LOCKING POINTS*

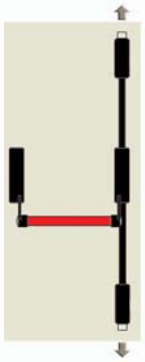

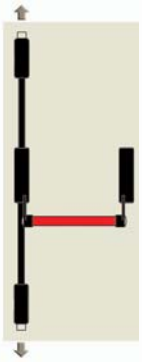

• Art. 8000 + Art. 8600	• Art. 8000 + Art. 8600
• Art. 8002 + Art. 8600	• Art. 8002 + Art. 8600
• Art. 8002 Dx + Art. 8600	• Art. 8002 Sx + Art. 8600

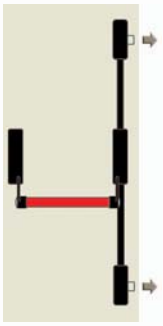

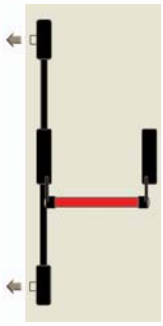

• Art. 8000 + Art. 8610	• Art. 8000 + Art. 8610
• Art. 8002 + Art. 8610	• Art. 8002 + Art. 8610
• Art. 8002 Dx + Art. 8610	• Art. 8002 Sx + Art. 8610

3 PUNTI DI CHIUSURA - *3 LOCKING POINTS*

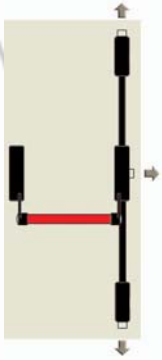

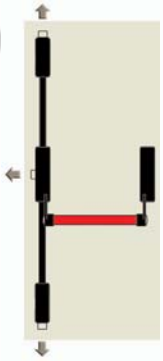

• Art. 8000 + Art. 8600	• Art. 8000 + Art. 8600
• Art. 8000 Dx + Art. 8600	• Art. 8000 Sx + Art. 8600

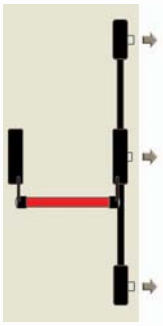

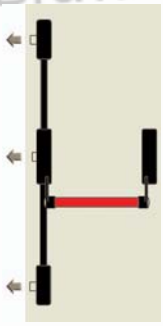

• Art. 8000 + Art. 8610	• Art. 8000 + Art. 8610
• Art. 8000 Dx + Art. 8610	• Art. 8000 Sx + Art. 8610

www.Bravite.com
www.Bravite.com
www.Bravite.com
www.Bravite.com
www.Bravite.com
www.saberrature.it

8000

SCHEMI DI APPLICAZIONE PER PORTE AD UN'ANTA / *APPLICATION SCHEME FOR SINGLE DOORS*

3 PUNTI DI CHIUSURA - *3 LOCKING POINTS*

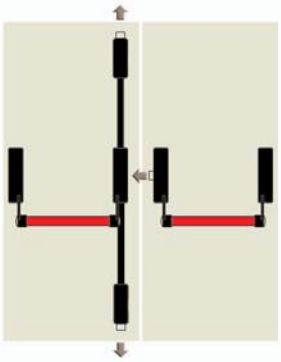

• Art. 8000 + Art. 8600	• Art. 8000
• Art. 8002 + Art. 8600	• Art. 8001
• Art. 8002 Dx + Art. 8600	• Art. 8001 Sx

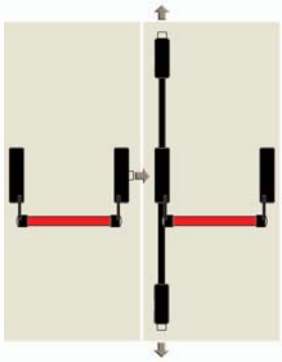

• Art. 8000	• Art. 8000 + Art. 8600
• Art. 8001	• Art. 8002 + Art. 8600
• Art. 8001 Dx	• Art. 8002 Sx + Art. 8600

4 PUNTI DI CHIUSURA - *4 LOCKING POINTS*

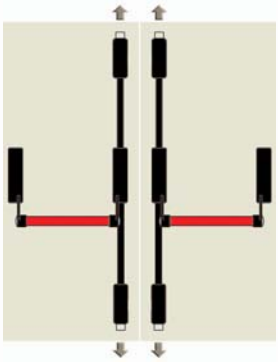

• Art. 8000 + Art. 8600	• Art. 8000 + Art. 8600
• Art. 8002 + Art. 8600	• Art. 8002 + Art. 8600
• Art. 8002 Dx + Art. 8600	• Art. 8002 Sx + Art. 8600

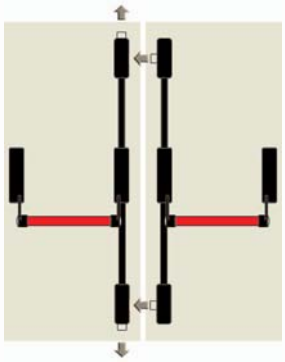

• Art. 8000 + Art. 8600	
• Art. 8002 + Art. 8600	
• Art. 8002 Dx + Art. 8600	

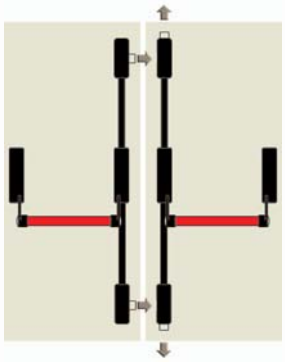

• Art. 8000 + Art. 8610	• Art. 8000 + Art. 8600
• Art. 8002 + Art. 8610	• Art. 8002 + Art. 8600
• Art. 8002 Dx + Art. 8610	• Art. 8002 Sx + Art. 8600

5 PUNTI DI CHIUSURA - *5 LOCKING POINTS*

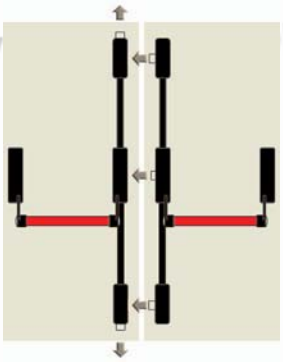

• Art. 8000 + Art. 8600	• Art. 8000 + Art. 8610
• Art. 8002 + Art. 8600	• Art. 8002 + Art. 8610
• Art. 8002 Dx + Art. 8600	• Art. 8002 Sx + Art. 8610

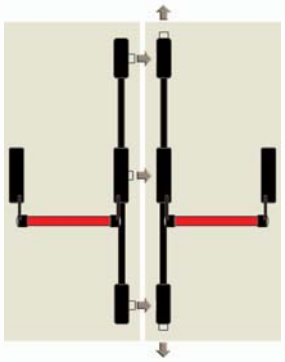

• Art. 8000 + Art. 8610	• Art. 8000 + Art. 8600
• Art. 8002 + Art. 8610	• Art. 8002 + Art. 8600
• Art. 8002 Dx + Art. 8610	• Art. 8002 Sx + Art. 8600

www.Bravite.com

www.sabserrature.it

8000

Maniglione antipanico Triplice (modulare)	*Panic exit devices* *Three locking points (modular)*
FINITURA DI SERIE • Nero RAL 9005 • A richiesta Bianco RAL 9010 o Grigio RAL 7040	*STANDARD FINISHINGS* • *Black RAL 9005* • *On request RAL 9010 White or RAL 7040 Grey*
DOTAZIONE • Barra orizzontale da ordinare a parte	*ACCESSORIES* • *Horizontal bar to be ordered separately*

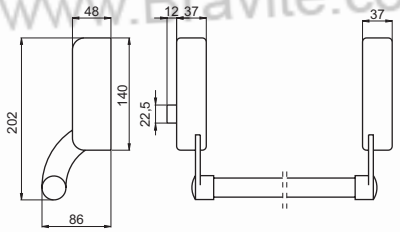

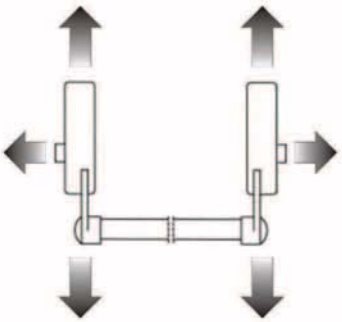



Codice *Code*	Colore *Colour*	€	Kg	
Reversibile / Reversible				
08000N	Nero - Black RAL 9005		2,18	1
08000B	Bianco - White RAL 9010		2,18	1
08000G	Grigio - Grey RAL 7040		2,18	1
Destro / Right				
08000DXN	Nero - Black RAL 9005		1,93	1
08000DXB	Bianco - White RAL 9010		1,93	1
08000DXG	Grigio - Grey RAL 7040		1,93	1
Sinistro / Left				
08000SXN	Nero - Black RAL 9005		1,93	1
08000SXB	Bianco - White RAL 9010		1,93	1
08000SXG	Grigio - Grey RAL 7040		1,93	1

www.Bravite.com
www.Bravite.com
www.Bravite.com
www.Bravite.com
www.saberrature.it

8000

8001

Maniglione antipanico Laterale	*Panic exit devices* *Side latch bolt*
FINITURA DI SERIE • Nero RAL 9005 • A richiesta Bianco RAL 9010 o Grigio RAL 7040	*STANDARD FINISHINGS* • *Black RAL 9005* • *On request RAL 9010 White or RAL 7040 Grey*
DOTAZIONE • Barra orizzontale da ordinare a parte	*ACCESSORIES* • *Horizontal bar to be ordered separately*

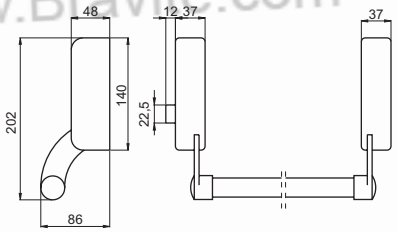

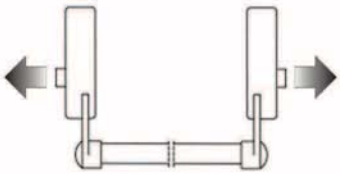



Codice *Code*	Colore *Colour*	€	Kg	
Reversibile / Reversible				
08001N	Nero - Black RAL 9005		2,14	1
08001B	Bianco - White RAL 9010		2,14	1
08001G	Grigio - Grey RAL 7040		2,14	1
Destro / Right				
08001DXN	Nero - Black RAL 9005		1,91	1
08001DXB	Bianco - White RAL 9010		1,91	1
08001DXG	Grigio - Grey RAL 7040		1,91	1
Sinistro / Left				
08001SXN	Nero - Black RAL 9005		1,91	1
08001SXB	Bianco - White RAL 9010		1,91	1
08001SXG	Grigio - Grey RAL 7040		1,91	1

www.Bravite.com
www.Bravite.com
www.Bravite.com
www.Bravite.com
www.sabserrature.it

8002

Maniglione antipanico Alto / Basso	*Panic exit devices* *Top and bottom latch bolt*
FINITURA DI SERIE • Nero RAL 9005 • A richiesta Bianco RAL 9010 o Grigio RAL 7040	*STANDARD FINISHINGS* • *Black RAL 9005* • *On request RAL 9010 White or RAL 7040 Grey*
DOTAZIONE • Barra orizzontale da ordinare a parte	*ACCESSORIES* • *Horizontal bar to be ordered separately*

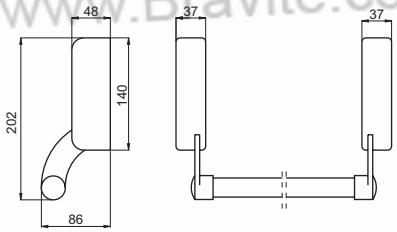

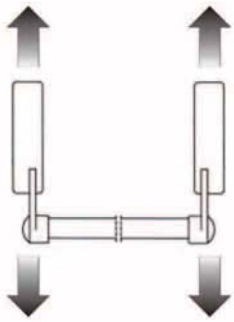



Codice *Code*	Colore *Colour*	€	Kg	
Reversibile / Reversible				
08002N	Nero - Black RAL 9005		1,93	1
08002B	Bianco - White RAL 9010		1,93	1
08002G	Grigio - Grey RAL 7040		1,93	1
Destro / Right				
08002DXN	Nero - Black RAL 9005		1,77	1
08002DXB	Bianco - White RAL 9010		1,77	1
08002DXG	Grigio - Grey RAL 7040		1,77	1
Sinistro / Left				
08002SXN	Nero - Black RAL 9005		1,77	1
08002SXB	Bianco - White RAL 9010		1,77	1
08002SXG	Grigio - Grey RAL 7040		1,77	1

www.Bravite.com
www.Bravite.com
www.Bravite.com
www.Bravite.com
www.saberrature.it

8000

8100 - 8150

Barre orizzontali alluminio	*Horizontal bars aluminium*
FINITURA DI SERIE	*STANDARD FINISHINGS*
• Anodizzato o Verniciato	• *Anodized or Lacquered*
DOTAZIONE	*ACCESSORIES*
•	•

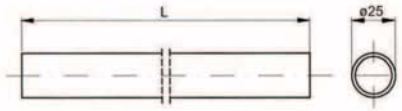



Codice *Code*	Colore *Colour*	L	€		
08100A	Anodizzato / Anodized	1200		0,61	10
08100N	Nero / Black RAL 9005	1200		0,64	10
08100R	Rosso / Red RAL 3020	1200		0,64	10
08150A	Anodizzato / Anodized	1500		0,76	10
08150N	Nero / Black RAL 9005	1500		0,8	10
08150R	Rosso / Red RAL 3020	1500		0,8	10

8300 - 8350

Barre orizzontali acciaio	*Horizontal bars steel*
FINITURA DI SERIE	*STANDARD FINISHINGS*
• Verniciato	• *Lacquered*
DOTAZIONE	*ACCESSORIES*
•	•

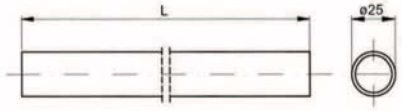



Codice *Code*	Colore *Colour*	L	€		
08300R	Rosso / Red RAL 3020	1200		0,88	10
08300V	Verde / Green RAL 6024	1200		0,88	10
08350R	Rosso / Red RAL 3020	1500		1,1	10
08350V	Verde / Green RAL 6024	1500		1,1	10

8400 I - 8450 I

Barre orizzontali Inox	*Horizontal bars stainless steel*
FINITURA DI SERIE	*STANDARD FINISHINGS*
• Satinato	• *Satinized*
DOTAZIONE	*ACCESSORIES*
•	•

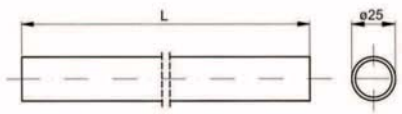



Codice *Code*	Colore *Colour*	L	€		
08400 I	Satinato - Satinized	1200		0,99	10
08450 I	Satinato - Satinized	1500		1,23	10

www.Bravite.com
www.sabserrature.it

8600

Alto / Basso	*Top and bottom latch bolt*
FINITURA DI SERIE • Nero RAL 9005 • A richiesta Bianco RAL 9010 o Grigio RAL 7040	*STANDARD FINISHINGS* • *Black RAL 9005* • *On request RAL 9010 White or RAL 7040 Grey*
DOTAZIONE •	*ACCESSORIES* •

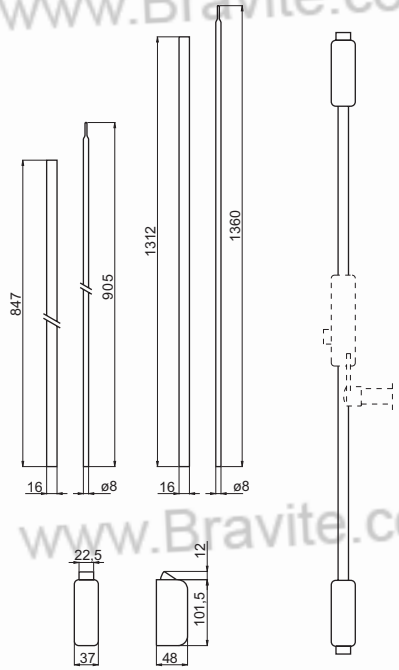



Codice *Code*	Colore *Colour*	€	Kg	
08600N	Nero - Black RAL 9005		2,22	1
08600B	Bianco - White RAL 9010		2,22	1
08600G	Grigio - Grey RAL 7040		2,22	1

www.Bravite.com
www.Bravite.com
www.Bravite.com
www.Bravite.com
www.Bravite.com
www.saberrature.it

8000

8610

Laterale	*Side latch bolt*
FINITURA DI SERIE • Nero RAL 9005 • A richiesta Bianco RAL 9010 o Grigio RAL 7040	*STANDARD FINISHINGS* • *Black RAL 9005* • *On request RAL 9010 White or RAL 7040 Grey*
DOTAZIONE •	*ACCESSORIES* •

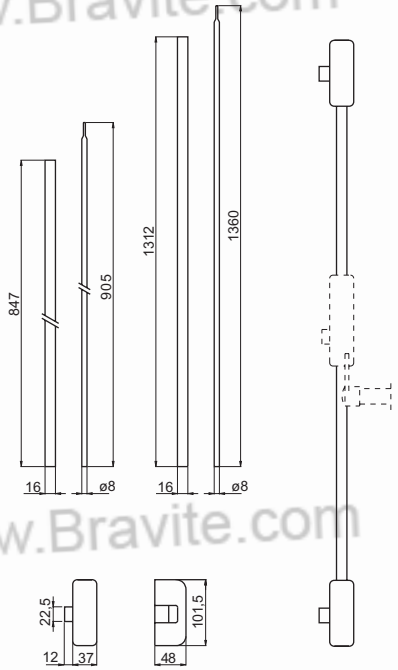



Codice *Code*	Colore *Colour*	€		
08610N	Nero - Black RAL 9005		2,21	1
08610B	Bianco - White RAL 9010		2,21	1
08610G	Grigio - Grey RAL 7040		2,21	1

www.Bravite.com

www.sabserrature.it

8500

Placca esterna con maniglia e cilindro	*Outside plate with handle and cylinder*
FINITURA DI SERIE • Nero RAL 9005 • A richiesta Bianco RAL 9010 o Grigio RAL 7040	*STANDARD FINISHINGS* • *Black RAL 9005* • *On request RAL 9010 White or RAL 7040 Grey*
DOTAZIONE •	*ACCESSORIES* •

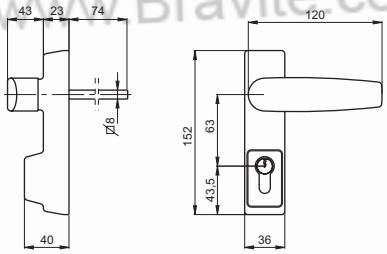



Codice *Code*	Colore *Colour*	€	Kg	
08500N	Nero - Black RAL 9005		1	1
08500B	Bianco - White RAL 9010		1	1
08500G	Grigio - Grey RAL 7040		1	1

8510

Placca esterna con maniglia libera e cilindro	*Outside plate with free handle and cylinder*
FINITURA DI SERIE • Nero RAL 9005 • A richiesta Bianco RAL 9010 o Grigio RAL 7040	*STANDARD FINISHINGS* • *Black RAL 9005* • *On request RAL 9010 White or RAL 7040 Grey*
DOTAZIONE •	*ACCESSORIES* •

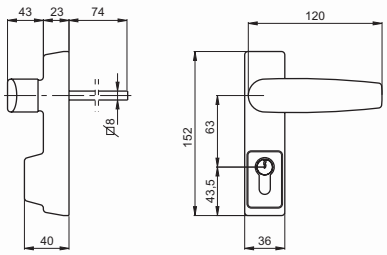



Codice *Code*	Colore *Colour*	€	Kg	
08510N	Nero - Black RAL 9005		0,99	1
08510B	Bianco - White RAL 9010		0,99	1
08510G	Grigio - Grey RAL 7040		0,99	1

www.Bravite.com
www.Bravite.com
www.Bravite.com
www.Bravite.com
www.Bravite.com
www.saberrature.it

8000

8660KAM

Asta di prolunga maggiorata più copriasta	*Rod prolungation and cover rod*
FINITURA DI SERIE • Nero RAL 9005 • A richiesta Bianco RAL 9010 o Grigio RAL 7040	*STANDARD FINISHINGS* • *Black RAL 9005* • *On request RAL 9010 White or RAL 7040 Grey*
DOTAZIONE •	*ACCESSORIES* •

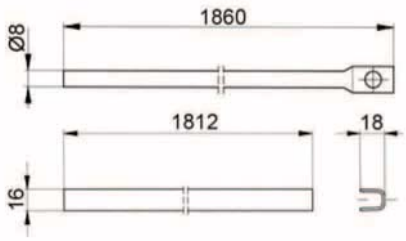

Codice *Code*	Colore *Colour*	€	kg	
08660KAMN	Nero - Black RAL 9005		0,65	5
08660KAMB	Bianco - White RAL 9010		0,65	5
08660KAMG	Grigio - Grey RAL 7040		0,65	5

8650KAS

Asta superiore standard per deviatori più copriasta	*Upper standard rod for locking kit and cover rod*
FINITURA DI SERIE • Alluminio verniciato Nero RAL 9005 • A richiesta Bianco RAL 9010 o Grigio RAL 7040	*STANDARD FINISHINGS* • *Painted Black RAL 9005 Alluminium* • *On request RAL 9010 White or RAL 7040 Grey*
DOTAZIONE •	*ACCESSORIES* •

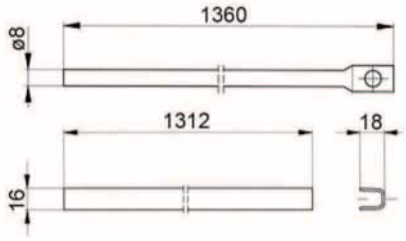

Codice *Code*	Colore *Colour*	€	kg	
08650KASN	Nero - Black RAL 9005		0,46	5
08650KASB	Bianco - White RAL 9010		0,46	5
08650KASG	Grigio - Grey RAL 7040		0,46	5

8650KAI

Asta inferiore standard per deviatori più copriasta	*Lower standard rod for locking kit and cover rod*
FINITURA DI SERIE • Alluminio verniciato Nero RAL 9005 • A richiesta Bianco RAL 9010 o Grigio RAL 7040	*STANDARD FINISHINGS* • *Painted Black RAL 9005 Alluminium* • *On request RAL 9010 White or RAL 7040 Grey*
DOTAZIONE •	*ACCESSORIES* •

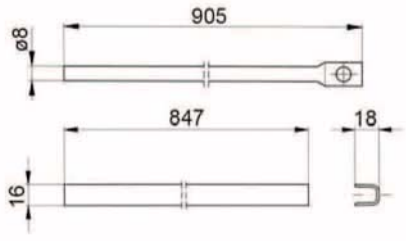

Codice *Code*	Colore *Colour*	€	kg	
08650KAIN	Nero - Black RAL 9005		0,3	5
08650KAIB	Bianco - White RAL 9010		0,3	5
08650KAIG	Grigio - Grey RAL 7040		0,3	5

www.Bravite.com
www.sabserrature.it

8680

Contropiastra laterale di serie	*Standard side striker*
FINITURA DI SERIE	*STANDARD FINISHINGS*
•	•
DOTAZIONE	*ACCESSORIES*
•	•

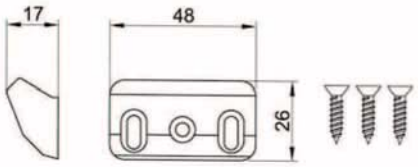

Codice *Code*	Colore *Colour*	€	kg	
Nero / Black RAL 9005				
08680N	Nero - Black RAL 9005		0,07	10
Nichel				
08680NIK	Nichel		0,07	10

8672

Contropiastra a pavimento	*Floor striker*
FINITURA DI SERIE	*STANDARD FINISHINGS*
•	•
DOTAZIONE	*ACCESSORIES*
•	•

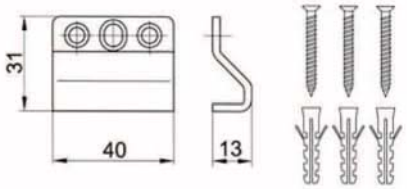

Codice *Code*	Colore *Colour*	€	kg	
Nero / Black RAL 9005				
08672N	Nero - Black RAL 9005		0,04	10
Nichel				
08672NIK	Nichel		0,04	10

www.Bravite.com
www.sabserrature.it

8000

8670

Contropiastra laterale corta	*Short side striker*
FINITURA DI SERIE •	*STANDARD FINISHINGS* •
DOTAZIONE •	*ACCESSORIES* •

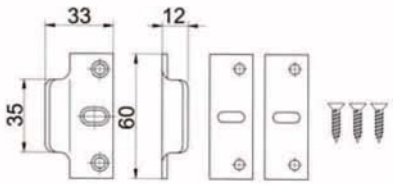

Codice *Code*	Colore *Colour*	€	kg	
Nero / Black RAL 9005				
08670N	Nero - Black RAL 9005		0,07	10
Nichel				
08670NIK	Nichel		0,07	10

8675

Contropiastra laterale lunga	*Long side striker*
FINITURA DI SERIE •	*STANDARD FINISHINGS* •
DOTAZIONE •	*ACCESSORIES* •

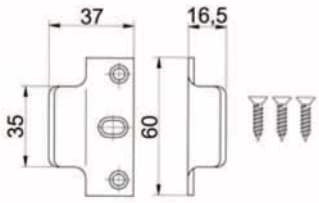

Codice *Code*	Colore *Colour*	€	kg	
Nero / Black RAL 9005				
08675N	Nero - Black RAL 9005		0,05	10
Nichel				
08675NIK	Nichel		0,05	10

www.Bravite.com
www.sabserrature.it

8700EL

Incontro elettrico per maniglione antipanico con sganciamento permanente e fermo a giorno DATI ELETTRICI Alimentazione 6 - 12V⎓ Assorbimento 0,8 A , 12V⎓ Cicli di apertura 250.000	*Electric striker for exit devices locks is permanently released upon electrical contact with release lever* *ELECTRIC FEATURES* *Power supply 6 - 12V⎓* *Input 0,8 A , 12V⎓* *Opening cycles 250.000*
FINITURA DI SERIE • Nero RAL 9005	*STANDARD FINISHINGS* • *Black RAL 9005*
DOTAZIONE •	*ACCESSORIES* •

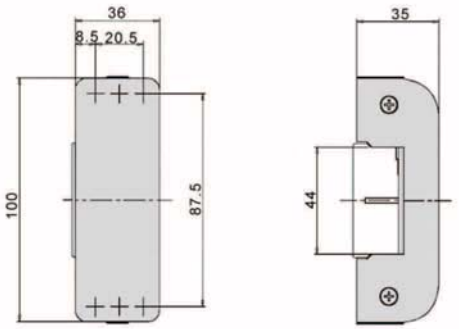



Codice *Code*	Colore *Colour*	€	Kg	
08700N	Nero - Black RAL 9005		0,42	1

www.Bravite.com
www.saberrature.it

Numerics
00009 OT 150, 218
00010 OT 150, 218
00014 150
00045 151
00053 100
00053L 100
00054 100
00054L 100
00055 101
00055L 101
00056 101
00060 151
00060 BT 151
00060 OT 151
00060 OT BT 152
00061 152
00061 BT 152
00061 OT 153
00061 OT BT 153
00062 153
00062 BT 154
00062 OT 154
00062 OT BT 154
00065 154
00066 155
00067 155
00068 155
00069 155
00069 BT 156
00069 OT 156
00069 OT BT 156
00070 157
00070 BT 157
00071 157
00072 158
00073 158
00074 158
00075 158
00076 159
00077 159
00078 159
00079 160
00079 BT 160
00079 OT 160
00079 OT BT 160
00081 161
00082 161
00083 161
00083 S 161
00084 162
00084 S 162
00085 162
00086 162
00090 163
00090PT 164
00091 163
00091PT 164
00092 163
00092PT 165
00094 164
00094PT 165
00095 164
00095PT 165
00109 163
00112M2 1C 102
00112M2 2C 102
00112M2 3C 102
00114M4 1C 102
00114M4 2C 102
00114M4 3C 102
00202 196
00202L 196
00204 196
00204L 197
00206 197
00206L 197
00208C 198
002102C 198
00210L2C 198
002301C 199
002301L 199
002302C 199
002302L 199
002303C 199
002303L 199
002304C 199
002304L 199
002305C 199
002305L 199
00242 219
00243 219
00244 219
00247 220
00248 220
00249 220
00250 221
00251 221
00252 221
00253 222
00254 222
00255 222
00256 223
00257 223
00258 224
00260 224
00261 224
00262 225
00263 225
00264 225
00265 226
00267 226
00280DM _ _ _ 218
00280Y _ _ _ 218
00302 _ _ _ 90
00302E _ _ _ 90
00304 _ _ _ 89
00304E _ _ _ 89
00318 91
00319 91
00320 _ _ _ 88
00350 _ _ _ 30
00351 _ _ _ 30
00352 _ _ _ 31
00353 _ _ _ 31
00354 _ _ _ 32
00355 _ _ _ 32
00356 _ _ _ 33
00357 _ _ _ 33
00357 P _ _ _ 34
00358 P _ _ _ 35
00359 _ _ _ 35
00362 _ _ _ 51
00363 _ _ _ 52
00364 _ _ _ 51
00370 35
00384 _ _ _ 52
00390 _ _ _ 53
00450 3M 60 1C CI 109
00450 3M 60 2C CI 109
00450 3M 60 3C 00 109
00450 3M 70 1C CI 109
00450 3M 70 2C CI 109
00450 3M 70 3C 00 109
00450 3S 60 1C CI 108
00450 3S 60 2C CI 108
00450 3S 60 3C 00 108
00450 3S 70 1C CI 108
00450 3S 70 2C CI 108
00450 3S 70 3C 00 108
00450 R0 50 1C CI 107
00450 R0 50 2C CI 107
00450 R0 50 3C 00 107
00450 R0 60 1C CI 107
00450 R0 60 2C CI 107
00450 R0 60 3C 00 107
00450 R0 70 1C CI 107
00450 R0 70 2C CI 107
00450 R0 70 3C 00 107
00454 00 60 3C 00 119
00460 3M 60 3C 00 112
00460 3M 70 3C 00 112
00460 3S 60 3C 00 111
00460 3S 70 3C 00 111
00460 R0 60 3C 00 110
00460 R0 70 3C 00 110
00500 90 40 3C 00 113
00500 90 50 3C 00 113

www.Bravite.com
www.sabserrature.it

00500 90 60 3C 00 113
00510 90 50 3C 00 114
00520 30 45 3C 00 115
00520 30 50 3C 00 115
00520 30 60 3C 00 115
00530 30 50 3C 00 116
00580 00 45 3C 00 132
00580 00 50 3C 00 132
00580 00 60 3C 00 132
00583 45 24 C ___ 124
00583 45 26 C ___ 124
00583 50 24 C ___ 124
00583 50 26 C ___ 124
00583 60 24 C ___ 124
00583 60 26 C ___ 124
00584 45 24 C ___ 126
00584 45 26 C ___ 126
00584 50 24 C ___ 126
00584 50 26 C ___ 126
00584 60 24 C ___ 126
00584 60 26 C ___ 126
00585 45 24 C ___ 128
00585 45 26 C ___ 128
00585 50 24 C ___ 128
00585 50 26 C ___ 128
00585 60 24 C ___ 128
00585 60 26 C ___ 128
00590 45 16 C __ 130
00590 45 24 C __ 131
00590 50 16 C __ 130
00590 50 24 C __ 131
00590 60 16 C __ 130
00590 60 24 C __ 131
00591 00 45 3C 00 132
00591 00 50 3C 00 132
00591 00 60 3C 00 132
00593 45 24 C ___ 125
00593 45 26 C ___ 125
00593 50 24 C ___ 125
00593 50 26 C ___ 125
00593 60 24 C ___ 125
00593 60 26 C ___ 125
00594 45 24 C ___ 127
00594 45 26 C ___ 127
00594 50 24 C ___ 127
00594 50 26 C ___ 127
00594 60 24 C ___ 127
00594 60 26 C ___ 127
00595 45 24 C ___ 129
00595 45 26 C ___ 129
00595 50 24 C ___ 129
00595 50 26 C ___ 129
00595 60 24 C ___ 129
00595 60 26 C ___ 129
00600 30 60 3C 00 118
00600 3L 60 3C 00 118
00600 3P 60 3C 00 118
00600 3S 60 3C 00 118
00610 20 50 3C 00 117
00610 20 60 3C 00 117
00610 20 70 3C 00 117
00634 30 60 3C 00 121
00634 3L 60 3C 00 121
00634 3P 60 3C 00 121
00634 3S 60 3C 00 121
00654 00 60 3C 00 120
00800EL 95
00801EL ___ 94
00804EL 95
00805EL OS0 95
00808EL 96
00809EL OS0 96
01080 0 50 146
01080 0 60 146
01080 S 50 147
01080 S 60 147
01081 G2 50 136
01081 G2 60 136
01082 S 50 137
01082 S 60 137
01083 S 50 138
01083 S 60 138
01086 50 24 ___ 139
01086 50 26 ___ 139
01086 60 24 ___ 139
01086 60 26 ___ 139
01087 50 24 ___ 140
01087 50 26 ___ 140
01087 60 24 ___ 140
01087 60 26 ___ 140
01088 50 24 ___ 141
01088 50 26 ___ 141
01088 60 24 ___ 141
01088 60 26 ___ 141
01089 50 24 ___ 142
01089 50 26 ___ 142
01089 60 24 ___ 142
01089 60 26 ___ 142
01091 50 16 __ 144
01091 50 24 __ 145
01091 60 16 __ 144
01091 60 24 __ 145
01092 50 24 ___ 143
01092 50 26 ___ 143
01092 60 24 ___ 143
01092 60 26 ___ 143
01560 280 3C 0 OL 200
01560 370 3C 0 OL 200
01561 280 3C 0 OL 201
01561 370 3C 0 OL 201
01562 280 3C 0 OL 202
01562 370 3C 0 OL 202
01563 280 3C 0 OL 203
01563 370 3C 0 OL 203
01570 280 3C 0 OL 204
01570 370 3C 0 OL 204
01570 37S 3C 0 OL 204
01571 280 3C 0 OL 205
01571 370 3C 0 OL 205
01571 37S 3C 0 OL 205
01572 280 3C 0 OL 206
01572 370 3C 0 OL 206
01572 37S 3C 0 OL 206
01573 280 3C 0 OL 207
01573 370 3C 0 OL 207
01573 37S 3C 0 OL 207
01580 280 3C 0 OL 208
01580 370 3C 0 OL 208
01590 280 3C 0 OL 209
01590 370 3C 0 OL 209
01600 280 3C 0 OL 210
01602 280 3C 0 OL 211
01606 280 3C 0 OL 212
01608 280 3C 0 OL 213
01610 280 3C 0 OL 214
01612 280 3C 0 OL 215
01616 280 3C 0 OL 216
01618 280 3C 0 OL 217
02100 45 ___ 4 11
02100 50 ___ 4 11
02100 60 ___ 4 11
02100 70 ___ 4 11
02100 80 ___ 4 11
02105 45 ___ 4 12
02105 50 ___ 4 12
02105 60 ___ 4 12
02105 70 ___ 4 12
02105 80 ___ 4 12
02110 40 ___ 4 13
02110 45 ___ 4 13
02110 50 ___ 4 13
02110 60 ___ 4 13
02110 70 ___ 4 13
02110 80 ___ 4 13
02115 40 ___ 4 14
02115 45 ___ 4 14
02115 50 ___ 4 14
02115 60 ___ 4 14
02115 70 ___ 4 14
02115 80 ___ 4 14
02116 40 ___ 4 17
02116 45 ___ 4 17
02116 50 ___ 4 17
02116 60 ___ 4 17
02116 70 ___ 4 17
02116 80 ___ 4 17
02150 40 ___ 5 15
02150 45 ___ 5 15

www.Bravite.com
www.saberrature.it

02150 50 ___ 5 15
02150 60 ___ 5 15
02150 70 ___ 5 15
02150 80 ___ 5 15
02200 72 45 ___ 7 27
02200 72 50 ___ 7 27
02200 72 55 ___ 7 27
02200 72 60 ___ 7 27
02200 72 70 ___ 7 27
02200 85 45 ___ 7 7
02200 85 50 ___ 7 7
02200 85 60 ___ 7 7
02200 85 70 ___ 7 7
02200 85 80 ___ 7 7
02200 90 45 ___ 7 22
02200 90 50 ___ 7 22
02200 90 60 ___ 7 22
02200 90 70 ___ 7 22
02202 45 ___ 7 18
02202 50 ___ 7 18
02202 60 ___ 7 18
02202 70 ___ 7 18
02202 80 ___ 7 18
02205 85 45 ___ 7 8
02205 85 50 ___ 7 8
02205 85 60 ___ 7 8
02205 85 70 ___ 7 8
02205 85 80 ___ 7 8
02207 45 ___ 7 19
02207 50 ___ 7 19
02207 60 ___ 7 19
02207 70 ___ 7 19
02207 80 ___ 7 19
02210 72 40 ___ 7 28
02210 72 45 ___ 7 28
02210 72 50 ___ 7 28
02210 72 55 ___ 7 28
02210 72 60 ___ 7 28
02210 72 70 ___ 7 28
02210 85 40 ___ 7 9
02210 85 45 ___ 7 9
02210 85 50 ___ 7 9
02210 85 60 ___ 7 9
02210 85 70 ___ 7 9
02210 85 80 ___ 7 9
02210 90 40 ___ 7 23
02210 90 45 ___ 7 23
02210 90 50 ___ 7 23
02210 90 60 ___ 7 23
02210 90 70 ___ 7 23
02212 40 ___ 7 20
02212 45 ___ 7 20
02212 50 ___ 7 20
02212 60 ___ 7 20
02212 70 ___ 7 20
02212 80 ___ 7 20
02215 85 40 ___ 7 10
02215 85 45 ___ 7 10
02215 85 50 ___ 7 10
02215 85 60 ___ 7 10
02215 85 70 ___ 7 10
02215 85 80 ___ 7 10
02216 72 40 ___ 7 29
02216 72 45 ___ 7 29
02216 72 50 ___ 7 29
02216 72 55 ___ 7 29
02216 72 60 ___ 7 29
02216 72 70 ___ 7 29
02216 85 40 ___ 7 16
02216 85 45 ___ 7 16
02216 85 50 ___ 7 16
02216 85 60 ___ 7 16
02216 85 70 ___ 7 16
02216 85 80 ___ 7 16
02216 90 40 ___ 7 24
02216 90 45 ___ 7 24
02216 90 50 ___ 7 24
02216 90 60 ___ 7 24
02216 90 70 ___ 7 24
02217 40 ___ 7 21
02217 45 ___ 7 21
02217 50 ___ 7 21
02217 60 ___ 7 21
02217 70 ___ 7 21
02217 80 ___ 7 21
02260 90 40 ___ 7 25
02260 90 45 ___ 7 25
02260 90 50 ___ 7 25
02260 90 60 ___ 7 25
02265 90 40 ___ 7 26
02265 90 45 ___ 7 26
02265 90 50 ___ 7 26
02265 90 60 ___ 7 26
02300 20 ___ 38
02300 30 ___ 38
02300 40 ___ 38
02300 50 ___ 38
02302 20 ___ 39
02302 30 ___ 39
02302 40 ___ 39
02302 50 ___ 39
02306 20 ___ 40
02306 30 ___ 40
02306 30 ___ K2 44
02306 30 ___ K4 46
02306 40 ___ 40
02306 40 ___ K2 44
02306 40 ___ K4 46
02306 50 ___ 40
02306 50 ___ K2 44
02306 50 ___ K4 46
02308 20 ___ 41
02308 30 ___ 41
02308 40 ___ 41
02308 50 ___ 41
02312 50 ___ 42
02312 50 ___ K3 45
02312 50 ___ K5 47
02314 50 ___ 43
02400 51 ___ 56
02400 60 ___ 56
02400 70 ___ 56
02450 ___ 57
02500 60 ___ 60
02500 70 ___ 60
02550 60 ___ 61
02550 70 ___ 61
04000 40 1C CI ZB 103
04000 40 2C CI ZB 103
04000 40 3C 00 ZB 103
04000 50 1C CI ZB 103
04000 50 2C CI ZB 103
04000 50 3C 00 ZB 103
04000 60 1C CI ZB 103
04000 60 2C CI ZB 103
04000 60 3C 00 ZB 103
04010 50 1C CI ZB 104
04010 50 2C CI ZB 104
04010 50 3C 00 ZB 104
04010 60 1C CI ZB 104
04010 60 2C CI ZB 104
04010 60 3C 00 ZB 104
04100 50 1C CI ZB 105
04100 50 2C CI ZB 105
04100 50 3C 00 ZB 105
04110 50 1C CI ZB 106
04110 50 2C CI ZB 106
04110 50 3C 00 ZB 106
08000B 235
08000DXB 235
08000DXG 235
08000DXN 235
08000G 235
08000N 235
08000SXB 235
08000SXG 235
08000SXN 235
08001B 236
08001DXB 236
08001DXG 236
08001DXN 236
08001G 236
08001N 236
08001SXB 236
08001SXG 236
08001SXN 236
08002B 237
08002DXB 237

www.Bravite.com
www.sabserrature.it

08002DXG 237
08002DXN 237
08002G 237
08002N 237
08002SXB 237
08002SXG 237
08002SXN 237
08100A 238
08100N 238
08100R 238
08150A 238
08150N 238
08150R 238
08300R 238
08300V 238
08350R 238
08350V 238
08400 I 238
08450 I 238
08500B 241
08500G 241
08500N 241
08510B 241
08510G 241
08510N 241
08600B 239
08600G 239
08600N 239
08610B 240
08610G 240
08610N 240
08650KAIB 242
08650KAIG 242
08650KAIN 242
08650KASB 242
08650KASG 242
08650KASN 242
08660KAMB 242
08660KAMG 242
08660KAMN 242
08670N 244
08670NIK 244
08672N 243
08672NIK 243
08675N 244
08675NIK 244
08680N 243
08680NIK 243
08700N 245
0R580 00 45 3C 00 132
0R580 00 50 3C 00 132
0R580 00 60 3C 00 132
16000 72 35 _ _ 169
16000 72 40 _ _ 169
16000 72 45 _ _ 169
16000 72 50 _ _ 169
16000 72 55 _ _ 169
16000 72 65 _ _ 169
16000 85 35 _ _ 169
16000 85 40 _ _ 169
16000 85 45 _ _ 169
16000 85 50 _ _ 169
16000 85 55 _ _ 169
16000 85 65 _ _ 169
16000 85 80 _ _ 169
16000 92 35 _ _ 169
16000 92 40 _ _ 169
16000 92 45 _ _ 169
16000 92 50 _ _ 169
16000 92 55 _ _ 169
16000 92 65 _ _ 169
16005 A04 _ _ 179
16005 A12 _ _ 179
16006 A04 _ _ 179
16006 A12 _ _ 180
16007 A04 _ _ 180
16007 A12 _ _ 180
16008 A04 _ _ 181
16008 A12 _ _ 181
16009 NE 181
16010 72 35 _ _ 184
16010 72 40 _ _ 184
16010 72 45 _ _ 184
16010 72 50 _ _ 184
16010 72 55 _ _ 184
16010 72 65 _ _ 184
16010 85 35 _ _ 184
16010 85 40 _ _ 184
16010 85 45 _ _ 184
16010 85 50 _ _ 184
16010 85 55 _ _ 184
16010 85 65 _ _ 184
16010 85 80 _ _ 184
16010 92 35 _ _ 184
16010 92 40 _ _ 184
16010 92 45 _ _ 184
16010 92 50 _ _ 184
16010 92 55 _ _ 184
16010 92 65 _ _ 184
16050 72 35 _ _ 170
16050 72 40 _ _ 170
16050 72 45 _ _ 170
16050 72 50 _ _ 170
16050 72 55 _ _ 170
16050 72 65 _ _ 170
16050 85 35 _ _ 170
16050 85 40 _ _ 170
16050 85 45 _ _ 170
16050 85 50 _ _ 170
16050 85 55 _ _ 170
16050 85 65 _ _ 170
16050 85 80 _ _ 170
16050 92 35 _ _ 170
16050 92 40 _ _ 170
16050 92 45 _ _ 170
16050 92 50 _ _ 170
16050 92 55 _ _ 170
16050 92 65 _ _ 170
16070 L300 _ _ 182
16070 L500 _ _ 182
16070 L585 _ _ 182
16070 L785 _ _ 182
16080 L300 _ _ 182
16080 L500 _ _ 182
16080 L585 _ _ 182
16080 L785 _ _ 182
16090 L255 _ _ 183
16090 L540 _ _ 183
16100 72 35 _ _ 171
16100 72 40 _ _ 171
16100 72 45 _ _ 171
16100 72 50 _ _ 171
16100 72 55 _ _ 171
16100 72 65 _ _ 171
16100 85 35 _ _ 171
16100 85 40 _ _ 171
16100 85 45 _ _ 171
16100 85 50 _ _ 171
16100 85 55 _ _ 171
16100 85 65 _ _ 171
16100 85 80 _ _ 171
16100 92 35 _ _ 171
16100 92 40 _ _ 171
16100 92 45 _ _ 171
16100 92 50 _ _ 171
16100 92 55 _ _ 171
16100 92 65 _ _ 171
16150 72 35 _ _ 172
16150 72 40 _ _ 172
16150 72 45 _ _ 172
16150 72 50 _ _ 172
16150 72 55 _ _ 172
16150 72 65 _ _ 172
16150 85 35 _ _ 172
16150 85 40 _ _ 172
16150 85 45 _ _ 172
16150 85 50 _ _ 172
16150 85 55 _ _ 172
16150 85 65 _ _ 172
16150 85 80 _ _ 172
16150 92 35 _ _ 172
16150 92 40 _ _ 172
16150 92 45 _ _ 172
16150 92 50 _ _ 172
16150 92 55 _ _ 172
16150 92 65 _ _ 172
16200 72 35 _ _ 173
16200 72 40 _ _ 173

www.Bravite.com
www.saberrature.it

16200 72 45 _ _ 173
16200 72 50 _ _ 173
16200 72 55 _ _ 173
16200 72 65 _ _ 173
16200 85 35 _ _ 173
16200 85 40 _ _ 173
16200 85 45 _ _ 173
16200 85 50 _ _ 173
16200 85 55 _ _ 173
16200 85 65 _ _ 173
16200 85 80 _ _ 173
16200 92 35 _ _ 173
16200 92 40 _ _ 173
16200 92 45 _ _ 173
16200 92 50 _ _ 173
16200 92 55 _ _ 173
16200 92 65 _ _ 173
16250 72 35 _ _ 174
16250 72 40 _ _ 174
16250 72 45 _ _ 174
16250 72 50 _ _ 174
16250 72 55 _ _ 174
16250 72 65 _ _ 174
16250 85 35 _ _ 174
16250 85 40 _ _ 174
16250 85 45 _ _ 174
16250 85 50 _ _ 174
16250 85 55 _ _ 174
16250 85 65 _ _ 174
16250 85 80 _ _ 174
16250 92 35 _ _ 174
16250 92 40 _ _ 174
16250 92 45 _ _ 174
16250 92 50 _ _ 174
16250 92 55 _ _ 174
16250 92 65 _ _ 174
16600 72 35 _ _ 175
16600 72 40 _ _ 175
16600 72 45 _ _ 175
16600 72 50 _ _ 175
16600 72 55 _ _ 175
16600 72 65 _ _ 175
16600 85 35 _ _ 175
16600 85 40 _ _ 175
16600 85 45 _ _ 175
16600 85 50 _ _ 175
16600 85 55 _ _ 175
16600 85 65 _ _ 175
16600 85 80 _ _ 175
16600 92 35 _ _ 175
16600 92 40 _ _ 175
16600 92 45 _ _ 175
16600 92 50 _ _ 175
16600 92 55 _ _ 175
16600 92 65 _ _ 175
16700 72 35 _ _ 176
16700 72 40 _ _ 176
16700 72 45 _ _ 176
16700 72 50 _ _ 176
16700 72 55 _ _ 176
16700 72 65 _ _ 176
16700 85 35 _ _ 176
16700 85 40 _ _ 176
16700 85 45 _ _ 176
16700 85 50 _ _ 176
16700 85 55 _ _ 176
16700 85 65 _ _ 176
16700 85 80 _ _ 176
16700 92 35 _ _ 176
16700 92 40 _ _ 176
16700 92 45 _ _ 176
16700 92 50 _ _ 176
16700 92 55 _ _ 176
16700 92 65 _ _ 176
16800 72 35 _ _ 177
16800 72 40 _ _ 177
16800 72 45 _ _ 177
16800 72 50 _ _ 177
16800 72 55 _ _ 177
16800 72 65 _ _ 177
16800 85 35 _ _ 177
16800 85 40 _ _ 177
16800 85 45 _ _ 177
16800 85 50 _ _ 177
16800 85 55 _ _ 177
16800 85 65 _ _ 177
16800 85 80 _ _ 177
16800 92 35 _ _ 177
16800 92 40 _ _ 177
16800 92 45 _ _ 177
16800 92 50 _ _ 177
16800 92 55 _ _ 177
16800 92 65 _ _ 177
16900 72 35 _ _ 178
16900 72 40 _ _ 178
16900 72 45 _ _ 178
16900 72 50 _ _ 178
16900 72 55 _ _ 178
16900 72 65 _ _ 178
16900 85 35 _ _ 178
16900 85 40 _ _ 178
16900 85 45 _ _ 178
16900 85 50 _ _ 178
16900 85 55 _ _ 178
16900 85 65 _ _ 178
16900 85 80 _ _ 178
16900 92 35 _ _ 178
16900 92 40 _ _ 178
16900 92 45 _ _ 178
16900 92 50 _ _ 178
16900 92 55 _ _ 178
16900 92 65 _ _ 178
21 3110 _ _ _ 83
21 3110T _ _ _ 84
21 3131 _ _ _ 80
21 3131T _ _ _ 81
21 3131WC _ _ _ 82
21 3510 _ _ _ 83
21 3510T _ _ _ 84
21 3535 _ _ _ 80
21 3535T _ _ _ 81
21 3535WC _ _ _ 82
21 4010 _ _ _ 83
21 4010T _ _ _ 84
21 4040 _ _ _ 80
21 4040T _ _ _ 81
21 4040WC _ _ _ 82
21 4510 _ _ _ 83
21 4510T _ _ _ 84
21 4545 _ _ _ 80
21 4545T _ _ _ 81
21 4545WC _ _ _ 82
21 5010 _ _ _ 83
21 5010T _ _ _ 84
21 5050 _ _ _ 80
21 5050T _ _ _ 81
21 5050WC _ _ _ 82
240017 58
240018 58
240019 59
240020 59

D

DIM16000 185
DIM16005 189
DIM16006 190
DIM16007 191
DIM16100 186
DIM16600 187
DIM16800 188

F

FRNDIM16000 192

H

HF 3010 _ _ _ 70, 74
HF 3030 _ _ _ 68, 73
HF 3030 P _ _ _ 71
HF 3030 T _ _ _ 72, 75
HF 3035 _ _ _ 68
HF 3035 P _ _ _ 71
HF 3035 T _ _ _ 72
HF 3040 _ _ _ 68, 73
HF 3040 P _ _ _ 71
HF 3040 T _ _ _ 72
HF 3045 _ _ _ 68
HF 3045 P _ _ _ 71
HF 3045 T _ _ _ 72
HF 3050 _ _ _ 68
HF 3050 P _ _ _ 71
HF 3050 T _ _ _ 72

Indice
www.Bravite.com
www.sabserrature.it

HF 3510 ___ 70, 74
HF 3535 ___ 68, 73
HF 3535 P ___ 71
HF 3535 T ___ 72, 75
HF 3540 ___ 68
HF 3540 P ___ 71
HF 3540 T ___ 72
HF 3545 ___ 68
HF 3545 P ___ 71
HF 3545 T ___ 72
HF 4010 ___ 70, 74
HF 4040 ___ 68, 73
HF 4040 P ___ 71
HF 4040 T ___ 72, 75
HF 4045 ___ 68
HF 4045 P ___ 71
HF 4045 T ___ 72
HF 4050 ___ 68
HF 4050 P ___ 71
HF 4050 T ___ 72
HF 4545 ___ 68, 73
HF 4545 P ___ 71
HF 4545 T ___ 72, 75
HF 5050 ___ 68, 73
HF 5050 P ___ 71
HF 5050 T ___ 72, 75
HFD 3030 ___ 69
HFD 3035 ___ 69
HFD 3040 ___ 69
HFD 3045 ___ 69
HFD 3050 ___ 69
HFD 3535 ___ 69
HFD 3540 ___ 69
HFD 3545 ___ 69
HFD 4040 ___ 69
HFD 4045 ___ 69
HFD 4050 ___ 69
HFD 4545 ___ 69
HFD 5050 ___ 69

K

KAS7475 ..104, 106, 108, 111, 115, 116, 118, ... 121, 157
KHF100 76
KHF120 76
KS023 K2 ___ 48
KS023 K3 ___ 48
KS023 K4 ___ 49
KS023 K5 ___ 49
KS023 K6 ___ 50
KS023 K7 ___ 50

M

MOR16005 193

P

P21 ___ 77
PHF ___ 77
PIA2B16005 193

R

R1080 0 50 146
R1080 0 60 146
RN10 133
RN100 147
RN1304 DX 227
RN1304 SX 227
RN1308 DX 227
RN1308 SX 227
RN200 147

T

T0350 ___ 30
T0351 ___ 31
T0354 ___ 32
T0355 ___ 32
T0356 ___ 33
T0357 ___ 34
T0357 P ___ 34
T2100 45 ___ 4 11
T2100 50 ___ 4 11
T2100 60 ___ 4 11
T2100 70 ___ 4 11
T2100 80 ___ 4 11
T2105 45 ___ 4 12
T2105 50 ___ 4 12
T2105 60 ___ 4 12
T2105 70 ___ 4 12
T2105 80 ___ 4 12
T2110 40 ___ 4 13
T2110 45 ___ 4 13
T2110 50 ___ 4 13
T2110 60 ___ 4 13
T2110 70 ___ 4 13
T2110 80 ___ 4 13
T2115 40 ___ 4 14
T2115 45 ___ 4 14
T2115 50 ___ 4 14
T2115 60 ___ 4 14
T2115 70 ___ 4 14
T2115 80 ___ 4 14
T2116 40 ___ 4 17
T2116 45 ___ 4 17
T2116 50 ___ 4 17
T2116 60 ___ 4 17
T2116 70 ___ 4 17
T2116 80 ___ 4 17
T2150 40 ___ 5 15
T2150 45 ___ 5 15
T2150 50 ___ 5 15
T2150 60 ___ 5 15
T2150 70 ___ 5 15
T2150 80 ___ 5 15
T2200 72 45 ___ 7 27
T2200 72 50 ___ 7 27
T2200 72 55 ___ 7 27
T2200 72 60 ___ 7 27
T2200 72 70 ___ 7 27
T2200 85 45 ___ 7 7
T2200 85 50 ___ 7 7
T2200 85 60 ___ 7 7
T2200 85 70 ___ 7 7
T2200 85 80 ___ 7 7
T2200 90 45 ___ 7 22
T2200 90 50 ___ 7 22
T2200 90 60 ___ 7 22
T2200 90 70 ___ 7 22
T2202 45 ___ 7 18
T2202 50 ___ 7 18
T2202 60 ___ 7 18
T2202 70 ___ 7 18
T2202 80 ___ 7 18
T2205 85 45 ___ 7 8
T2205 85 50 ___ 7 8
T2205 85 60 ___ 7 8
T2205 85 70 ___ 7 8
T2205 85 80 ___ 7 8
T2207 45 ___ 7 19
T2207 50 ___ 7 19
T2207 60 ___ 7 19
T2207 70 ___ 7 19
T2207 80 ___ 7 19
T2210 72 40 ___ 7 28
T2210 72 45 ___ 7 28
T2210 72 50 ___ 7 28
T2210 72 55 ___ 7 28
T2210 72 60 ___ 7 28
T2210 72 70 ___ 7 28
T2210 85 40 ___ 7 9
T2210 85 45 ___ 7 9
T2210 85 50 ___ 7 9
T2210 85 60 ___ 7 9
T2210 85 70 ___ 7 9
T2210 85 80 ___ 7 9
T2210 90 40 ___ 7 23
T2210 90 45 ___ 7 23
T2210 90 50 ___ 7 23
T2210 90 60 ___ 7 23
T2210 90 70 ___ 7 23
T2212 40 ___ 7 20
T2212 45 ___ 7 20
T2212 50 ___ 7 20
T2212 60 ___ 7 20
T2212 70 ___ 7 20
T2212 80 ___ 7 20
T2215 85 40 ___ 7 10
T2215 85 45 ___ 7 10
T2215 85 50 ___ 7 10
T2215 85 60 ___ 7 10
T2215 85 70 ___ 7 10
T2215 85 80 ___ 7 10
T2216 72 40 ___ 7 29
T2216 72 45 ___ 7 29

www.Bravite.com
www.saberrature.it

T2216 72 50 _ _ _ 7 29
T2216 72 55 _ _ _ 7 29
T2216 72 60 _ _ _ 7 29
T2216 72 70 _ _ _ 7 29
T2216 85 40 _ _ _ 7 16
T2216 85 45 _ _ _ 7 16
T2216 85 50 _ _ _ 7 16
T2216 85 60 _ _ _ 7 16
T2216 85 70 _ _ _ 7 16
T2216 85 80 _ _ _ 7 16
T2216 90 40 _ _ _ 7 24
T2216 90 45 _ _ _ 7 24
T2216 90 50 _ _ _ 7 24
T2216 90 60 _ _ _ 7 24
T2216 90 70 _ _ _ 7 24
T2217 40 _ _ _ 7 21
T2217 45 _ _ _ 7 21
T2217 50 _ _ _ 7 21
T2217 60 _ _ _ 7 21
T2217 70 _ _ _ 7 21
T2217 80 _ _ _ 7 21
T2260 90 40 _ _ _ 7 25
T2260 90 45 _ _ _ 7 25
T2260 90 50 _ _ _ 7 25
T2260 90 60 _ _ _ 7 25
T2265 90 40 _ _ _ 7 26
T2265 90 45 _ _ _ 7 26
T2265 90 50 _ _ _ 7 26
T2265 90 60 _ _ _ 7 26
V
VOL16005 193

Indice
www.Bravite.com
www.Bravite.com
www.Bravite.com
www.Bravite.com
www.Bravite.com
www.Bravite.com
www.sabserrature.it

www.Bravite.com
www.Bravite.com
www.Bravite.com
www.Bravite.com
www.Bravite.com
www.Bravite.com
www.Bravite.com

Note

www.Bravite.com

www.sabserrature.it

www.Bravite.com
www.Bravite.com
www.Bravite.com
www.Bravite.com
www.Bravite.com
www.Bravite.com
www.Bravite.com

Note

www.Bravite.com

www.Bravite.com
www.Bravite.com
www.Bravite.com
www.Bravite.com
www.Bravite.com
www.Bravite.com
www.Bravite.com

www.Bravite.com
www.Bravite.com
www.Bravite.com
www.Bravite.com
www.Bravite.com
www.Bravite.com
www.Bravite.com
www.Bravite.com

SAB042007



S.A.B. Serrature
di Mariani - Valenti & C. S.r.l.
Via G.Marconi, 137
25071 Agnosine (BS) - ITALIA

Tel. +39 0365 896463 Fax +39 0365 896670

www.sabserrature.it e-mail: info@sabserrature.it