Gerdano
Maniglie per Porta

Serie Leggera

ITALIAN DESIGN HANDLES
www.gerdano.it

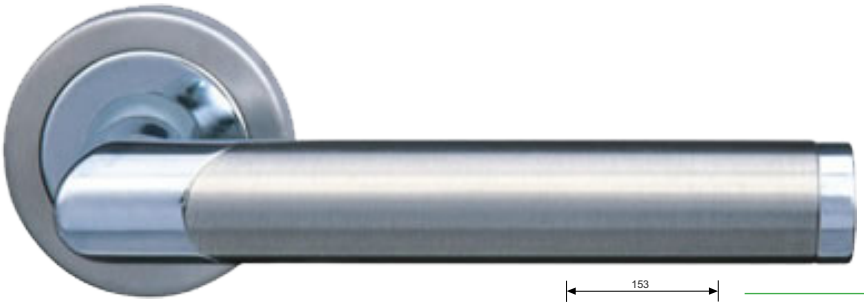

L5060

Argento Satinato e Lucido
Satin & Polished Chrome

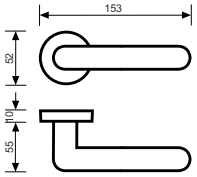

Coordinato
Matching Elements

B 17001
B 17003



B 17006





Oro Satinato e Lucido
Satin & Polished Brass

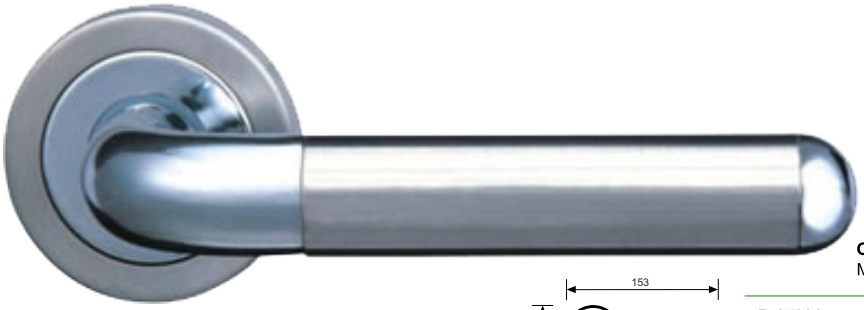

L5061

Argento Satinato e Lucido
Satin & Polished Chrome

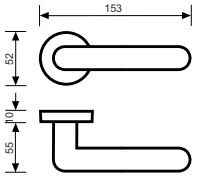

Coordinato
Matching Elements

B 17001
B 17003



B 17006





Oro Satinato e Lucido
Satin & Polished Brass



L5064

Argento Satinato e Lucido
Satin & Polished Chrome

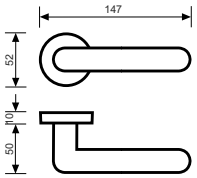

Coordinato
Matching Elements

B 17001
B 17003



B 17006





Oro Satinato e Lucido
Satin & Polished Brass



L5046

Argento Satinato
Satin Chrome

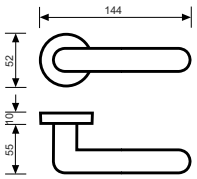

Coordinato
Matching Elements

B 17001
B 17003



B 17004





Argento Lucido
Polished Chrome



Oro Satinato
Satin Brass



Oro Lucido
Polished Brass