САМ-мини 8

замок врезной сувальдный



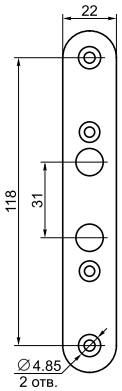

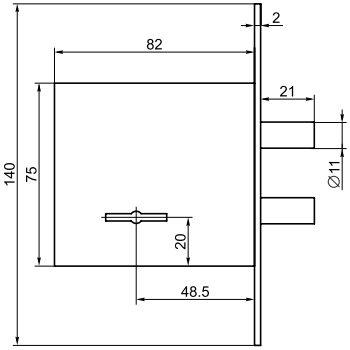

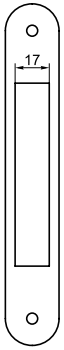

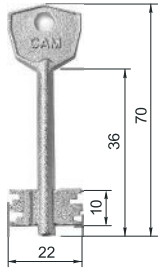

код заказа
70611

код заказа	модель	кол-во ключей /длина, мм	фурнитура	запорная планка	кол-во в транс. упаковке/шт.
76610	**САМ - мини 8**	**3/70**	**Накладка - 1 /цинк/**	**+**	**30**
70630	**САМ - мини 8** с одинаковой секретностью	—	—	—	30

САМ 8-4

замки врезные 4-сувальдные



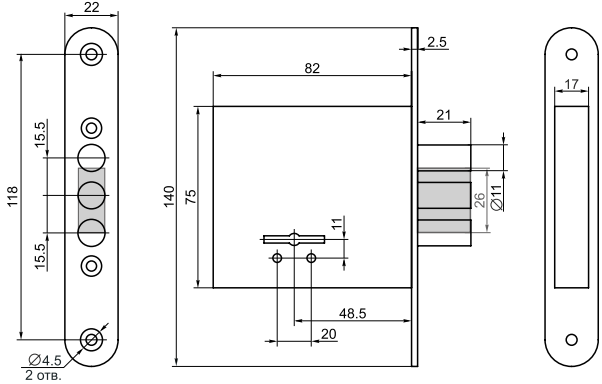

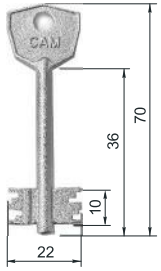

код заказа
70611

САМ 8-4-0



код заказа	модель	кол-во ключей /длина, мм	фурнитура	запорная планка	кол-во в транс. упаковке/шт.
76601	8-4	3/70	Накладки - 1 /цинк/	—	30
76600	**8-4**	**3/70**	**Накладки - 1 /цинк/**	**+**	**30**
76611	8-4	3/70	—	—	30
70631	8-4 с одинаковой секретностью	—	—	—	30
76501	8-4-0	3/70	Накладки - 1 /цинк/	—	30
76500	**8-4-0**	**3/70**	**Накладки - 1 /цинк/**	**+**	**30**
70632	8-4-0 с одинаковой секретностью	—	—	—	30

Ответная планка к замку САМ 8-4



Код заказа
76607
/цинк/

САМ 8-6

замки врезные 6-сувальдные



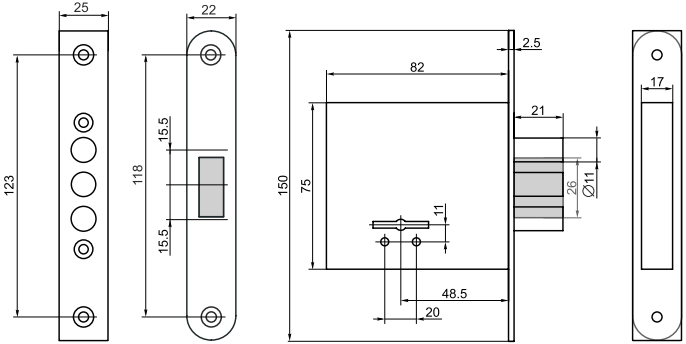

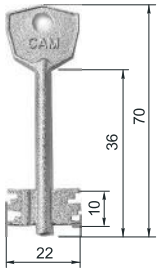

код заказа
70611

САМ 8-6-0



код заказа	модель	кол-во ключей /длина, мм	фурнитура	запорная планка	кол-во в трансп. упаковке/шт.
80600	**8-6**	**3/70**	**Накладки - 2 /медный антик/**	**+**	**20**
73100	**8-6**	**3/70**	**Накладки - 1 /медный антик/**	**—**	**30**
72601	8-6	5/70	Накладки - 1 /медный антик/	—	30
73119	8-6	3/70	—	—	30
70636	8-6 с одинаковой секретностью	—	—	—	30
80500	8-6-0	3/70	Накладки - 1 /медный антик/	—	30
72500	**8-6-0**	**3/70**	**Накладки - 2 /медный антик/**	**+**	**20**
70637	8-6-0 с одинаковой секретностью	—	—	—	30

Ответная планка к замкам САМ 8-6, САМ 8-8



Код заказа
76609
/никель/

возможно заказывать партии замков с одинаковой секретностью

САМ 8-8-0



замки врезные 8-сувальдные



Накладки с 2

70028 /никель/
70030 /блестящая латунь/
70080 /черный муар/



Накладки с 1

70044 /медный антик/
70045 /нержавейка с пленкой/
70031 /блестящая латунь/

код заказа	модель	кол-во ключей /длина, мм	фурнитура	запорная планка	кол-во в транс. упаковке/шт.
79700	8-8-0	3/81	Накладки - 1 /медный антик/	—	30
79701	**8-8-0**	**3/81**	**Накладки - 2 /медный антик/**	**+**	**20**
70634	8-8-0 с одинаковой секретностью	—	—	—	30

САМ 8-8



код заказа	модель	кол-во ключей /длина, мм	фурнитура	запорная планка	кол-во в транс. упаковке/шт.
76300	8-8	3/81	—	—	30
79900	8-8	3/81	Накладки - 1 /медный антик/	—	30
76400	8-8	3/81	Накладки - 1 /блестящая латунь/	—	30
79601	8-8	5/81	Накладки - 1 /медный антик/	—	30
79600	8-8	5/81	Накладки - 2 /медный антик/	+	20
79902	**8-8**	**3/81**	**Накладки - 2 /медный антик/**	**+**	**20**
79604	8-8	5/81	—	—	30
70633	8-8 с одинаковой секретностью	—	—	—	30

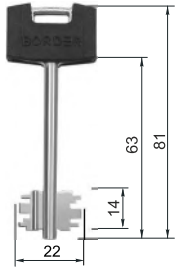

Код заказа
70606

Ответная планка к замкам САМ 8-6, САМ 8-8



Код заказа
76609
/никель/

САМ 8-8М

замок врезной 8-сувальдный



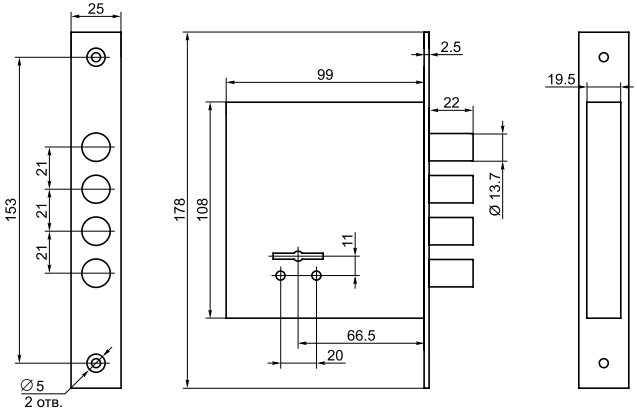

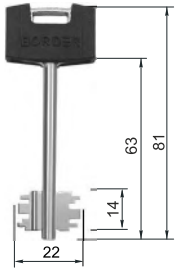

код заказа	модель	кол-во ключей /длина, мм	фурнитура	запорная планка	кол-во в транс. упаковке/шт.
81001	8-8 М	3/81	—	—	16
81000	8-8 М	3/81	Накладки - 1 /медный антик/	—	16
85200	8-8 М	5/81	Накладки - 1 /медный антик/	—	16
81300	**8-8 М**	**3/81**	**Накладки - 2 /медный антик/**	**+**	**12**
81100	**8-8 М**	**5/81**	**Накладки - 2 /медный антик/**	**+**	**12**

Накладки с 1



70044 /медный антик/
70045 /нержавейка с пленкой/
70031 /блестящая латунь/

Накладки с 2



70028 /никель/
70030 /блестящая латунь/
70080 /черный муар/

САМ 9-8 з

замок врезной 8-сувальдный с защелкой, фалевыми ручками и задвижкой



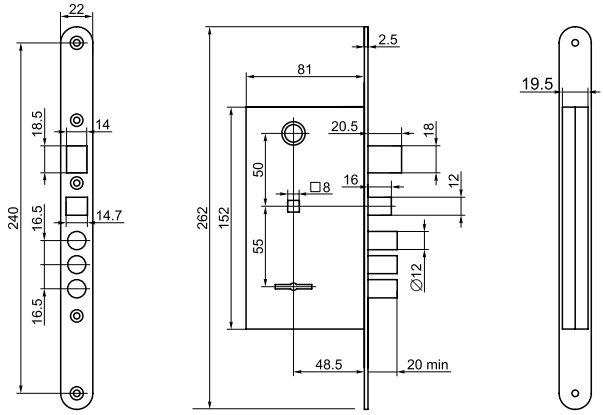

код заказа	модель	кол-во ключей /длина, мм	фурнитура	запорная планка	кол-во в транс. упаковке/шт.
88010	**9-8 П з**	**3/81**	**Комплект ручек /медный антик/, правая**	**+**	**12**
88011	**9-8 Л з**	**3/81**	**Комплект ручек /медный антик/, левая**	**+**	**12**

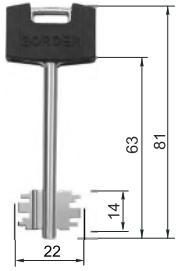

Комплект ручек к замку САМ 9-8 з



/медный антик/

70083 /левый/
70084 /правый/

САМ 9-6

замок врезной 6-сувальдный с защелкой



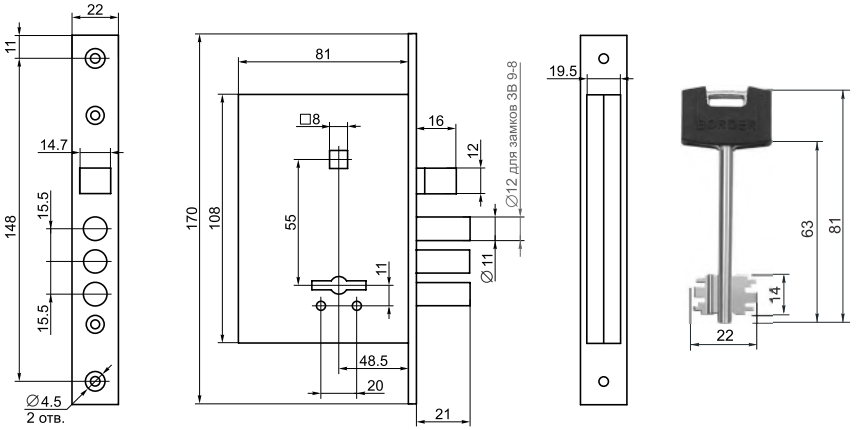

код заказа	модель	кол-во ключей /длина, мм	фурнитура	запорная планка	кол-во в транс. упаковке/шт.
77305	**9-6**	**3/81**	**Комплект ручек - 2 /черный глянец/**	**—**	**9**
77311	**9-6**	**3/81**	**Комплект ручек - 2 /медный антик/**	**—**	**9**
77312	9-6	3/81	Комплект ручек - 2 /блестящая латунь/	—	9
77313	9-6	3/81	Комплект ручек - 2 /черный жемчуг/	—	9
77316	9-6	3/81	—	—	25

Комплект ручек - 2 к замкам САМ 9-6, 9-8



70073 /медный антик/
70074 /чёрный муар/
70079 /чёрный глянец/
70078 /белый/
70077 /блестящая латунь/
70071 /чёрный жемчуг/

Ответная планка к замкам САМ 9-6, 9-8



Код заказа
77303

САМ 9-8

замок врезной 8-сувальдный с защелкой и ручками



код заказа	модель	кол-во ключей /длина, мм	фурнитура	запорная планка	кол-во в транс. упаковке/шт.
74100	9-8	3/81	—	+	20
74500	**9-8**	**3/81**	**Комплект ручек литых /Медь/**	**+**	**12**
74300	9-8	5/81	Комплект ручек литых /Медь/	+	12
84301	**9-8**	**3/81**	**Комплект ручек - 2 /Медь/**	**+**	**12**
84302	**9-8**	**3/81**	**Комплект ручек - 2 /Золото/**	**+**	**12**
74009	9-8	5/81	Комплект ручек - 2 /Медь/	+	12
76705	**9-8**	**3/81**	**Комплект ручек - 2 /Черный жемчуг/**	**+**	**12**
76704	**9-8**	**3/81**	**Комплект ручек - 2 /Черный муар/**	**+**	**12**
76803	9-8	3/81	Комплект ручек - 2 /Белый/	+	12

Комплект ручек - 2 к замкам САМ 9-6, 9-8



70073 /медный антик/
70074 /чёрный муар/
70079 /чёрный глянец/
70078 /белый/
70077 /блестящая латунь/
70071 /чёрный жемчуг/

Комплект ручек литых



/медный антик/

Продается в комплекте с замком САМ 9-8
74500 /три ключа/
74300 /пять ключей/

возможно заказывать партии замков с одинаковой секретностью

замки сейфовые; предназначены для блокирования силовых запираемых составных частей сейфа (дверей, секций, ящиков, т.п.)

CAM 8-4-1T



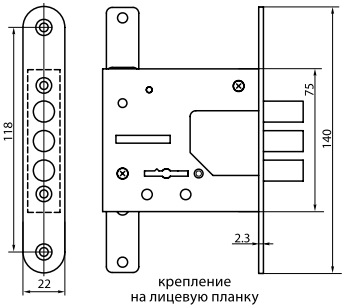

CAM 8-4-2T



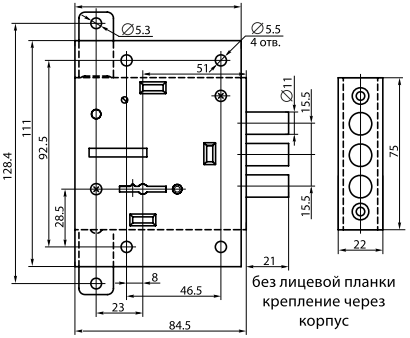

код заказа	модель	кол-во ключей /длина, мм	комплектация	запорная планка	кол-во в транс. упаковке/шт.
75401	8-4-1T	3/85	с тягами, крепление на лицевую планку	—	30
70638	8-4-1T	—	с тягами, крепление на лицевую планку	—	30
75402	8-4-2T	3/85	с тягами, без лицевой планки, крепление через корпус	—	30
75404	8-4-2T	1/85	с тягами, без лицевой планки, крепление через корпус	—	30

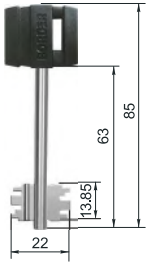

код заказа
70606

САМ 1-2

замки врезные цилиндровые



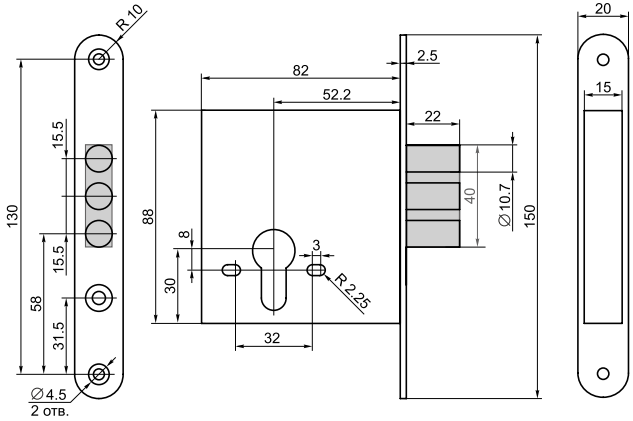

САМ 1-2-0



код заказа	модель	комплектация цилиндровым механизмом	кол-во ключей /длина, мм	комплектация	запорная планка	кол-во в транс. упаковке/шт.
89400	1-2	60 мм	5/56	накладка круглая /никель/	+	20
89600	**1-2**	**—**	**—**	**накладка круглая /никель/**	**+**	**20**
89500	1-2-0	60 мм	5/56	накладка круглая /никель/	+	20
89700	**1-2-0**	**—**	**—**	**накладка круглая /никель/**	**+**	**20**

САМ 4-3

замок врезной цилиндровый



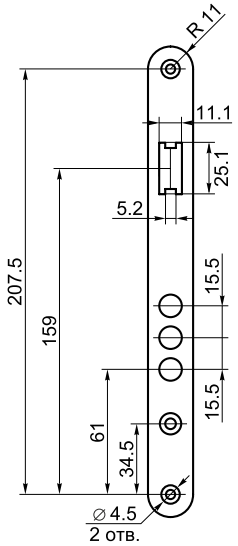

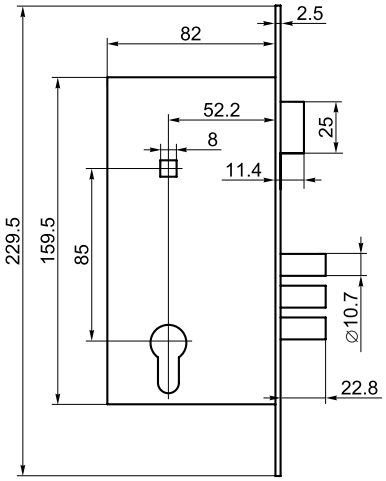

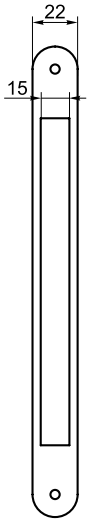

код заказа	модель	комплектация цилиндровым механизмом	кол-во ключей/ длина, мм	фурнитура	запорная планка	кол-во. в транс. упаковке/шт.
78000	4-3	—	—	—	+	12
78102	**4-3**	**60 мм**	**5/56**	**Комплект ручек - 2 /Золото/**	**+**	**12**
78104	**4-3**	**60 мм**	**5/56**	**Комплект ручек - 2 /Медь/**	**+**	**12**
78103	4-3	—	—	Комплект ручек - 2 /Медь/	+	12
78110	**4-3**	**60 мм**	**5/56**	**Комплект ручек - 2 /Черный жемчуг/**	**+**	**12**
78111	4-3	—	—	Комплект ручек - 2 /Черный жемчуг/	+	12
78201	4-3	60 мм	5/56	Комплект ручек - 2 /Белый/	+	12
78401	**4-3**	**60 мм**	**5/56**	**Комплект ручек - 2 /Черный муар/**	**+**	**12**
78109	4-3	—	—	Комплект ручек - 2 /Золото/	+	12

Комплект ручек - 2



70126 /медный антик/
70129 /чёрный муар/
70128 /белый/
70127 /блестящая латунь/
70125 /чёрный жемчуг/

САМ 4-31

замок врезной цилиндровый

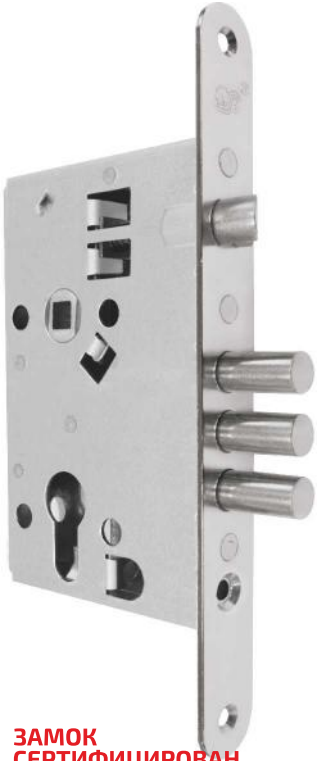

ЗАМОК СЕРТИФИЦИРОВАН КАК ПРОТИВОПОЖАРНЫЙ

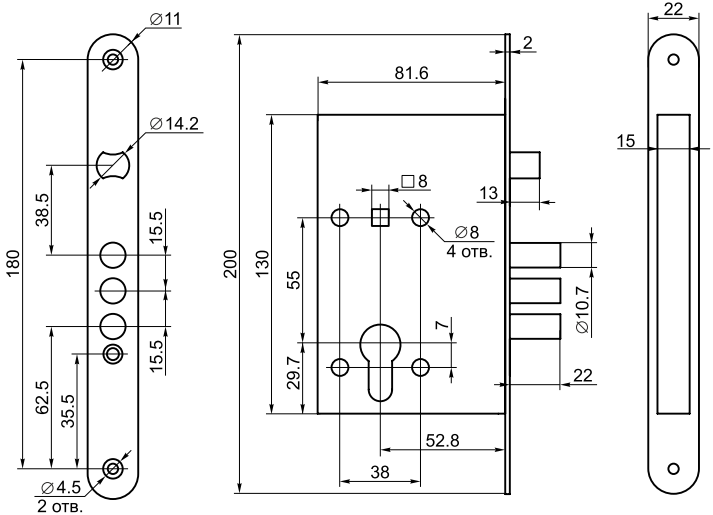

РУЧКА ДЛЯ ПРОТИВОПОЖАРНЫХ И ТЕХНИЧЕСКИХ ДВЕРЕЙ



Код заказа
70133

Ответная планка к замку САМ 4-31



Код заказа
80105

код заказа	модель	комплектация цилиндровым механизмом	кол-во ключей /длина, мм	фурнитура	запорная планка	кол-во. в транс. упаковке/шт.
78919	4-31	—	—	—	—	25
78930	**4-31**	**—**	**—**	**Комплект ручек - 2 /Медь/**	**—**	**12**
78927	**4-31**	**—**	**—**	**Комплект ручек - 2 /Черный жемчуг/**	**—**	**12**
78926	**4-31**	**—**	**—**	**Комплект ручек - 2 /Золото/**	**—**	**12**
78928	**4-31**	**60 мм**	**5/56**	**Комплект ручек - 2 /Медь/**	**+**	**12**

Комплект ручек - 2 к замку САМ 4-31



70096 /медный антик/
70093 /блестящая латунь/
70094 /чёрный жемчуг/

Комплект ручек - 1 к замку САМ 4-31



70161 /блестящая латунь/
70162 /чёрный жемчуг/

САМ НдА

замки накладные дисковые (автомат)



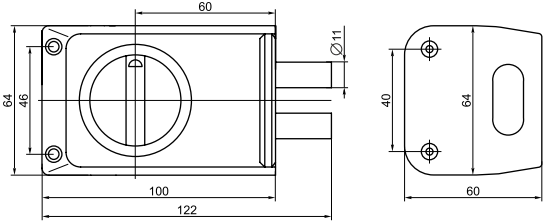

САМ НдАм



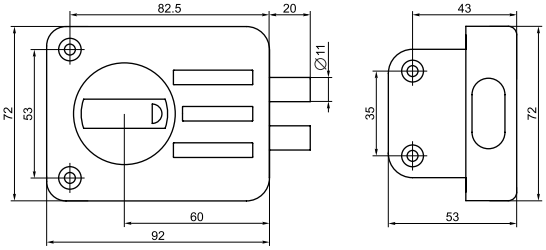

цилиндровый
механизм замка НД



Код заказа
88200

код заказа	модель	кол-во ключей /длина, мм	комплектация	запорная планка	кол-во. в транс. упаковке/шт.
88400	**НдА**	**5/48**	**Литой корпус/Серый/ Автоматическое запирание**	**+**	**20**
88300	**НдА**	**5/48**	**Литой корпус/Медь/ Автоматическое запирание**	**+**	**20**
87100	**НдАм**	**5/48**	**Штампованный корпус из стали/Медь/ Автоматическое запирание**	**+**	**20**

САМ Нд ЕВРО

замки накладные дисковые



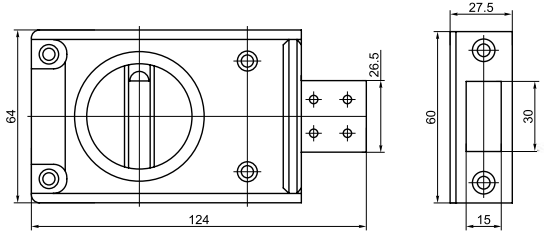

САМ Нд



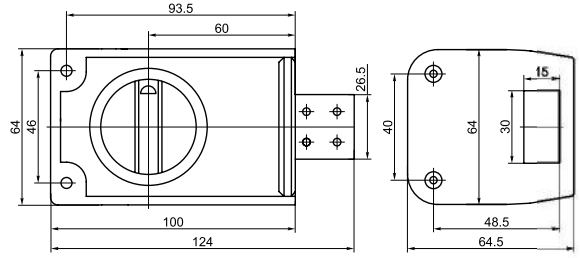

цилиндровый механизм замка НД



Код заказа
88200

код заказа	модель	кол-во ключей /длина, мм	комплектация	запорная планка	кол-во. в транс. упаковке/шт.
85801	**Нд ЕВРО**	**5/48**	**Литой корпус/Медь/ запирание и отпирание снаружи ключом, изнутри - ручкой, для евро дверей**	**+**	**20**
86900	**Нд**	**5/48**	**Литой корпус/Медь/ запирание и отпирание снаружи ключом, изнутри - ручкой**	**+**	**20**

САМ НдАk

замок накладной дисковый (автомат)



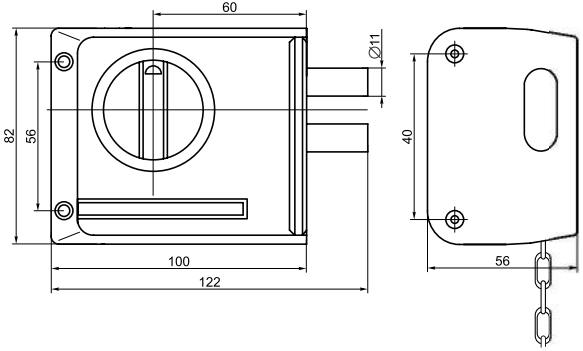

цилиндровый
механизм замка НД



Код заказа
88200

код заказа	модель	тип замка	кол-во ключей /длина, мм	описание	запорная планка	кол-во. в транс. упаковке/шт.
86700	**НдАk**	**правый**	**5/48**	**Литой корпус/Серый/ цепочка, автоматическое запирание**	**+**	**20**
86800	**НдАk**	**левый**	**5/48**			**20**
86500	**НдАk**	**правый**	**5/48**	**Литой корпус/Медь/ цепочка, автоматическое запирание**	**+**	**20**
86600	**НдАk**	**левый**	**5/48**			**20**